vytápění · větrání · klimatizace

Ceník

Vytápěcí systémy

Platnost od 1. 4. 2014

Kondenzační kotle do 100 kW	Strana 5
Stacionární kondenzační kotle do 630 kW	Strana 63
Společné příslušenství kotlové techniky	Strana 91
Nástěnné nekondenzační kotle	Strana 99
Nekondenzační stacionární kotle středních a vyšších výkonů	Strana 109
Solární systémy	Strana 115
Tepelná čerpadla	Strana 127
Ohřívače a zásobníky vody	Strana 141
Komfortní větrání obytných prostorů	Strana 149
Ohřívače vzduchu	Strana 161
Technická data	Strana 179
Přehled produktů	Strana 228
Všeobecné obchodní podmínky	Strana 240

Ceny uvedené v tomto ceníku jsou bez DPH.

Vydáním tohoto ceníku ztrácí předchozí vydání svou platnost.
Vyhrazujeme si právo úpravy položek a cen.

Kondenzační kotle do 100 kW

Kondenzační kotle	**Nástěnné kondenzační kotle do 50 kW**	**CGB**	strana 6
		CGB-K	strana 6
	Nástěnné kondenzační kotle od 75 do 100 kW	**CGB**	strana 7
	Nástěnné kondenzační centrály	**CGW**	strana 8
	Stacionární kondenzační centrály	**CGS**	strana 9
	Solární kotlová sestava	**CSZ**	strana 10
	Regulace WRS		strana 11
	Připojovací příslušenství pro kotle do 24 kW		strana 12
	Připojovací příslušenství pro kotle od 35 do 50 kW		strana 17
	Připojovací příslušenství pro kotle od 75 do 100 kW		strana 19
	Systémy pro přívod vzduchu a odvod spalin pro kondenzační kotle do 50 kW		strana 20
	Systémy pro přívod vzduchu a odvod spalin pro kondenzační kotle od 75 do 100 kW		strana 45

Uvedené ceny jsou bez DPH.
Změny cen a položek vyhrazeny.

Nástěnný kondenzační kotel /
kotel pro průtokový ohřev vody

CGB–11/20/24/35/50
CGB–K–20/24

Typ	CGB CGB–K	11 –		20 20		24 24		35 –		50 –	
Rozsah výkonu pro vytápění 80/60 °C	kW	3,2 - 10,0		5,6 - 19,0		7,1 - 23,1		8 - 32		11 - 46	
Rozsah výkonu pro vytápění 50/30 °C	kW	3,6 - 10,9		6,1 - 20,5		7,8 - 24,8		9 - 35		12,2 - 50	
Rozsah výkonu pro ohřev vody	kW	3,2 - 14,6		5,6 - 22,9		7,1 - 27,6		8 - 32		11 - 46	
Rozměry V x Š x H	mm	855x440x393		855x440x393		855x440x393		855x440x393		855x440x393	
Hmotnost	kg	42		42		42		45 (48 pre 40–35)		45	
Identifikační číslo CE		CE-0085BN0380		CE-0085BN0380		CE-0085BN0380		CE-0085BP5571		CE-0085BP5571	
CGB	**kotlové čerpadlo**	**3-stup.**	**úsporné***	**3-stup.**	**úsporné***	**3-stup.**	**úsporné***	**regul.**	**úsporné***	**regul.**	**úsporné***
Výměník tepla		standardní	s povrch. úpravou	standardní	s povrch. úpravou	standardní	s povrch. úpravou	standardní	s povrch. úpravou	standardní	s povrch. úpravou
Zemní plyn E	Obj. č.	86 11 038	86 13 335	86 10 496	86 13 336	86 11 040	86 13 337	86 11 732	86 13 344	86 11 733	86 13 346
Cena	**Kč**	**33 500,–**	**38 500,–**	**33 500,–**	**38 500,–**	**33 900,–**	**38 900,–**	**54 900,–**	**58 500,–**	**60 000,–**	**62 900,–**
CGB–K	**kotlové čerpadlo**	**–**	**–**	**3-stup.**	**úsporné***	**3-stup.**	**úsporné***	**–**		**–**	**–**
Výměník tepla		**–**	**–**	standardní	s povrch. úpravou	standardní	s povrch. úpravou	**–**		**–**	**–**
Zemní plyn E	Obj. č.	-	-	86 10 497	86 13 342	86 11 041	86 13 343	-		-	-
Cena	**Kč**			**37 000,–**	**42 500,–**	**38 000,–**	**43 500,–**				

- Pro nízkoteplotní vytápěcí systémy a ohřev pitné vody, s teplotou otopné vody do 90 °C a povoleným provozním tlakem 3 bary.
- Modulovaný hořák s extrémně nízkými hodnotami škodlivin a nízkou hlučností.
- Vysoce výkonný výměník tepla ze slitiny hliníku legovaného křemíkem.
- Vysoký normovaný stupeň využití do 109 % (Hi) / 99% (Hs) s maximálním využitím energie paliva.
- Pro lehké čištění při údržbě lze výměník tepla vyklopit z kotle pod plným tlakem otopné vody a bez potřeby vypouštění.
- Jednoduchá montáž, obsluha a servis s bezproblémovým přístupem ke všem dílům.
- Hrdla pro měření spalin přístupná zvenku, kotel není třeba otevírat.
- Variantně dodáván s výměníkem s povrchovou úpravou na straně spalin a vysoce úsporným oběhovým čerpadlem zajišťujícím vyšší provozní účinnost kotle, současně i snazší a rychlejší čištění výměníku při údržbě kotle.
- Možnost připojení externího zásobníkového ohřívače vody CSW-120.
- Kombinovaný kotel CGB-K se zabudovaným deskovým výměníkem tepla z ušlechtilé oceli k průtočnému ohřevu pitné vody.
- Kotel kompletně smontovaný včetně celkové vnitřní elektroinstalace.

Technické údaje str. 180 – 183

* kondenzační kotle Wolf s **vysoce úsporným oběhovým čerpadlem** pracujícím na principu permanentního magnetu.
Kotle s výkonem do 24 kW mají **tepelné výměníky se speciální povrchovou úpravou** na straně spalin pro ještě vyšší provozní účinnost a spolehlivost.

Nástěnný kondenzační kotel

CGB–75/100

Typ	CGB	75	100
Rozsah výkonu pro vytápění 80/60 °C	kW	18,2 - 70,1	18,2 - 91,9
Rozsah výkonu pro vytápění 50/30 °C	kW	19,6 - 75,8	19,6 - 98,9
Rozsah výkonu pro ohřev vody	kW	18,2 - 70,1	18,2 - 91,9
Rozměry V x Š x H	mm	1020 x 565 x 548	1020 x 565 x 548
Hmotnost	kg	92	92
Identifikační číslo CE		0085BR0164	0085BR0164
Kotlové čerpadlo		**bez čerpadla**	**bez čerpadla**
Zemní plyn E	Obj. č.	86 13 688	86 13 689
Cena	**Kč**	**97 500,–**	**118 500,–**

- Nástěnný plynový kondenzační kotel pro nízkoteplotní topné systémy a ohřev vody, s výstupní teplotou otopné vody do 85 °C a dovoleným provozním tlakem až 6 barů.
- Modulovaný hořák s extrémně nízkými hodnotami škodlivin a nízkou hlučností.
- Vysoce výkonný výměník tepla ze slitiny hliníku legovaného křemíkem s unikátní konstrukcí umožňující jednoduchou a rychlou údržbu, pro dosažení maximální efektivnosti při kondenzaci (normovaný stupeň využití do 109 %).
- Přívod spalovacího vzduchu z místa instalace kotle nebo vně místa instalace kotle.
- Spalinová zpětná klapka ve standardní výbavě, nízké tepelné ztráty. Kaskáda s přetlakovým spalinovým systémem až 4 kotlů s celkovým výkonem do 400 kW.
- Kompaktní konstrukce kotle s nízkými nároky na prostor nevyžaduje žádný boční odstup od stěn při montáži a údržbě.
- Kotel kompletně smontovaný včetně úplné vnitřní elektroinstalace.

Technické údaje str. 184 – 185

Nástěnná kondenzační centrála s nabíjecím zásobníkem vody z ušlechtilé oceli

CGW

Typ	CGW	11/100	20/120		24/140	
Rozsah výkonu pro vytápění 80/60 °C	kW	3,2 - 10,0	5,6 - 19,00		7,1 - 23,1	
Rozsah výkonu pro vytápění 50/30 °C	kW	3,6 - 10,9	6,1 - 20,5		7,8 - 24,8	
Rozsah výkonu pro ohřev vody	kW	3,2 - 14,6	5,6 - 22,9		7,1 - 27,6	
Rozměry V x Š x H	mm	855x800x393	855x800x393		855x800x393	
Hmotnost	kg	70	70		70	
Identifikační číslo CE		CE-0085BO0001	CE-0085BO0001		CE-0085BO0001	
Kotlové čerpadlo		**úsporné***	**3-stupňové**	**úsporné***	**3-stupňové**	**úsporné***
Výměník tepla		**s povrchovou úpravou**	**standardní**	**s povrch. úpravou**	**standardní**	**s povrch. úpravou**
Zemní plyn E	Obj. č.	86 13 505	86 11 735	86 13 339	86 11 736	86 13 341
Cena	**Kč**	**60 500,–**	**54 500,–**	**60 500,–**	**55 500,–**	**61 500,–**

- Pro nízkoteplotní vytápěcí systémy a ohřev pitné vody, s teplotou otopné vody do 90 °C a povoleným provozním tlakem 3 bary.
- Modulovaný hořák s extrémně nízkými hodnotami škodlivin a nízkou hlučností.
- Vysoce výkonný výměník tepla ze slitiny hliníku legovaného křemíkem.
- Vysoký normovaný stupeň využití do 109 % (Hi) / 99% (Hs) s maximálním využitím energie paliva.
- Pro lehké čištění při údržbě lze výměník tepla vyklopit z kotle pod plným tlakem vytápěcí vody a bez potřeby vypouštění.
- Jednoduchá montáž, obsluha a servis s bezproblémovým přístupem ke všem dílům.
- Hrdla pro měření spalin přístupná zvenku, kotel není třeba otevírat.
- Přívod spalovacího vzduchu závislý anebo nezávislý na prostoru kotelny.
- Komfortní příprava teplé vody se zabudovaným vrstvený zásobníkem o objemu 50 litrů a výkonem 100, 120, resp. 140 litrů teplé vody za 10 minut (překonává parametry tradičního ohřívače vody).
- Integrovaný systém rozvodu teplé a studené vody "Turbostop" v zásobníku pro utlumení víření vody a dosažení jejího dokonalého teplotního vrstvení.
- Kompaktní sestava kondenzačního kotle s vrstveným zásobníkem snižuje náklady na montáž a instalaci.
- Kondenzační centrála kompletně smontovaná včetně vnitřní elektroinstalace.
- V případě stíženého transportu lze kotel se zásobníkem vody snadno oddělit na dva moduly s hmotností 28 kg a 42 kg.

Technické údaje str. 186 – 187

* kondenzační kotle Wolf s **vysoce úsporným oběhovým čerpadlem** pracujícím na principu permanentního magnetu.
Kotle s výkonem do 24 kW mají **tepelné výměníky se speciální povrchovou úpravou** na straně spalin pro ještě vyšší provozní účinnost a spolehlivost.

Stacionární kondenzační centrála s nabíjecím zásobníkem vody

CGS

Typ	CGS	20/160		24/200	
Rozsah výkonu pro vytápění 80/60 °C	kW	5,6 - 19,0		7,1 - 23,1	
Rozsah výkonu pro vytápění 50/30 °C	kW	6,1 - 20,5		7,8 - 24,8	
Rozsah výkonu pro ohřev vody	kW	5,6 - 22,9		7,1 - 27,6	
Rozměry V x Š x H	mm	1460x566x637		1460x566x637	
Hmotnost	kg	99		99	
Identifikační číslo CE		CE-0085BO0001		CE-0085BO0001	
Kotlové čerpadlo		**3-stupňové**	**úsporné***	**3-stupňové**	**úsporné***
Výměník tepla		**standardní**	**s povrchovou úpravou**	**standardní**	**s povrchovou úpravou**
Zemní plyn E	Obj. č.	86 10 498	86 13 338	86 11 734	86 13 340
Cena	**Kč**	**57 500,–**	**63 500,–**	**59 000,–**	**64 500,–**

- Pro nízkoteplotní vytápěcí systémy a ohřev pitné vody, s teplotou otopné vody do 90 °C a povoleným provozním tlakem 3 bary.
- Modulovaný hořák s extrémně nízkými hodnotami škodlivin a nízkou hlučností.
- Vysoce výkonný výměník tepla ze slitiny hliníku legovaného křemíkem.
- Vysoký normovaný stupeň využití do 109 % (Hi) / 99% (Hs) s maximálním využitím energie paliva.
- Pro lehké čištění při údržbě lze výměník tepla vyklopit z kotle pod plným tlakem vytápěcí vody a bez potřeby vypouštění.
- Jednoduchá montáž, obsluha a servis s bezproblémovým přístupem ke všem dílům.
- Hrdla pro měření spalin přístupná zvenku, kotel není třeba otevírat.
- Komfortní příprava teplé vody se zabudovaným vrstvený zásobníkem o objemu 90 litrů a výkonem 160, resp. 200 litrů teplé vody za 10 minut (překonává parametry tradičního ohřívače vody).
- Integrovaný systém rozvodu teplé a studené vody "Turbostop" v zásobníku pro utlumení víření vody a dosažení jejího dokonalého teplotního vrstvení.
- Ohřev vody řízený teplotou vratné vody zaručuje hospodárný provoz s optimálním využitím kondenzace.
- Do 10, resp. 8 minut lze naplnit vanu o objemu 200 litrů vodou s teplotou 45 °C, trvalý dostatek teplé vody – i po naplnění vany, vysoké výkonové číslo NL = 2,1 resp. 2,5 (pokrývá potřeby teplé vody tohoto počtu standardních domácností s 1 vanou, umyvadlem a kuchyňským dřezem).
- V případě stíženého transportu lze kotel se zásobníkem vody snadno oddělit na dva moduly s hmotností 52 a 47 kg.

Technické údaje str. 188 – 189

* kondenzační kotle Wolf s **vysoce úsporným oběhovým čerpadlem** pracujícím na principu permanentního magnetu.
Kotle s výkonem do 24 kW mají **tepelné výměníky se speciální povrchovou úpravou** na straně spalin pro ještě vyšší provozní účinnost a spolehlivost.

Solární centrála pro přípravu teplé vody s kondenzačním kotlem

CSZ

Typ	CSZ	11/300	20/300	24/300
Rozsah výkonu pro vytápění 80/60 °C	kW	3,2 - 10,0	5,6 - 19,00	7,1 - 23
Rozsah výkonu pro vytápění 50/30 °C	kW	3,6 - 10,9	6,1 - 20,5	7,8 - 24,8
Rozsah výkonu pro ohřev vody	kW	3,2 - 14,6	5,6 - 22,9	7,1 - 27,6
Rozměry V x Š x H	mm	1850 x 600 x 1013	1850 x 600 x 1013	1850 x 600 x 1013
Objem solárního zásobníku	l	310	310	310
Hmotnost kotle	kg	42	42	42
Hmotnost solárního ohřívače vody	kg	125	125	125
Provozní hmotnost (ohřívač naplněný vodou)	kg	590	590	590
Identifikační číslo CE		CE-0085BO0380	CE-0085BO0380	CE-0085BO0380
Kotlové čerpadlo		**úsporné***	**úsporné***	**úsporné***
Zemní plyn	obj. č.	77 01 219	77 01 221	77 01 251
Cena	**Kč**	**109 000,–**	**109 000,–**	**110 000,–**

- Kondenzační kotel s úsporným kotlovým čerpadlem, s ovládacím modulem BM, vnějším snímačem a snímačem ohřívače vody, přepínacím ventilem a pojistným trojcestným ventilem.
- Solární zásobník pro přípravu teplé vody o objemu 310 l s dvojitou vrstvou smaltu a 2 hladkými trubicovými výměníky tepla obsahuje solární čerpadlovou skupinu s integrovanou solární regulací SM1 a modulovaným vysoce účinným čerpadlem
- Expanzní nádobu solární techniky o objemu 25 l nádobu na zadržení solární kapaliny o objemu 10 l.
- Kompletní řešení solární přípravy teplé vody a vytápění v jednom.
- Kompaktní zařízení včetně regulace.
- CSZ je plně připravena pro připojení solárních kolektorů, napájení do topného systému vytápění a okruhu teplé vody.
- Vysoká úspora elektrické energie.
- Výměníky tepla s povrchovou úpravou na straně spalin zaručují maximální provozní účinnost a spolehlivost.

Technické údaje str. 190 – 191

* kondenzační kotle Wolf s **vysoce úsporným oběhovým čerpadlem** pracujícím na principu permanentního magnetu.
Kotle s výkonem do 24 kW mají **tepelné výměníky se speciální povrchovou úpravou** na straně spalin pro ještě vyšší provozní účinnost a spolehlivost.

Regulace WRS

	Popis produktu	obj. číslo	cena Kč
	Ekvitermní regulace **Ovládací modul BM s vnějším snímačem a nástěnným držákem** řízený vnější/vnitřní teplotou, s časovým programem pro vytápění a ohřev vody, jako dálkové ovládání po zabudovaní do nástěnného držáku v referenční místnosti. Pro celý systém postačí 1 modul BM s vnějším snímačem. 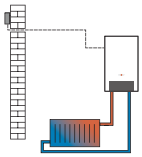	89 05 364	**3 700,–**
	Modul směšovače MM jako doplňkový modul k řízení jednoho okruhu se směšovačem, se snímačem teploty okruhu. Možnost doplnění ovládacího modulu BM jako dálkového ovládání. V systému může být max. 7 modulů MM. 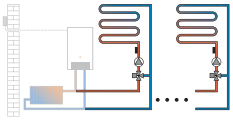	89 05 380	**4 950,–**
	Modul směšovače a řadiče kaskády KM Rozšiřující modul pro řízení kaskády až 4 kotlů s modulovanými nebo až 5 kotlů se spínanými stupni hořáků, jednoho směšovaného a jednoho přímého okruhu dle zadané konfigurace. Modul musí být použit u všech instalací, které používají hydraulický oddělovač nebo akumulátor tepla pro více zdrojů. V systému sběrnice může být pouze 1 modul KM, další rozšíření je možné dalšími (max. 6) MM moduly. Součástí dodávky modulu je snímač teploty v hydraulickém oddělovači a snímač výstupní teploty směšovače. V případě použití přímého okruhu pro nabíjení zásobníku je třeba objednat navíc snímač teploty zásobníku (obj. číslo 27 99 054). 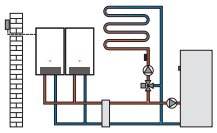	89 06 332	**8 250,–**
	Analogové dálkové ovládání AFB jen ve spojení s ovládacím modulem BM, k nastavení prostorové teploty a režimu vytápění u příslušného otopného okruhu	27 44 551	**2 990,–**
	Regulátor prostorové teploty **ART** Analogový regulátor prostorové teploty s denním programem, s připojením na datovou sběrnici eBus 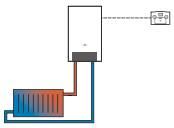	86 10 218	**2 900,–**

Příslušenství regulace	obj. číslo	cena Kč
Snímač ohřívače vody s modrým konektorem pro připojení do kotle	27 99 054	**1 230,–**
Snímač ohřívače vody pro přímé připojení do regulátorů MM a KM	88 52 829	**1 350,–**
Radiohodiny se snímačem vnější teploty	27 92 325	**3 950,–**
Dálkový telefonický kontakt	27 91 044	**10 850,–**
Napáječ eBus pro doplňkové napájení datové sběrnice eBus elektrickým proudem (30/50/100 mA)	27 44 438	**3 650,–**
Radiohodiny pro automatické nastavení hodin	27 92 321	**3 200,–**
Bezpečnostní termostat pro podlahové vytápění	27 91 905	**1 500,–**
Rádiové dálkové ovládání jen ve spojení s radiopřijímačem obj. č. 27 44 209	27 44 200	**3 850,–**
Rádiový vnější snímač jen ve spojení s radiopřijímačem obj. č. 27 44 209	27 44 081	**3 300,–**
Radiopřijímač pro vnější snímač a dálkové ovládání	27 44 209	**4 300,–**
ISM 1 – Rozhraní s připojením RS-232	27 44 010	**10 850,–**
ISM 2 – Rozhraní s připojením USB	27 45 069	**10 850,–**

Podrobnější informace o příslušenství regulace najdete na straně 95 – 97

Připojovací příslušenství pro nástěnné kotle a centrály do 24 kW

	Popis produktu	pro	obj. číslo	cena Kč
	Připojovací sada pro instalaci nad omítkou kulový kohout pro plyn, dvojice uzavíracích kulových kohoutů pro otopnou a vratnou vodu, pojistný ventil 3 bary a odpadový trychtýř (plynový kohout s tepelnou pojistkou)	CGB bez ohřevu vody, CGW, CGS (u CGS pouze s propoj. sadou obj. č. 86 02 709)	86 12 684	**2 090,-**
	Připojovací sada pro instalaci pod omítkou kulový kohout pro plyn, dvojice uzavíracích kulových kohoutů pro otopnou a vratnou vodu, pojistný ventil 3 bary a odpadový trychtýř (plynový kohout s tepelnou pojistkou)	CGB bez ohřevu vody, CGW, CGS (u CGS pouze s propoj. sadou obj. č. 86 02 709)	86 12 688	**2 790,-**
	Připojovací sada pro instalaci nad omítkou kulový kohout pro plyn, dvojice uzavíracích kulových kohoutů pro otopnou a vratnou vodu, pojistný ventil 3 bary, přípojky pro studenou a teplou vodu a odpadový trychtýř (plynový kohout s tepelnou pojistkou)	CGB-K	86 12 683	**2 990,-**
	Připojovací sada pro instalaci pod omítkou kulový kohout pro plyn, dvojice uzavíracích kulových kohoutů pro otopnou a vratnou vodu, pojistný ventil 3 bary, přípojky pro studenou a teplou vodu, 2 spojky 3/4", odpadový trychtýř (plynový kohout s tepelnou pojistkou)	CGB-K	86 12 687	**3 790,-**
	Připojovací sada pro CSW-120, instalace pod omítku obsahuje: - trojcestný přepínací ventil - připojovací potrubí pro topnou vodu do zásobníku - připojovací potrubí pro teplou a studenou vodu - 2 ks připojení teplé vody - svěrné šroubení - snímač ohřívače vody pro připojení do kotle Doporučujeme doplnit o připojovací sadu pro instalaci pod omítku 86 12 688.	CGB NOVÉ	20 71 863	**5 500,-**
	Připojovací sada pro CSW-120, instalace nad omítku obsahuje: - připojovací konzolu - připojovací potrubí pro topnou vodu - připojovací trubku pro plyn - trojcestný přepínací ventil - připojovací potrubí pro teplou a studenou vodu - připojovací potrubí pro topnou vodu do zásobníku - svěrné šroubení - snímač ohřívače vody pro připojení do kotle Doporučujeme doplnit o připojovací sadu pro instalaci nad omítku 86 12 684.	CGB NOVÉ	20 71 864	**4 650,-**

Připojovací příslušenství pro nástěnné kotle a centrály do 24 kW

	Popis produktu	pro	obj. číslo	cena Kč
	Připojovací sada pro samostatný ohřívač vody třícestný přepínací ventil a dvojice uzavíracích kulových kohoutů pro otopnou a vratnou vodu, snímač ohřívače vody, závitové spojky	CGB	86 02 715	**5 050,–**
	třícestný přepínací ventil, bez snímače	CGB	27 99 225	**2 450,–**
	Připojovací konzola pro instalaci pod omítkou přípoje otočné o 360° pro závitové spoje	CGB se samostatným ohřívačem vody a CGB-K	20 70 495	**1 850,–**
	Připojovací konzola pro instalaci pod omítkou přípoje otočné o 360° pro závitové spoje	CGB bez ohřevu vody	20 70 496	**1 550,–**
	Plynový kohout rohový R 1/2 pro instalaci pod omítkou, chromovaný	všechny kotle	20 11 011	**519,–**
	s tepelnou pojistkou pro instalaci pod omítkou, chromovaný		20 11 013	**1 050,–**
	Kulový kohout rohový G 3/4" pro instalaci pod omítkou, chromovaný	všechny kotle	20 70 686	**910,–**
	Kulový kohout rohový G 3/4" s přípojkou pro pojistný ventil R 1/2 pro instalaci pod omítkou, chromovaný	všechny kotle	20 70 687	**910,–**
	Přípojky studené / teplé vody G 1/2" NOVÉ s uzavíracím ventilem, k montáži pod omítku, chromované	všechny kotle	20 71 678	**850,–**
	Pojistný ventil Rp1/2 pro tlak 3 bary chromovaný	všechny kotle	20 11 000	**269,–**
	Odpadový trychtýř R1 se sifonem a rozetou, s držákem pro tři hadice, z transparentního plastu	všechny kotle	86 02 888	**630,–**
	Připojovací konzola pro instalaci nad omítkou	CGB-K	86 00 175	**1 610,–**
		CGB	86 00 114	**1 050,–**

Připojovací příslušenství pro nástěnné kotle a centrály do 24 kW

	Popis produktu	pro	obj. číslo	cena Kč
	Plynový kohout přímý R 1/2 pro instalaci nad omítkou, chromovaný s tepelnou pojistkou pro instalaci nad omítkou, chromovaný	všechny kotle	20 11 010 20 11 012	**459,–** **1 030,–**
	Kulový kohout přímý G 3/4" pro instalaci nad omítkou, chromovaný	všechny kotle	20 70 688	**790,–**
	Kulový kohout přímý G 3/4" s přípojkou pro pojistný ventil R 1/2 pro instalaci nad omítkou, chromovaný	všechny kotle	20 70 685	**825,–**
	Přípojky studené / teplé vody G 1/2" NOVÉ s uzavíracím ventilem, k montáži pod omítku, chromované	všechny kotle	20 71 677	**650,–**
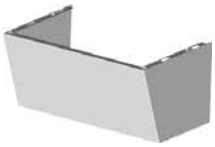	**Kryt přípojek CGB** na překrytí připojovacích armatur pod kotlem	CGB-(K)	86 12 672	**1 680,–**
	Pojistná skupina bez regulátoru tlaku vody pro instalaci nad / pod omítkou, tlak sítě do 6 barů, s pojistným ventilem 10 barů	CGS, CGW	20 11 109	**2 090,–**
	Ochranná anoda s externím zdrojem napětí bezúdržbová, jako náhrada standardní hořčíkové anody	CGS	24 83 556	**8 650,–**
	Odkalovač NOVÉ k instalaci do starých systémů nebo systémů s převážně ocelovými rozvody 3/4" do 1,3 m^3/h 1" do 2,0 m^3/h	CGB-(K)-11/20/24, CGW, CGS	 20 71 595 20 71 596	 **2 990,–** **3 250,–**

Připojovací příslušenství pro nástěnné kotle a centrály do 24 kW

	Popis produktu	obj. číslo	cena Kč
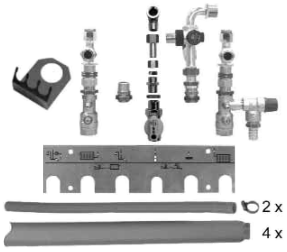	**Připojovací sada CGS velká** konzola pro instalaci nad omítkou, 4 vlnovcové trubky délky 800 mm, dvojice uzavíracích kulových kohoutů s napouštěcími kohouty pro otopnou a vratnou vodu, 2 spojky 3/4", 2 T-kusy s odvzdušněním, dvojitá závitová spojka, 2 trubky na odvod kondenzátu, koleno 90°, propojení 90°, přípojka plynu, držák hadic pro odpadový trychtýř, odpadový trychtýř, plynový kohout s tepelnou pojistkou, 2 kohouty otopná/vratná, pojistný ventil 3 bary a pojistná skupina bez omezovače tlaku vody pro síť do 6 bar, pojistný ventil 10 bar	86 12 680	**9 790,-**
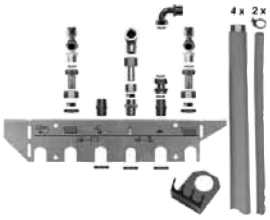	**Připojovací sada CGS malá** konzola pro instalaci pod / nad omítkou, 4 vlnovcové trubky délky 800 mm, dvojice uzavíracích kulových kohoutů pro otopnou a vratnou vodu, 2 spojky 3/4", 2 T-kusy s odvzdušněním, dvojitá závitová spojka, 2 trubky na odvod kondenzátu, koleno 90°, propojení 90°, přípojka plynu, držák hadic pro odpadový trychtýř	86 02 709	**5 200,-**
	Sada cirkulace CGS vlnovcová trubka délky 800 mm, propojení, cirkulační čerpadlo s analogovými spínacími hodinami, T-kus s odvzdušněním, dvojitá závitová spojka s těsněními	86 02 710	**7 990,-**
	Kryt přípojek CGS s vyraženými přechody pro připojení zleva, zprava nebo shora	86 02 660	**2 450,-**
	Horní kryt CGS na překrytí kotle a přípojek shora	86 11 032	**1 100,-**
	Připojovací sada CGW pro instalaci pod omítkou přípojka teplé vody, krycí rozeta, závitová trubka se svěrným kroužkem G 1/2", opěrné pouzdro, pojistná skupina bez omezovače tlaku, přípojka na pojistnou skupinu, přípojka pojistné skupiny na přívod studené vody, koleno, 3 těsnění 3/4"	86 10 475	**3 800,-**
	Připojovací sada CGW pro instalaci nad omítkou pojistná skupina bez omezovače tlaku, přípojka pojistné skupiny na přívod studené vody, 2 těsnění 3/4"	86 10 476	**2 990,-**
	Kryt přípojek CGW s vyraženými přechody pro připojení a šrouby na upevnění	86 10 352	**2 450,-**

Připojovací příslušenství pro nástěnné kotle a centrály do 24 kW

	Popis produktu	obj. číslo	cena Kč
	Připojovací sada pro topný a solární okruh obsahuje: nástěnnou konzolu, 4 izolované měděné trubky 18x1, 2 kohouty pro napouštění a vypouštění topného okruhu, plynový ventil s tepelnou pojistkou a 2 uzavírací kohouty topného okruhu	77 01 126	**6 150,–**
	Připojovací sada pro teplou a studenou vodu s termostatickým směšovačem vody obsahuje: nástěnnou konzolu, 4 izolované vlnité trubky, 3 uzavírací kohouty, termostatický směšovač pro výstup teplé vody se zabudovanou zpětnou klapkou a ochranou proti opaření a úsporné cirkulační čerpadlo se zpětnou klapkou	77 01 136	**12 810,–**
	Souprava měřiče tepla pro zabudování do CSZ k měření tepelného zisku ze solárního systému obsahuje: průtokoměr se závitovou přípojkou, příložný snímač teploty vratné vody (NTC 5K), 2 závitové spojky s převlečnou maticí s vnějším závitem 1/2"	77 01 129	**5 750,–**
	Úsporné cirkulační čerpadlo se zpětnou klapkou, uzavíracím ventilem a soupravou přípojek s vnitřním závitem 1 1/4" x 3/4" s elektrickým příkonem 8 W	20 71 191	**5 250,–**
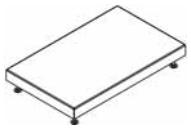	**Podesta** určená k instalaci kotle na nerovnou podlahu, výškově nastavitelná. Rozměry 980 x 600 mm	77 01 198	**9 870,–**
	Ochranná anoda s připojením k síťovému napájení	24 45 000	**8 200,–**

Připojovací příslušenství pro nástěnné kotle od 35 do 50 kW

	Popis produktu	obj. číslo	cena Kč
	Plynový kulový kohout rohový R 3/4" s tepelnou pojistkou pro instalaci pod omítkou, chromovaný	20 11 193	**1 210,-**
	Plynový kulový kohout přímý Rp 3/4" s tepelnou pojistkou pro instalaci nad omítkou, chromovaný	20 11 017	**1 050,-**
	Přípojky pro otopnou a vratnou vodu s plochým těsněním ze strany kotle, s kulovými kohouty s vnitřním závitem 1 1/4" pro připojení na systém, se 2 plnicími a vypouštěcími kohouty	20 70 375	**2 090,-**
	Kulový kohout 1"	20 11 192	**380,-**
	Pojistný ventil 3 bary, pro uzavřené teplovodní systémy do 100 kW, připojení s vnitřním závitem 3/4", výtok s vnitřním závitem 1"	20 11 191	**690,-**
	Sada plnicího a vypouštěcího ventilu kulový kohout s krytkou, koncovka pro hadici a redukce z 1" na 1/2"	88 15 351	**480,-**
	Uzávěr čerpadla pro čerpadlovou skupinu topného okruhu, na jednoduchou výměnu čerpadla, s plochým těsněním, pro zabudování pod tepelnou izolaci DN25 DN32 Poznámka: DN25 možné použít také pro přípojky stojatých nebo ležatých ohřívačů vody (potřebné 2 ks)	 20 12 058 20 12 062	 **749,-** **932,-**
	Filtr 1 1/4" na ochranu kotle a čerpadla před hrubými nečistotami a usazeninami ze systému	20 70 405	**1 510,-**
	Odkalovač 1 1/4" pro staré systémy nebo systémy s převážně ocelovými rozvody	20 70 406	**4 680,-**
	Odvzdušňovač 1 1/4"	20 70 407	**3 290,-**
	3-cestný přepínací ventil 1" včetně připojovacího kabelu s konektorem pro přímé připojení do kotle, napájení 24V stř. pro připojení ohřívače vody, s vnějším závitem, k_{vs} = 8,3 Ventil není potřebný při připojení ohřívače na hydraulický vyrovnávač.	86 02 187	**2 700,-**

Připojovací příslušenství pro nástěnné kotle od 75 do 100 kW

	Popis produktu	obj. číslo	cena Kč
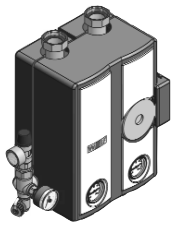	**Čerpadlová skupina CGB-75/100** pro přímé připojení ke kotli, zahrnující: samoregulační čerpadlo UPE 32-80, pojistný ventil 3 bary, uzavírací kohouty s teploměry, zpětnou klapku, manometr 0 - 10 bar, přípojku 1" pro expanzní nádobu, plnicí a vypouštěcí kohout v potrubí otopné a vratné vody, přípojky 2" a tepelnou izolaci. Stavební výška: 365 mm	20 70 401	**20 500,-**
	Připojovací skupina CGB-75/100 bez čerpadla pro přímé připojení ke kotli, zahrnující: pojistný ventil 3 bary, uzavírací kohouty s teploměry, zpětnou klapku, manometr 0 - 10 bar, přípojku 1" pro expanzní nádobu, plnicí a vypouštěcí kohout v potrubí otopné a vratné vody, přípojky 2". Stavební výška: 200 mm	20 70 434	**7 700,-**
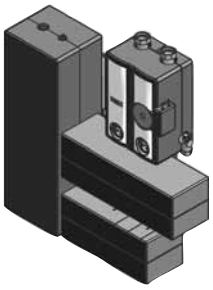	**Sestava s hydraulickým vyrovnávačem pro CGB-75/100** zahrnující: 1 čerpadlovou skupinu (obj. č. 20 70 401) se samoregulačním čerpadlem UPE 32-80, pojistným ventilem 3 bary, uzavíracími kohouty s teploměry, zpětnou klapkou, manometrem 0 - 10 bar, přípojkou 1" pro expanzní nádobu, plnicím a vypouštěcím kohoutem v potrubí otopné a vratné vody, přípojkami 2" a tepelnou izolaci, 1 hydraulický vyrovnávač do 10 m^3/h s nástěnným držákem a tepelnou izolací,1 spojovací potrubí s nástěnným držákem a tepelnou izolací. Stavební výška: 805 mm	86 12 056	**49 500,-**
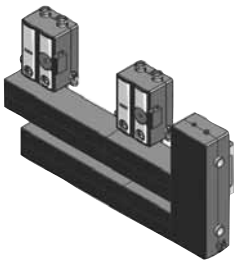	**Sestava s hydraulickým vyrovnávačem pro dvojici CGB-75/100 s výstupem doprava** zahrnující: 2 čerpadlové skupiny (obj. č. 20 70 401), každá se samoregulačním čerpadlem UPE 32-80, pojistným ventilem 3 bary, uzavíracími kohouty s teploměry, zpětnou klapkou, manometrem 0 - 10 bar, přípojkou 1" pro expanzní nádobu, plnicím a vypouštěcím kohoutem v potrubí otopné a vratné vody, přípojkami 2" a tepelnou izolací, 1 hydraulický vyrovnávač do 10 m^3/h s nástěnným držákem a tepelnou izolací,1 spojovací potrubí s nástěnným držákem a tepelnou izolací. Stavební výška: 805 mm	86 12 057	**81 600,-**
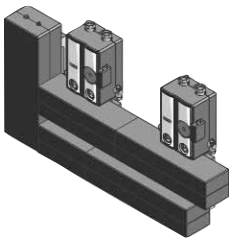	**Sestava s hydraulickým vyrovnávačem pro dvojici CGB-75/100 s výstupem doleva** zahrnující: 2 čerpadlové skupiny (obj. č. 20 70 401), každá se samoregulačním čerpadlem UPE 32-80, pojistným ventilem 3 bary, uzavíracími kohouty s teploměry, zpětnou klapkou, manometrem 0 - 10 bar, přípojkou 1" pro expanzní nádobu, plnicím a vypouštěcím kohoutem v potrubí otopné a vratné vody, přípojkami 2" a tepelnou izolací, 1 hydraulický vyrovnávač do 10 m^3/h s nástěnným držákem a tepelnou izolací, 1 spojovací potrubí s nástěnným držákem a tepelnou izolací. Stavební výška: 805 mm	86 12 058	**81 600,-**

Připojovací příslušenství pro nástěnné kotle od 75 do 100 kW

	Popis produktu	obj. číslo	cena Kč
	Plynový kulový kohout přímý Rp 3/4" pro CGB-75/100 s tepelnou pojistkou pro instalaci nad omítkou, chromovaný	20 11 017	**1 050,–**
	Manostat tlaku plynu 10 mbar s kabelem	86 12 071	**1 400,–**
	Regulační ventil 2" pro 20 - 200 l/min k omezení max. průtoku přes kotel CGB-75/100 (max. 130 l/min)	20 70 597	**3 300,–**
	Pojistný ventil 3 bar pro uzavřené teplovodní vytápěcí systémy do 100 kW, připojovací hrdlo s vnitřním závitem 3/4", výtokové hrdlo s vnitřním závitem 1"	20 11 191	**690,–**
	Odkalovač 2" do 7,5 m³/h NOVÉ k instalaci do starých systémů nebo systémů s převážně ocelovými rozvody	20 71 597	**16 500,–**
	Čerpadlo kondenzátu ke kotli CGB-75/100 NOVÉ s beznapěťovým výstupem alarmu s připojovacím konektorem, nádržkou na kondenzát s víkem a nástěnným držákem, hadicí 10 mm z PVC délky 6 m, zpětným ventilem a adaptérem na přívod kondenzátu	20 71 268	**6 090,–**

Společné příslušenství kotlové techniky najdete na straně 92 - 94.

Systémy pro přívod vzduchu a odvod spalin pro kondenzační kotle a centrály do 24 kW

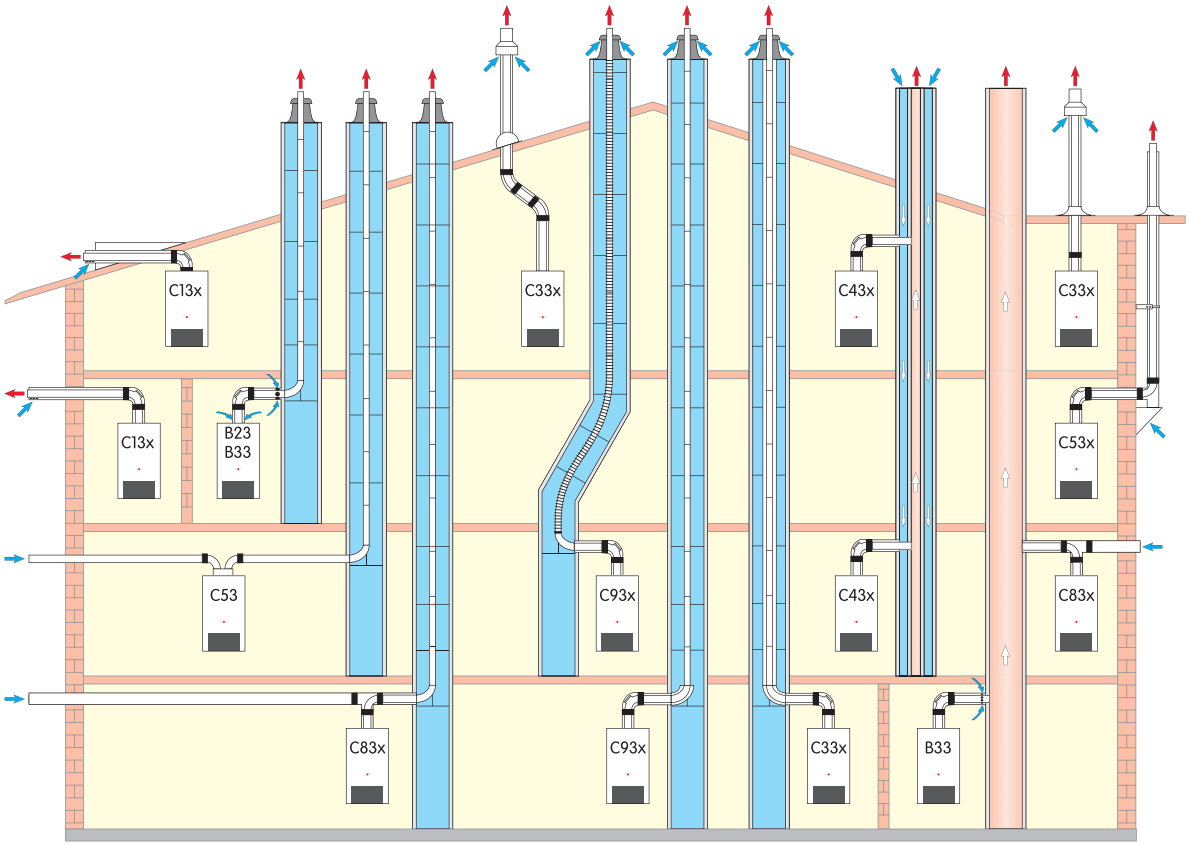

Varianty vyhotovení			max. délka* (m) do 14 kW	do 20 kW	do 24 kW
B23	Vedení spalin v šachtě, vyhotovení závislé na vzduchu z místa instalace	DN60 DN80	45 –	25 50	21 50
B33	Vedení spalin v šachtě s vodorovným koncentrickým připojením (závislé na vzduchu z místa instalace kotle)	DN60 DN180	43 50	23 50	19 50
B33	Připojení na komín pro spaliny odolný proti vlhkosti s vodorovným koncentrickým připojením (závislé na vzduchu z místa instalace kotle)				
C13x	Vodorovný přechod vnější stěnou nebo šikmou střechou (nezávislé na vzduchu z místa instalace kotle)	DN60/100 DN 80/125	10 10	10 10	10 10
C33x	Svislý koncentrický přechod šikmou nebo plochou střechou, svislé koncentrické vedení vzduchu/spalin v šachtě (nezávislé na vzduchu z místa instalace kotle)	DN 60/100 DN 80/125 DN110/160	16 17 18	14 22 25	12 26 30
C43x	Připojení na komín pro vzduch/spaliny (LAS) odolný proti vlhkosti, max. délka potrubí od středu kotlového kolena po komín 2 m (nezávisle na vzduchu z místa instalace kotle)		výpočet podle ČSN EN 13384 (výrobce systému)		
C53	Připojení na odvod spalin v šachtě a přívod vzduchu přes fasádu potrubím (nezávislé na vzduchu z místa instalace kotle), včetně vzduchového potrubí 3 m	DN80/125	50	50	50
C53x	Připojení na odvod spalin na fasádě (nezávisle na vzduchu z místa instalace kotle) nasávání vzduchu přes fasádu	DN80/125	50	50	50
C83x	Připojení na odvod spalin v šachtě a přívod vzduchu přes vnější stěnu	DN80/125	50	50	50
C83x	Koncentrické připojení na komín odolný proti vlhkosti a přívod vzduchu přes fasádu		výpočet podle ČSN EN 13384 (výrobce systému)		
C93x	Spalinové potrubí DN60 v šachtě, koncentrické připojovací potrubí DN60/100	starr flexibel	17 13	17 13	17 13
C93x	Spalinové potrubí DN60 v šachtě, koncentrické připojovací potrubí DN60/100	starr flexibel	18 14	21 17	26 22

[1]) **Max. délka odpovídá celkové délce od kotle po vyústění spalinovodu.**
Upozornění: Systémy C33x a C83x jsou vhodné i na instalaci v garáži.
Systém DN80/125 se na straně vzduchu i spalin spojuje zasouváním.
Příklady montáže je třeba přizpůsobit místním předpisům.
K dosažení optimální funkce zařízení doporučujeme použít pro systémy na vedení vzduchu/spalin originální příslušenství Wolf.
Délkové údaje se vztahují na koncentrické vedení vzduchu/spalin a jednoduché vedení spalin a jen na originální díly Wolf.

Mohou být použity jen následující spalinovody a koncentrické spalinovody s certifikátem CE-0036-CPD-9169003:
- spalinovody DN60, DN80, DN110 a DN125
- koncentrické spalinovody DN60/100, DN80/125
- koncentrické spalinovody na fasádu DN80/125
- flexibilní spalinovody DN60 a DN83

Systémy pro přívod vzduchu a odvod spalin pro kondenzační kotle od 35 do 50 kW

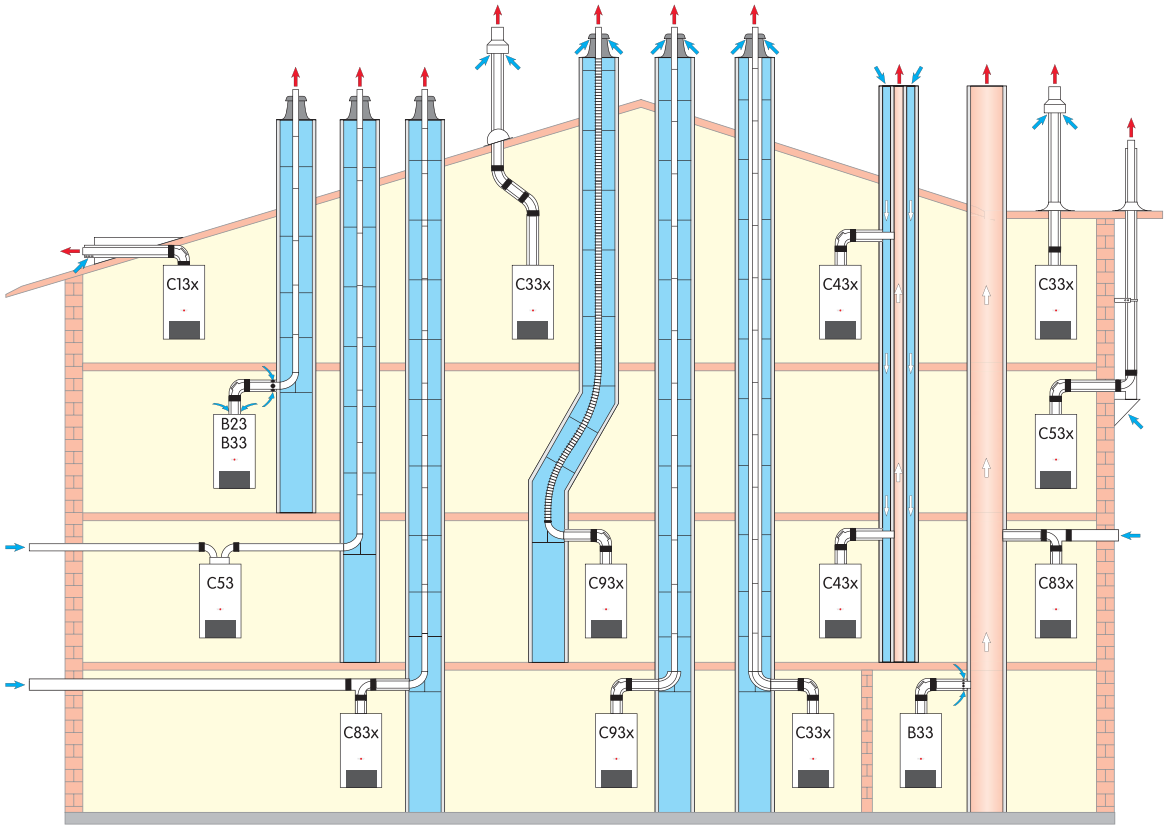

Varianty vyhotovení			max. délka* (m) CGB-35	max. délka* (m) CGB-50
B23	Vedení spalin v šachtě, sání vzduchu přes kotel z místa instalace (závislé na vzduchu z místa instalace kotle)	DN80 DN110	39 50	23 50
B33	Vedení spalin v šachtě, sání vzduchu z místa instalace přes vodorovné koncentrické připojení (závislé na vzduchu z místa instalace kotle)	DN80 DN110	35 50	16 50
B33	Připojení na komín odolný proti vlhkosti s vodorovným koncentrickým připojením (závislé na vzduchu z místa instalace kotle)		výpočet podle ČSN EN 13384 (výrobce systému)	
C13x	Vodorovný přechod šikmou střechou (nezávislé na vzduchu z místa instalace kotle)		16	8
C33x	Svislý koncentrický přechod šikmou nebo plochou střechou, svislé koncentrické vedení vzduchu/spalin v šachtě (nezávislé na vzduchu z místa instalace kotle)	DN 80/125 DN110/160	16 42	8 37
C43x	Připojení na komín pro vzduch/spaliny (LAS) odolný proti vlhkosti, max. délka potrubí od středu kotlového kolena po komín 2 m (nezávislé na vzduchu z místa instalace kotle)		výpočet podle ČSN EN 13384 (výrobce systému)	
C53	Připojení na odvod spalin v šachtě a přívod vzduchu před fasádu potrubím (nezávislé na vzduchu z místa instalace kotle), včetně vzduchového potrubí 3 m	DN80 DN110	38 50	19 50
C53x	Připojení na odvod spalin na fasádě (nezávislé na vzduchu z místa instalace kotle), nasávání vzduchu přes fasádu	DN80/125 DN110/160	38 50	19 50
C83x	Připojení na odvod spalin v šachtě a přívod vzduchu přes fasádu	DN80 DN110	38 50	19 50
C83x	Koncentrické připojení na komín odolný proti vlhkosti a přívod vzduchu přes fasádu		výpočet podle ČSN EN 13384 (výrobce systému)	
C93x	Spalinové potrubí v šachtě pevné nebo flexibilní, koncentrické připojovací potrubí	DN80 DN110	25 43	15 41

[1] **Max. délka odpovídá celkové délce od kotle po vyústění spalinovodu.**

Upozornění: Systémy C33x jsou vhodné i na instalaci v garáži.
Příklady montáže je třeba přizpůsobit místním předpisům.
K dosažení optimální funkce zařízení doporučujeme použít pro systémy na vedení vzduchu/spalin originální příslušenství Wolf.
Délkové údaje se vztahují na koncentrické vedení vzduchu/spalin a jednoduché vedení spalin a jen na originální díly Wolf.

Mohou být použity jen následující spalinovody a koncentrické spalinovody s certifikátem CE-0036-CPD-9169003:
- spalinovody DN80
- koncentrické spalinovody DN80/125
- spalinovody DN110
- koncentrické spalinovody na fasádu DN80/125
- flexibilní spalinovody DN83
- flexibilní spalinovody DN110

Systémy pro přívod vzduchu a odvod spalin pro nástěnné kondenzační kotle a centrály

Popis produktu	do 24 kW DN 60/100*		do 50 kW DN80/125	
	obj. číslo	cena Kč	obj. číslo	cena Kč
Sada DN60/100 resp. DN80/125 pro vodorovné vedení vzduchu a spalin bílá, **vyhotovení nezávislé na vzduchu z místa instalace kotle**, obsahuje: - revizní koleno 87° pro připojení ke kotli - trubku délka 1000 mm - přechod přes stěnu s koncovkou proti větru délky L - 2 rozety Ke kotlům do 24 kW je pro připojení soupravy na systém DN80/125 potřebná redukce obj. č. 26 51 733.	26 51 749	**6 317,–**	26 51 495	**4 429,–**
Připojovací sada pro vedení spalin v šachtě, bílá, DN60/100 nebo DN80/125 **vyhotovení nezávislé na vzduchu z místa instalace,** obsahuje: - revizní koleno 87° pro připojení ke kotli - trubku délky 500 mm - rozetu - opěrné koleno 87° s podpěrou (DN60, DN60-DN80 nebo DN80) - 4 distanční držáky - plastový nebo antikorový kryt šachty s integrovaným vedením spalin a vzduchu. Ke kotlům do 24 kW je pro připojení soupravy na systém DN80/125 potřebná redukce obj. č. 26 51 733.	NOVÉ			
DN60: plastový kryt	26 51 870	**8 196,–**		
antikorový kryt	26 51 875	**9 674,–**		
DN80: plastový kryt	26 51 752	**8 133,–**	26 51 497	**4 193,–**
antikorový kryt	26 51 854	**9 599,–**	26 51 856	**9 599,–**

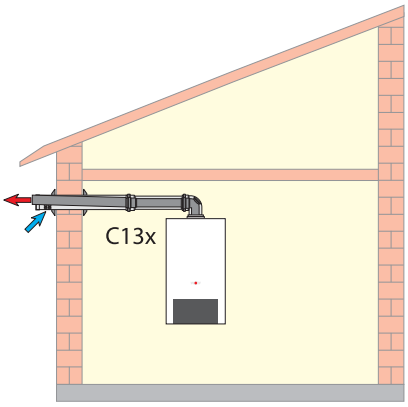

DN60/100 L= 750 mm
DN80/125 L= 800 mm

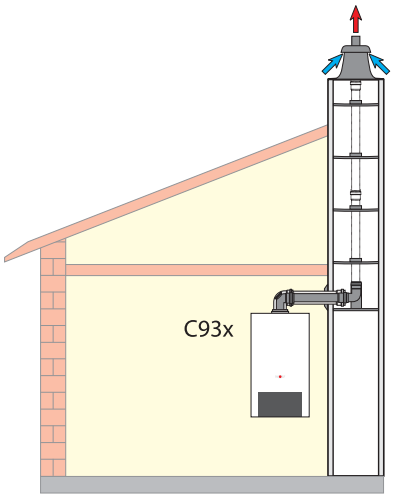

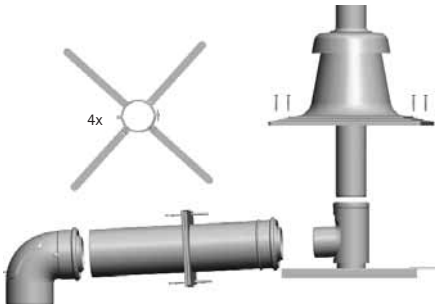

* dodací doba prvků DN60/100 na vyžádání

Systémy pro přívod vzduchu a odvod spalin pro nástěnné kondenzační kotle a centrály

Popis produktu		do 50 kW DN80/125 obj. číslo	cena Kč
Připojovací sada DN80 z polypropylenu pro vedení spalin v šachtě	**plastový kryt**	26 51 520	**3 609,–**
vyhotovení **závislé na vzduchu z místa instalace**,	**antikorový kryt**	26 51 858	**8 009,–**
obsahuje:	NOVÉ		
- revizní koleno 87°/DN80 pro připojení ke kotli - trubku DN80 délky 500 mm - rozetu - opěrné koleno 87° s podpěrou - revizní trubku - 4 distanční držáky - plastový nebo antikorový kryt šachty s integrovaným vedením spalin a vzduchu.			
Ke kotlům do 24 kW je pro připojení soupravy na systém DN80/125 potřebná redukce obj. č. 26 51 733.			
Připojovací sada DN80/125 pro koncentrické vedení spalin v šachtě	**plastový kryt**	26 51 498	**4 754,–**
bílá, vyhotovení **nezávislé na vzduchu z místa instalace**,	**antikorový kryt**	26 51 857	**10 280,–**
obsahuje:	NOVÉ		
- revizní koleno 87° pro připojení ke kotli - trubku DN80/125 délky 500 mm - rozetu - koncentrické opěrné koleno 87° - plastový nebo antikorový kryt šachty s integrovaným vedením spalin a vzduchu.			
Ke kotlům do 24 kW je pro připojení soupravy na systém DN80/125 potřebná redukce obj. č. 26 51 733.			
		do 24 kW DN60/100* obj. číslo	cena Kč
Připojovací sada DN60/100 pro koncentrické vedení spalin v šachtě	**plastový kryt**	26 51 750	**8 814,–**
	antikorový kryt	26 51 855	**10 280,–**
bílá, vyhotovení **nezávislé na vzduchu z místa instalace**	NOVÉ		
obsahuje: - revizní koleno 87° pro připojení ke kotli - koncentrickou trubku délky 500 mm - rozetu - koncentrické opěrné koleno 87° s podpěrou* - 4 distanční držáky na koncentrickou trubku - kryt šachty z plastu resp. z antikoru			
* Upozornění: místo podpěry se na podepření může použít spalinová trubka příslušné délky.			

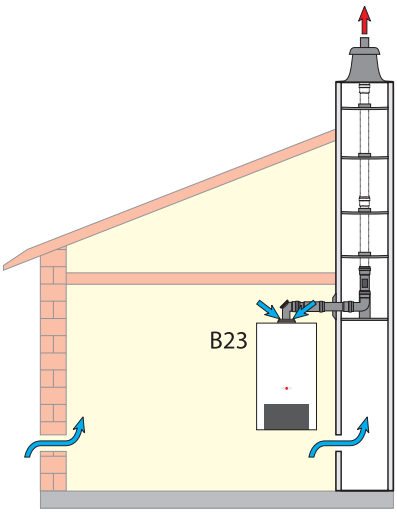

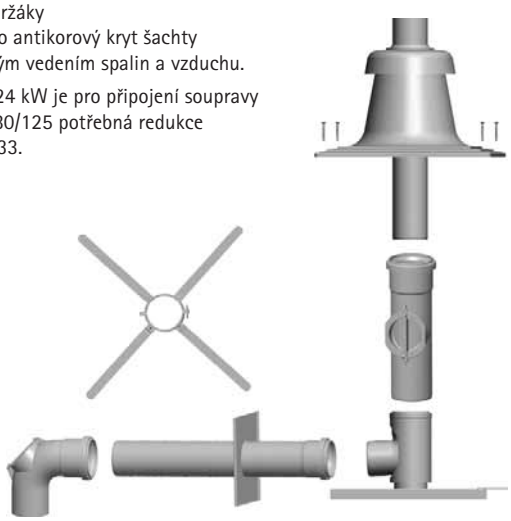

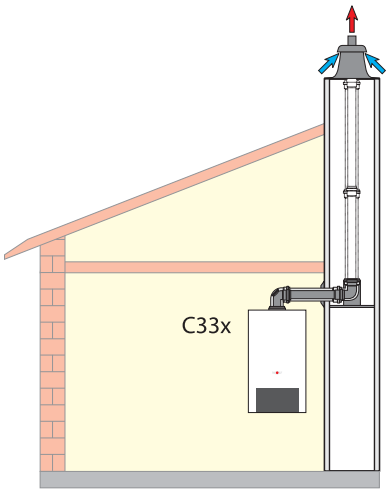

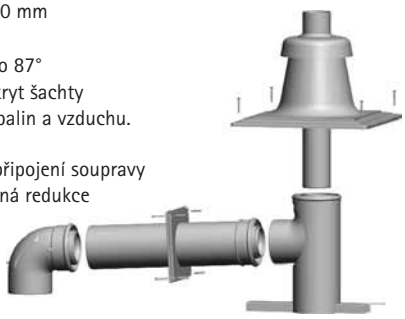

* dodací doba prvků DN60/100 na vyžádání

Systémy pro přívod vzduchu a odvod spalin pro nástěnné kondenzační kotle a centrály

Popis produktu	do 24 kW DN 60/100*		do 50 kW DN80/125	
	obj. číslo	cena Kč	obj. číslo	cena Kč
Připojovací sada DN80/125 nebo DN60/100 na komín LAS bílá, vyhotovení **nezávislé na vzduchu z místa instalace**, obsahuje: - revizní koleno 87° pro připojení ke kotli - trubku délky 500 mm, - rozetu - trubku DN80 alebo DN 60 délky 500 mm, Ke kotlům do 24 kW je pro připojení soupravy na systém DN80/125 potřebná redukce obj. č. 26 51 733.	26 51 751 NOVÉ	**3 716,–**	26 51 499	**3 362,–**
Připojovací sada DN80/125 nebo DN 60/100 na komín bílá, vyhotovení **závislé na vzduchu z místa instalace**, obsahuje: - revizní koleno 87° pro připojení ke kotli - trubku délky 500 mm, - rozetu Ke kotlům do 24 kW je pro připojení soupravy na systém DN80/125 potřebná redukce obj. č. 26 51 733.	26 51 753 NOVÉ	**4 046,–**	26 51 496	**4 429,–**

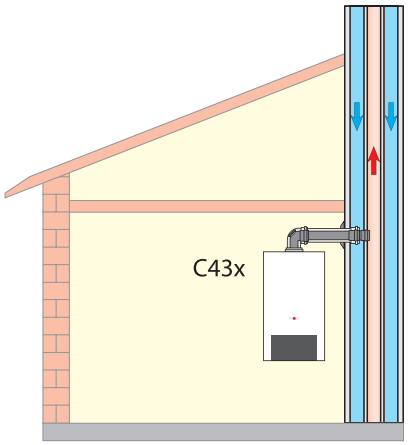

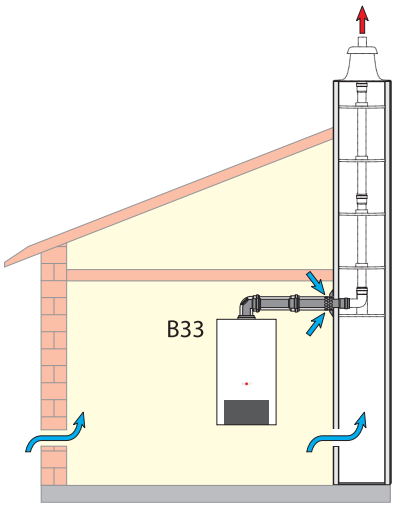

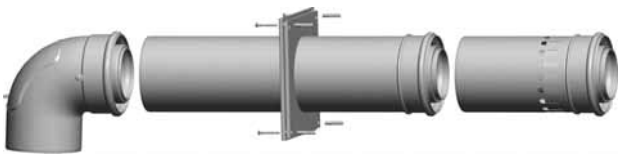

* dodací doba prvků DN60/100 na vyžádání

Systémy pro přívod vzduchu a odvod spalin pro nástěnné kondenzační kotle a centrály

Popis produktu	do 50 kW DN80/125 obj. číslo	cena Kč
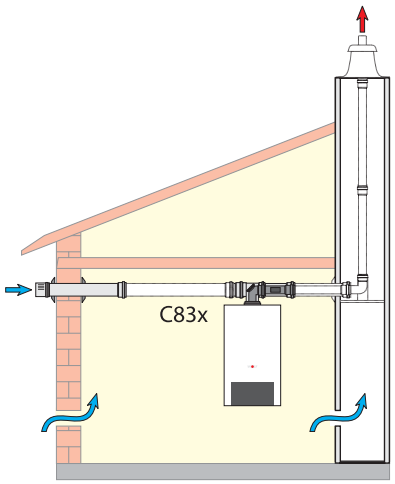 **Připojovací sada DN80/125** **pro vedení vzduchu přes fasádu a spalin v šachtě**, bílá, **vyhotovení nezávislé na vzduchu z místa instalace**, obsahuje: - nasávací koncovku DN 125 - nasávací trubku DN125 délky 500 mm - 2 rozety - revizní T-kus 87° pro připojení ke kotli - revizní trubku délky 500 mm. Ke kotlům do 24 kW je pro připojení soupravy na systém DN80/125 potřebná redukce obj. č. 26 51 733. 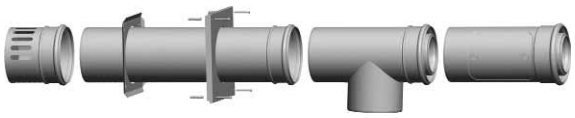	26 51 500	**8 278,–**
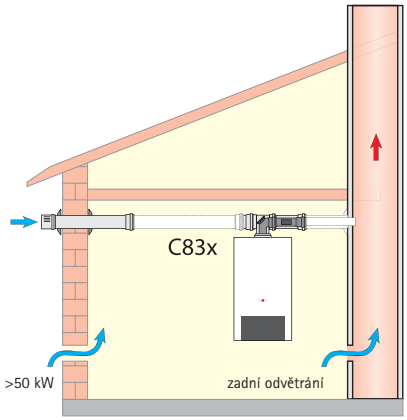		

Systémy pro přívod vzduchu a odvod spalin pro nástěnné kondenzační kotle a centrály

	Popis produktu	do 50 kW DN80/125 obj. číslo	cena Kč
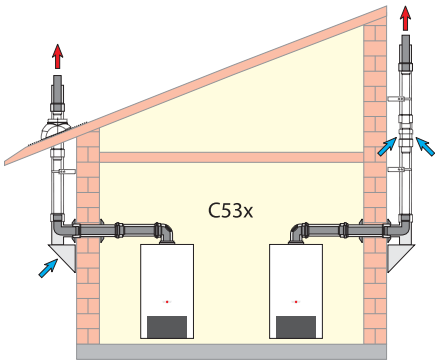	**Připojovací sada DN80/125 pro vedení spalin po fasádě** bílá, vyhotovení **nezávislé na vzduchu z místa instalace**, obsahuje: - revizní koleno 87° pro připojení ke kotli - trubku DN80/125 délky 500 mm - 2 rozety - koncentrický přechod přes stěnu - koncentrickou přípojku na vnější stěnu - koncentrické vyústění s upevňovacím pásem Ke kotlům do 24 kW je pro připojení soupravy na systém DN80/125 potřebná redukce obj. č. 26 51 733. 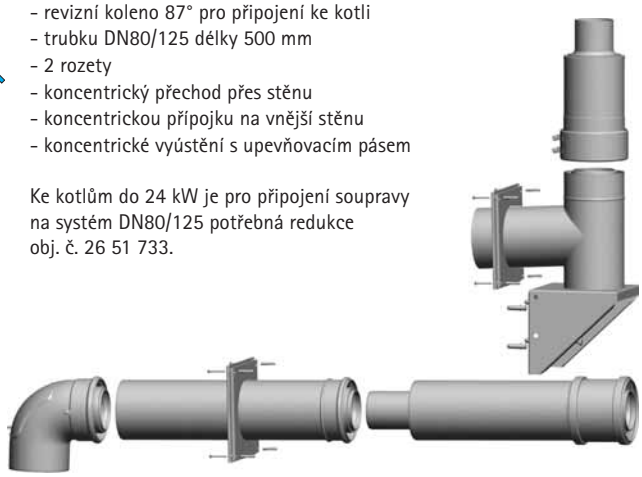	26 51 501	**12 374,–**
	Přechod střechou po fasádě DN 80/125 z ušlechtilé oceli/polypropylenu, délka 1000 mm	26 51 655	**4 727,–**
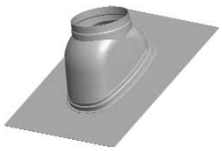	**Střešní deska DN 125** barva černá barva červenohnědá	26 51 656 26 51 657	**1 775,–** **1 775,–**
	Vyústění komína na fasádu DN 80/125 z ušlechtilé oceli/polypropylenu, délka 290 mm	26 51 799	**2 436,–**
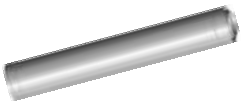	**Trubka na fasádu DN80/125** z ušlechtilé oceli/polypropylenu délka 1000 mm délka 2000 mm	 26 51 658 26 51 659	 **2 312,–** **4 583,–**
	Trubka s nasáváním na fasádu DN 80/125 z ušlechtilé oceli/polypropylenu, délka 250 mm	26 51 663	**2 849,–**
	Držák na trubky na fasádu DN 125 nastavitelný, z ušlechtilé oceli, doporučený rozestup držáků max. 2 m	26 51 662	**1 156,–**

Systémy pro přívod vzduchu a odvod spalin pro nástěnné kondenzační kotle a centrály

	Popis produktu	do 50 kW DN80/125 obj. číslo	cena Kč
	Prodloužení držáku pro trubku na fasádu DN 125 z ušlechtilé oceli nastavitelné v rozsahu 135 - 230 mm	26 51 783	**1 631,-**
	Koleno na fasádu DN80/125 z ušlechtilé oceli/polypropylenu		
	15°	26 51 761	**1 631,-**
	30°	26 51 762	**1 631,-**
	45° (souprava 2 ks)	26 51 661	**3 241,-**
	87°	26 51 763	**1 961,-**
	Revizní trubka na fasádu DN80/125 z ušlechtilé oceli/polypropylenu, délka 250 mm	26 51 660	**2 972,-**
	Svěrný pás na trubku na fasádu DN 80/125 z ušlechtilé oceli/polypropylenu	26 51 769	**1 156,-**
	Vnější nástěnná konzola DN 80/125 z ušlechtilé oceli/polypropylenu včetně vnějšího krytu a upevňovacího materiálu	26 51 682	**5 635,-**
	Prodloužení nástěnné konzoly na fasádu DN 125 z ušlechtilé oceli nastavitelné v rozsahu 155 - 240 mm	26 51 784	**3 612,-**

Systémy pro přívod vzduchu a odvod spalin pro nástěnné kondenzační kotle a centrály

	Popis produktu	do 50 kW DN80 obj. číslo	cena Kč
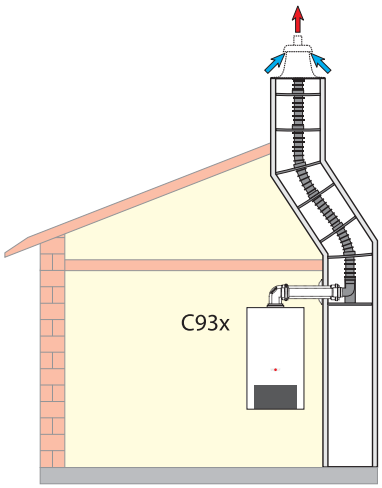	**Souprava DN83 flexibilní** pro vedení spalin v šachtě, obsahuje: - flexibilní trubku 12,5 m - upevnění (držák) flexibilní trubky na kryt šachty - opěrné koleno 87°/DN 80 s podpěrou - 4 distanční držáky Ke kotlům do 24 kW je pro připojení soupravy na systém DN80/125 potřebná redukce obj. č. 26 51 733. 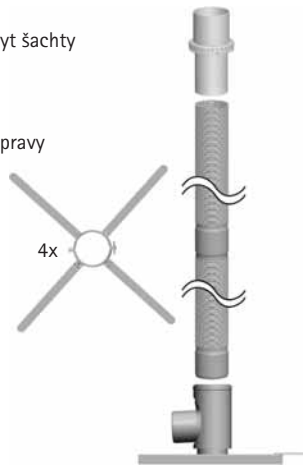	26 51 574	**11 218,–**
	Kryt šachty DN 83 z plastu k připojení flexibilní trubky DN 83, s trubkou vyústění z UV-stabilizovaného plastu, základní deska 30 x 30 cm	26 51 511	**2 931,–**
	Kryt šachty DN 83 z ušlechtilé oceli k připojení flexibilní trubky DN 83, s trubkou vyústění z ušlechtilé oceli, základní deska 30 x 30 cm	26 51 527	**4 397,–**
	Trubka DN 83 – 8 m flexibilní k prodloužení flexibilní trubky v šachtě	26 51 579	**3 241,–**
	Distanční držák na trubku DN 80 k vedení spalin, souprava 4 ks	26 51 509	**696,–**
	Spojka flexibilní trubky DN 83 ke spojení 2 flexibilních trubek	26 51 576	**2 395,–**
	Revizní trubka DN 83 k zabudování do flexibilní trubky	26 51 577	**3 096,–**
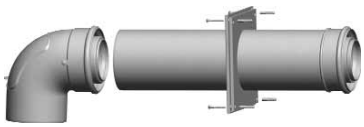	**Připojovací sada DN 80/125 na komín** bílá, vyhotovení nezávislé na vzduchu v místě instalace, obsahuje: - revizní koleno 87° - koncentrickou trubku délky 500 mm - rozetu	26 51 480	**2 872,–**

Systémy pro přívod vzduchu a odvod spalin pro nástěnné kondenzační kotle a centrály

Popis produktu		do 24 kW DN60* obj. číslo	cena Kč
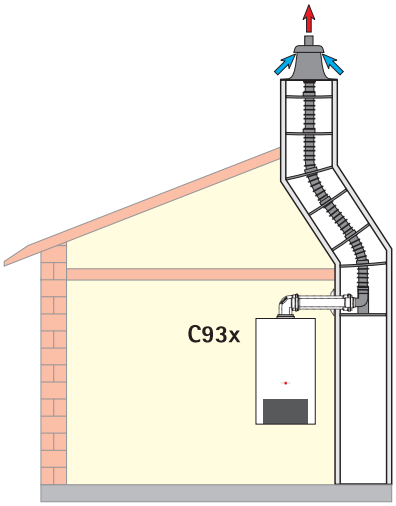 **Souprava DN60 flexibilní** k vedení spalin v šachtě, obsahuje: - flexibilní trubku 12,5 m - kryt šachty - zasouvací držák trubky - opěrné koleno 87°/DN60 s podpěrou* - 6 distančních držáků * Místo podpěry se k podepření může použít spalinová trubka příslušné délky. 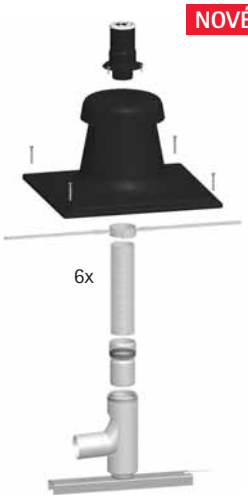	NOVÉ	26 51 787	11 250,–
Kryt šachty DN60 z plastu pro připojení flexibilní trubky DN60, s trubkou vyústění, základní deskou 40 x 40 cm s možností zmenšení na 35 x 35 cm nebo 30 x 30 cm	NOVÉ	26 51 790	2 931,–
Trubka DN60 – 12,5 m flexibilní k prodloužení flexibilní trubky v šachtě	NOVÉ	26 51 791	5 800,–
Distanční držák na trubku DN60, souprava 6 kusů	NOVÉ	26 51 788	696,–
Spojka flexibilní trubky DN60 ke spojení 2 flexibilních trubek	NOVÉ	26 51 793	1 631,–
Zasouvací držák trubky flexibilní DN60 k upevnění trubky na opěrné koleno	NOVÉ	26 51 794	908,–
Revizní trubka DN60 k zabudování do flexibilní trubky	NOVÉ	26 51 792	2 539,–
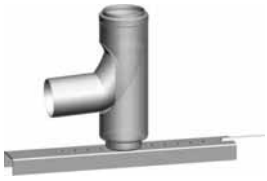 **Opěrné koleno 87° na flexibilní trubku DN60** s podpěrou	NOVÉ	26 51 795	867,–

* dodací doba na vyžádání

Systémy pro přívod vzduchu a odvod spalin pro nástěnné kondenzační kotle a centrály

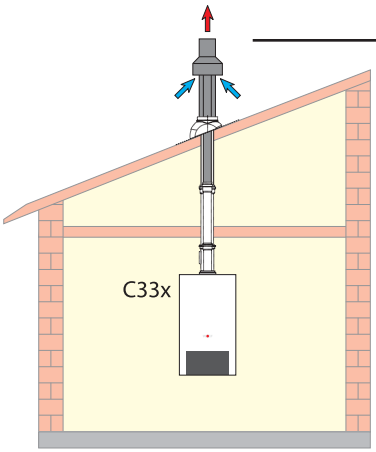

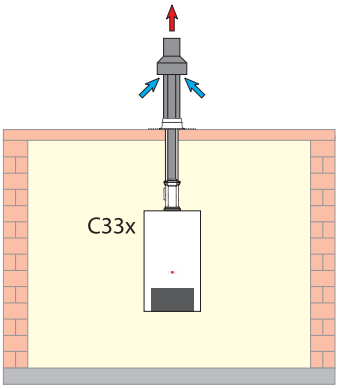

Popis produktu		do 24 kW DN 60/100*		do 50 kW DN80/125	
		obj. číslo	cena Kč	obj. číslo	cena Kč
Souprava pro vedení vzduchu/spalin přes střechu					
obsahuje:					
- trubku pro svislý přechod střechou, z polypropylenu					
- upevňovací třmen s objímkou					
délka 1200-1700 mm: (s posuvným členem)	barva černá	26 51 703	**3 592,–**	26 51 474	**2 654,–**
	barva červenohnědá	26 51 704	**3 592,–**	26 51 475	**3 232,–**
délka 1800-2300 mm: (s posuvným členem)	barva černá	–		26 51 476	**4 397,–**
	barva červenohnědá	–		26 51 477	**4 397,–**
délka 2650 mm: (s posuvným členem)	barva černá	26 51 679	**5 202,–**	–	
	barva červenohnědá	26 51 680	**5 202,–**	–	
		NOVÉ			

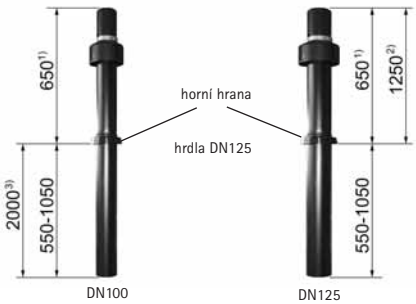

Popis produktu	obj. číslo	cena Kč
Střešní deska pro šikmou střechu se sklonem 25° až 45°		
s adaptérem pro trubku na svislý průchod střechou, vhodná pro střešní krytinu s bobrovkou, břidlicí nebo šindelem		
barva černá	17 20 202	**910,–**
barva červenohnědá	17 20 203	**910,–**
Střešní deska 50 x 50 cm pro šikmou střechu se sklonem 25° až 45°		
s adaptérem pro trubku na svislý průchod střechou a dodatečné vyrovnání tolerancí, vhodná pro všechny běžné střešné krytiny mimo velkoformátové vlnité střešní tašky		
barva černá s otočným, ohebným, na černo potáhnutým překrytím	17 20 206	**1 569,–**
barva červenohnědá s otočným, ohebným, na červenohnědo potáhnutým překrytím	17 20 207	**1 569,–**
Střešní deska pro šikmou střechu se sklonem 25° až 45°		
s adaptérem pro trubku na svislý průchod střechou, vhodná pro střešní krytiny s vlnitou střešní taškou		
barva černá s ohebným olověným překrytím dole	17 20 200	**1 362,–**
barva červenohnědá s ohebným olověným překrytím dole	17 20 201	**1 362,–**
Střešní deska pro šikmou střechu se sklonem 25° až 45°		
s adaptérem pro trubku na svislý průchod střechou, vhodná pro střešní krytiny s vlnitou střešní taškou		
barva černá s ohebným na černo potáhnutým překrytím dole	17 20 204	**1 569,–**
barva červenohnědá s ohebným na červenohnědo potáhnutým překrytím dole	17 20 205	**1 569,–**
Límec na plochou střechu na svislý přechod střechou	26 51 486	**1 032,–**

* dodací doba prvků DN60/100 na vyžádání

Systémy pro přívod vzduchu a odvod spalin pro nástěnné kondenzační kotle a centrály

Popis produktu	35 – 50 kW DN110 obj. číslo	cena Kč
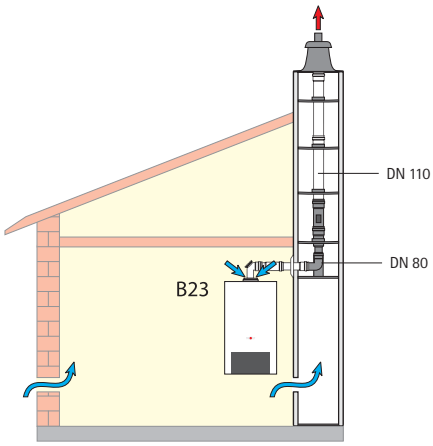 **Připojovací sada DN110 pro vedení spalin v šachtě** vyhotovení závislé na vzduchu z místa instalace, obsahuje: - kryt šachty z plastu - 4 distanční držáky - revizní trubku DN110 - adaptér DN80 na DN110 - opěrné koleno 87°/DN80 s podpěrou 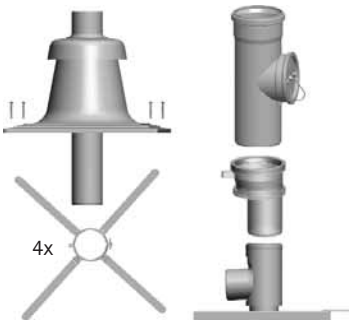	26 51 526	**6 791,–**
Připojovací sada DN 80 na komín z polypropylenu bílá, vyhotovení závislé na vzduchu z místa instalace, obsahuje: - revizní koleno 87°/DN80 pro připojení ke kotli - trubku DN80 délky 500 mm - rozetu	26 51 522	**1 631,–**
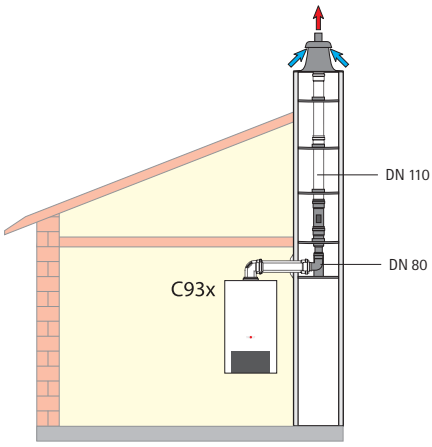 **Připojovací sada DN110 pro vedení spalin v šachtě** vyhotovení nezávislé na vzduchu z místa instalace, obsahuje: - kryt šachty z plastu - 4 distanční držáky - revizní trubku DN110 - adaptér DN 80 na DN110 - opěrné koleno 87°/DN 80 s podpěrou 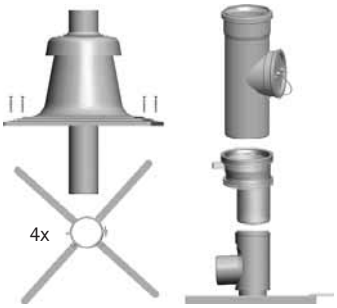	26 51 526	**6 791,–**
Připojovací sada DN80/125 na komín bílá vyhotovení nezávislé na vzduchu z místa instalace, obsahuje: - revizní koleno 87°/DN80/125 pro připojení ke kotli - trubku DN125/80 délky 500 mm - rozetu 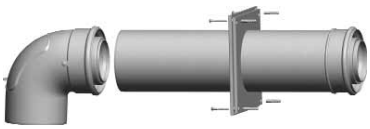	26 51 480	**2 872,–**

Kaskády pro systém závislý na vzduchu z místa instalace

CGB, CGB-K, CGS, CGW do 24 kW

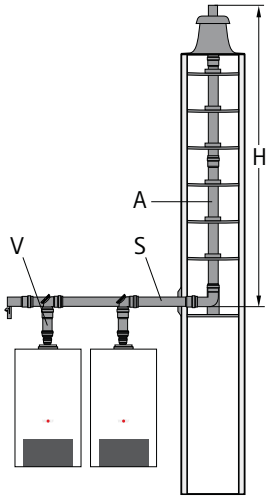

Pro výpočet hodnot v tabulce byly zahrnuty následující vstupní podmínky:

- vzdálenost mezi kotli: 1,0 m
- napojení na šachtu: 1 x koleno 87 ° a 2,0 m koncentrické
- vedení spaliny/vzduch
- teplotní podmínky: všechny kotle s max. výkonem
- spalinové klapky: zabudované v kotlích

CGB-(K) / CGS / CGW		V napojení ke kotli	S vodorovný sběrač	A svislý spalinovod	min. rozměr šachty kruhový	min. rozměr šachty čtvercový	H max. výška svislého spalinovodu
20 + 20	2 kotle v řadě	DN110	DN110	DN110	188 mm	168 mm	50 m
20 + 24	2 kotle v řadě	DN110	DN110	DN110	188 mm	168 mm	50 m
24 + 24	2 kotle v řadě	DN110	DN110	DN110	188 mm	168 mm	50 m
20 + 20 + 20	3 kotle v řadě	DN110	DN110	DN110	188 mm	168 mm	50 m
20 + 20 + 24	3 kotle v řadě	DN110	DN110	DN110	188 mm	168 mm	47 m
		DN110	DN110	DN125	205 mm	185 mm	50 m
20 + 24 + 24	3 kotle v řadě	DN110	DN110	DN110	188 mm	168 mm	40 m
		DN110	DN110	DN125	205 mm	185 mm	50 m
24 + 24 + 24	3 kotle v řadě	DN110	DN110	DN110	188 mm	168 mm	35 m
		DN110	DN110	DN125	205 mm	185 mm	50 m
20 + 20 + 20 + 20	4 kotle v řadě	DN110	DN110	DN110	188 mm	168 mm	25 m
		DN110	DN110	DN125	205 mm	185 mm	50 m
20 + 20 + 20 + 24	4 kotle v řadě	DN110	DN110	DN110	188 mm	168 mm	21 m
		DN110	DN110	DN125	205 mm	185 mm	48 m
		DN110	DN125	DN125	205 mm	185 mm	50 m
20 + 20 + 24 + 24	4 kotle v řadě	DN110	DN110	DN110	188 mm	168 mm	18 m
		DN110	DN110	DN125	205 mm	185 mm	42 m
		DN110	DN125	DN125	205 mm	185 mm	48 m
		DN110	DN125	DN160	244 mm	224 mm	50 m
20 + 24 + 24 + 24	4 kotle v řadě	DN110	DN110	DN110	188 mm	168 mm	15 m
		DN110	DN110	DN125	205 mm	185 mm	37 m
		DN110	DN125	DN125	205 mm	185 mm	43 m
		DN110	DN125	DN160	244 mm	224 mm	50 m
20 + 24 + 24 + 24	4 kotle v řadě	DN110	DN110	DN110	188 mm	168 mm	13 m
		DN110	DN110	DN125	205 mm	185 mm	33 m
		DN110	DN125	DN125	205 mm	185 mm	39 m
		DN110	DN125	DN160	244 mm	224 mm	50 m

Kaskády pro systém závislý na vzduchu z místa instalace

CGB-(K) od 35 do 100 kW

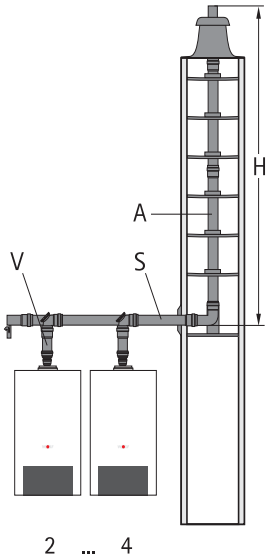

Pro výpočet hodnot v tabulce byly zahrnuty následující vstupní podmínky:

- vzdálenost mezi kotli: 1,0 m
- vzdálenost za posledním kotlem: 2,0 m
- odpory: 2 kolena 45° dimenze S (volitelně na rovnoběžné přesazení anebo ohyb 90 °)
- vzduch na spalování: z prostoru kotelny
- větrání šachty: na principu souproudu – geodetická výška: 325 m

CGB-(K)		V napojení ke kotli	S vodorovný sberač	A svislý spalinovod	min. rozměr šachty		H max. výška svislého spalinovodu
					kruhový	čtvercový	
35	2 kotle v řadě	DN110	DN110	DN110	188mm	168mm	50m
	3 kotle v řadě	DN110	DN110	DN110	188mm	168mm	16m
	3 kotle v řadě	DN110	DN110	DN125	205mm	185mm	38m
	3 kotle v řadě	DN110	DN125	DN125	205mm	185mm	43m
	3 kotle v řadě	DN110	DN125	DN160	244mm	224mm	50m
	4 kotle v řadě	DN110	DN125	DN160	244mm	224mm	50m
50	2 kotle v řadě	DN110	DN160	DN160	244mm	224mm	50m
	3 kotle v řadě	DN110	DN160	DN160	244mm	224mm	50m
	4 kotle v řadě	DN110	DN160	DN160	244mm	224mm	30m
75	2 kotle v řadě	DN110	DN160	DN160	244mm	224mm	50m
	3 kotle v řadě	DN110	DN160	DN160	244mm	224mm	15m
	4 kotle v řadě	DN110	DN160	DN200	280mm	260mm	22m
100	2 kotle v řadě	DN110	DN160	DN160	244mm	224mm	34m
	3 kotle v řadě	DN110	DN160	DN200	280mm	260mm	39m
	4 kotle v řadě	na vyžádání					

Kaskády pro systém nezávislý na vzduchu z místa instalace

CGB, CGW do 20 kW

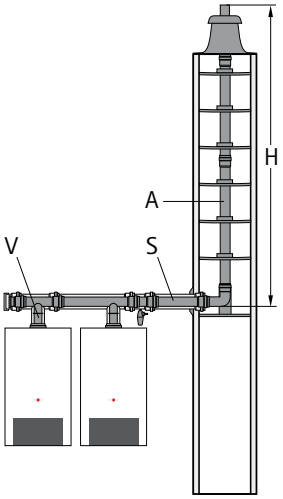

Pro výpočet hodnot v tabulce byly zahrnuty následující vstupní podmínky:

- napojení na šachtu: 1 x koleno 87 ° a 1,0 m koncentrické
- vedení vzduch/spaliny
- bezpečnostní součinitel: 1,2
- svislý rozestup kotlů: 2,5 m
- průřez šachty: 168 mm x 168 mm
- max. provozní tlak: 60 Pa

CGB-11 / CGW-11/100		V napojení ke kotli	S vodorovný sběrač	A svislý spalinovod	min. rozměr šachty čtvercový	H max. výška svislého spalinovodu
11 + 11	2 kotle v řadě*	DN80/125	DN110/160	DN80	135 mm	9 m
11 + 11 + 11	3 kotle v řadě*	DN80/125	DN110/160	DN80	135 mm	14 m
11 + 11 + 11 + 11	4 kotle v řadě*	DN80/125	DN110/160	DN80	135 mm	7 m
		DN80/125	DN110/160	DN110	170 mm	13 m
20 + 20	2 kotle v řadě	DN80/125	DN110/160	DN80	135 mm	9 m
		DN80/125	DN110/160	DN110	170 mm	13 m
20 + 20 + 20	3 kotle v řadě	DN80/125	DN110/160	DN110	170 mm	13 m
		DN80/125	DN110/160	DN110	190 mm	14 m
		DN80/125	DN110/160	DN110	210 mm	15 m
		DN80/125	DN110/160	DN125	190 mm	16 m
		DN80/125	DN110/160	DN125	210 mm	17 m
		DN80/125	DN110/160	DN125	230 mm	18 m
20 + 20 + 20 + 20	4 kotle v řadě	DN80/125	DN110/160	DN110	170 mm	6 m
		DN80/125	DN110/160	DN125	190 mm	11 m
		DN80/125	DN110/160	DN125	210 mm	12 m
		DN80/125	DN110/160	DN160	230 mm	15 m

CGB-11 / CGW-11/100		V napojení ke kotli	S vodorovný sběrač	A svislý spalinovod	min. rozměr šachty kruhový	H max. výška svislého spalinovodu
11 + 11	2 kotle v řadě*	DN80/125	DN110/160	DN80	155 mm	9 m
11 + 11 + 11	3 kotle v řadě*	DN80/125	DN110/160	DN80	155 mm	14 m
11 + 11 + 11 + 11	4 kotle v řadě*	DN80/125	DN110/160	DN80	155 mm	7 m
		DN80/125	DN110/160	DN110	170 mm	13 m
20 + 20	2 kotle v řadě	DN80/125	DN110/160	DN80	155 mm	9 m
		DN80/125	DN110/160	DN110	190 mm	13 m
20 + 20 + 20	3 kotle v řadě	DN80/125	DN110/160	DN110	190 mm	14 m
		DN80/125	DN110/160	DN110	210 mm	15 m
		DN80/125	DN110/160	DN125	210 mm	17 m
		DN80/125	DN110/160	DN125	230 mm	17 m
		DN80/125	DN110/160	DN125	250 mm	18 m
20 + 20 + 20 + 20	4 kotle v řadě	DN80/125	DN110/160	DN110	190 mm	6 m
		DN80/125	DN110/160	DN125	190 mm	9 m
		DN80/125	DN110/160	DN125	210 mm	11 m
		DN80/125	DN110/160	DN160	250 mm	13 m

* Při provozu kotlů s výkonem 11 kW se může ukázat jako potřebné zvýšení minimálního výkonu o cca 1 kW v závislosti na individuálních podmínkách provozu. Správnou funkci je třeba ověřit při uvádění do provozu.

Připojení více kotlů pro systém nezávislý na vzduchu z místa instalace

CGB, CGB-K, CGS, CGW

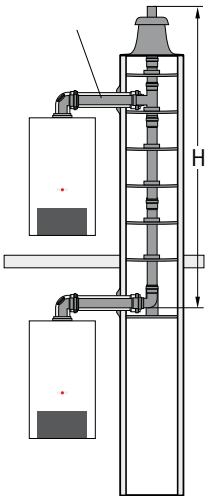

Pro výpočet hodnot v tabulce byly zahrnuty následující vstupní podmínky:

- vzdálenost mezi kotli: 1,0 m
- vzdálenost za posledním kotlem: 2,0 m
- odpory: 2 kolena 45° dimenze S (volitelně na rovnoběžné přesazení anebo ohyb 90 °)
- vzduch na spalování: z prostoru kotelny
- větrání šachty: na principu souproudu – geodetická výška: 325 m

	Počet kotlů	Max. délka svislého spalinovodu
CGB-11 / CGW-11/100		
	2	21,50 m
	3	21,50 m
	4	21,50 m
	5	21,50 m
	6	20,50 m
CGB-(K)-20 / CGS-20/160 / CGW-20/120		
	2	19,5 m
	3	17,00 m
	4	15,00 m
	5	12,50 m
CGB-(K)-24 / CGS-24/200 / CGW-24/140		
	2	21,00 m
	3	17,00 m
	4	10,50 m

Systémy pro přívod vzduchu a odvod spalin pro kaskády a zapojení více kotlů do 24 kW

Popis produktu	do 24 kW DN 60→110* obj. číslo	do 24 kW DN 60→110* cena Kč	do 24 kW DN 60→125 obj. číslo	do 24 kW DN 60→125 cena Kč
Základní souprava k připojení více kotlů DN60/110 popř. DN60/125 NOVÉ vyhotovení **nezávislé na vzduchu z místa instalace,** obsahuje: - kryt šachty kompl. DN110 resp. 125 včetně trubky vyústění - 6 distančních držáků DN110 popř. DN125 - rozšíření DN80 na DN110 - opěrné koleno DN60 - DN80 s podpěrou* * Místo podpěry se na podepření může použít spalinová trubka příslušné délky.	26 51 450	**6 936,–**	26 51 862	**13 200,–**
Doplňková souprava DN110 resp. DN125 pro připojení více kotlů NOVÉ vyhotovení **nezávislé na vzduchu z místa instalace,** obsahuje: - etážový T-kus DN110 resp. DN125 s přípojkou DN80, délka 440 mm - rozšíření excentrické z DN60 na DN80	26 51 861	**5 990,–**	26 51 863	**na vyž.**

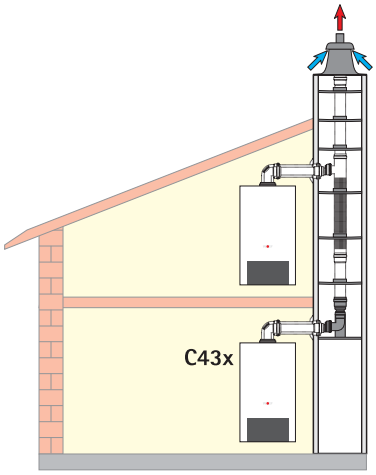

Popis produktu	do 24 kW DN110 obj. číslo	do 24 kW DN110 cena Kč
Základní souprava DN110 na kaskádu NOVÉ vyhotovení **závislé na vzduchu z místa instalace,** obsahuje: - 2 rozšíření z DN60 na DN80, - 2 rozšíření z DN80 na DN110 - 2 spalinové trubky DN110 x 250 mm - 2 revizní kolena 87° DN110 - 2 sběrače DN110/110 - spalinová trubka DN110 x 500 - koncový díl s revizním otvorem a odvodem kondenzátu - sifon na koncový díl - vazelína - tuba 50 ml	26 51 686	**10 734,–**
Doplňková souprava DN110 na kaskádu NOVÉ vyhotovení **závislé na vzduchu z místa instalace**, obsahuje: - rozšíření z DN60 na DN80 - rozšíření z DN80 na DN110 - spalinová trubka DN110 x 250 mm - revizní koleno 87° DN110 - sběrač DN110/110 - vazelína - tuba 50 ml	26 51 687	**4 417,–**

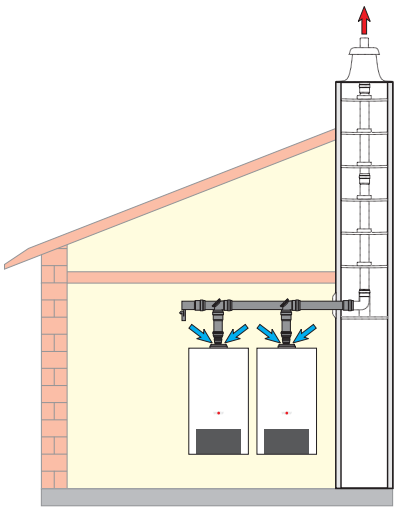

* dodací doba na vyžádání

Systémy pro přívod vzduchu a odvod spalin pro kaskády kondenzačních kotlů do 24 kW

Popis produktu	do 24 kW DN110 obj. číslo	do 24 kW DN110 cena Kč
Sada do šachty DN110 NOVÉ vyhotovení **závislé na vzduchu z místa instalace,** pro připojení kaskády kotlů, obsahuje: - kryt šachty DN110 včetně trubky vyústění - 6 distančních držáků DN110 - opěrné koleno 87° DN110 s podpěrou* - přechod stěnou DN110/160 - rozeta DN160 - vazelína - tuba 50 ml * Místo podpěry se na podepření může použít spalinová trubka příslušné délky.	26 51 688	**5 264,–**

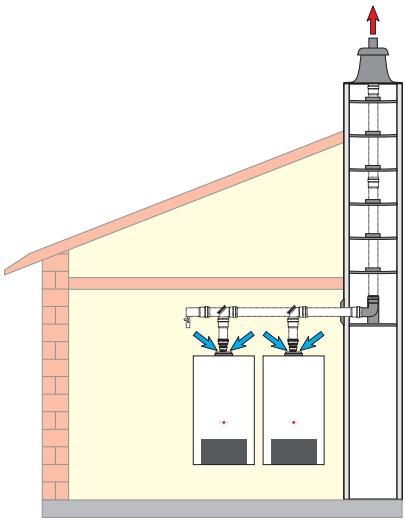

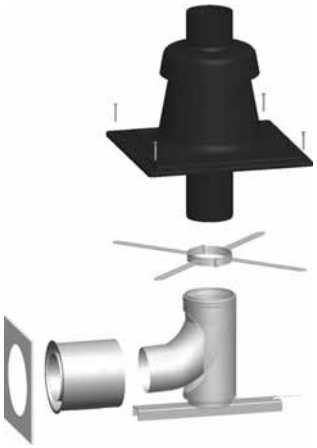

Popis produktu	do 24 kW DN125 obj. číslo	do 24 kW DN125 cena Kč
Sada do šachty DN125 NOVÉ vyhotovení **závislé na vzduchu z místa instalace,** pro připojení kaskády kotlů, obsahuje: - kryt šachty DN125 včetně trubky vyústění - 6 distančních držáků DN125 - rozšíření DN100 na DN160 - opěrné koleno 87° DN110 s podpěrou* - přechod stěnou DN110/160 - rozeta DN160 - vazelína - tuba 50 ml * Místo podpěry se na podepření může použít spalinová trubka příslušné délky.	26 51 689	**8 608,–**

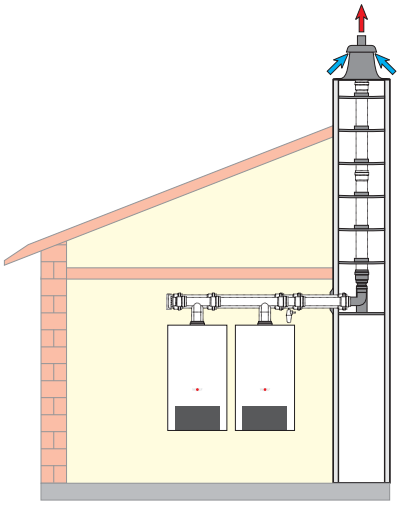

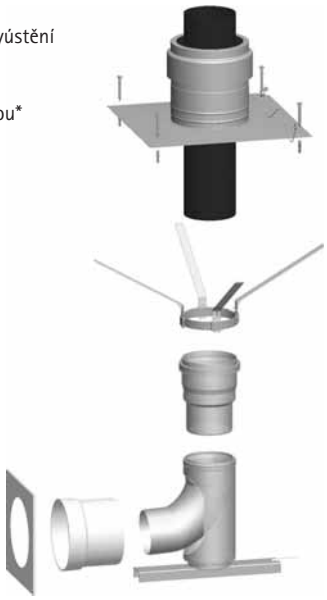

Systémy pro přívod vzduchu a odvod spalin pro kaskády kondenzačních kotlů do 24 kW

Popis produktu	do 20 kW DN110/160 obj. číslo	do 20 kW DN110/160 cena Kč
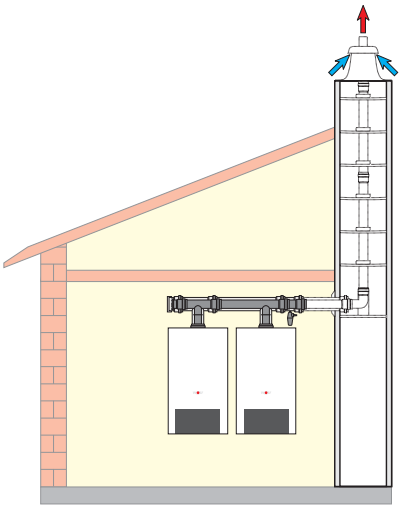 **Základní sada DN110/160** NOVÉ bílá, **vyhotovení nezávislé na vzduchu z místa instalace,** obsahuje: - 2 rozšíření z DN60/100 na DN80/125 - 2 rozšíření z DN80/125 na DN110/160 - 2 sběrače DN110/110/160 - spalinová trubka DN110/160 s odvodem kondenzátu - koncový díl DN110/160 s revizním otvorem - sifon na koncový díl - vazelína - tuba 50 ml 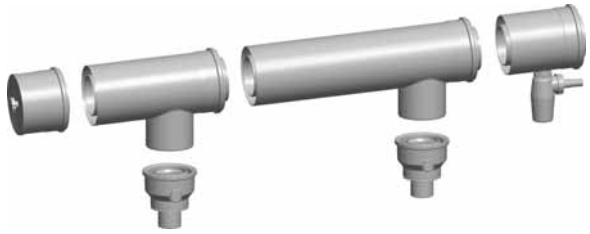	26 51 826	**16 824,–**
Doplňková sada DN110/160 NOVÉ bílá, **vyhotovení nezávislé na vzduchu z místa instalace,** obsahuje: - rozšíření z DN60/100 na DN80/125 - rozšíření z DN80/125 na DN110/160 - sběrač DN110/110/160 - vazelína - tuba 50 ml	26 51 827	**6 151,–**

Systémy pro přívod vzduchu a odvod spalin pro kaskády kondenzačních kotlů do 24 kW

Popis produktu	do 20 kW DN80 obj. číslo	do 20 kW DN80 cena Kč
Sada do šachty DN80 NOVÉ	26 51 828	**4 810,–**

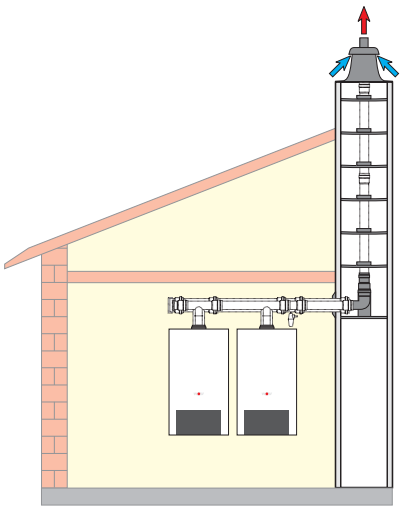

vyhotovení nezávislé na vzduchu z místa instalace, pro připojení kaskády kotlů, obsahuje:

- kryt šachty DN80 včetně trubky vyústění
- 6 distančních držáků DN80
- redukce DN110 na DN80
- opěrné koleno 87° DN110 s podpěrou*
- přechod stěnou DN110/160
- rozeta DN160
- vazelína - tuba 50 ml

* Místo podpěry se na podepření může použít spalinová trubka příslušné délky.

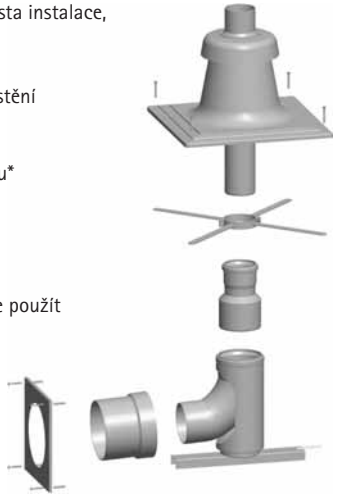

Popis produktu	do 20 kW DN160 obj. číslo	do 20 kW DN160 cena Kč
Sada do šachty DN160 NOVÉ	26 51 829	**10 631,–**

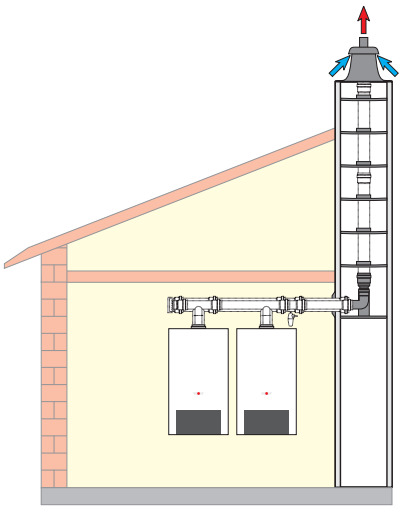

vyhotovení nezávislé na vzduchu z místa instalace, pro připojení kaskády kotlů, obsahuje:

- kryt šachty DN160 včetně trubky vyústění
- 6 distančních držáků DN160
- rozšíření DN110 na DN160
- opěrné koleno 87° DN110 s podpěrou*
- přechod stěnou DN110/160
- rozeta DN160
- vazelína - tuba 50 ml

* Místo podpěry se na podepření může použít spalinová trubka příslušné délky.

Systémy pro přívod vzduchu a odvod spalin

Spalinové systémy pro kaskády kotlů CGB-35/-50

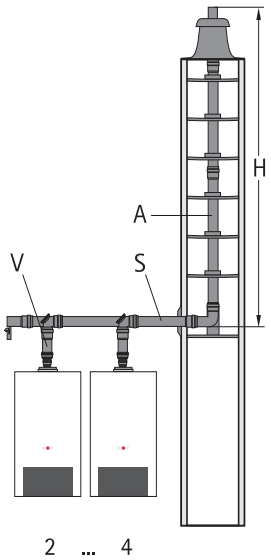

Pro výpočet hodnot v tabulce byly zahrnuty následující vstupní podmínky:

- vzdálenost mezi kotli: 1,0 m
- vzdálenost za posledním kotlem: 2,0 m
- odpory: 2 kolena 45° dimenze S (volitelně na rovnoběžné přesazení anebo ohyb 90°)
- vzduch na spalování: z prostoru kotelny
- větrání šachty: na principu souproudu – geodetická výška: 325 m

CGB-(K)		V napojení ke kotli	S vodorovný sběrač	A svislý spalinovod	min. rozměr šachty		H max. výška svislého spalinovodu
					kruhový	čtvercový	
35	2 kotle v řadě	DN110	DN110	DN110	188mm	168mm	50m
	3 kotle v řadě	DN110	DN110	DN110	188mm	168mm	16m
	3 kotle v řadě	DN110	DN110	DN125	205mm	185mm	38m
	3 kotle v řadě	DN110	DN125	DN125	205mm	185mm	43m
	3 kotle v řadě	DN110	DN125	DN160	244mm	224mm	50m
	4 kotle v řadě	DN110	DN125	DN160	244mm	224mm	50m
50	2 kotle v řadě	DN110	DN160	DN160	244mm	224mm	50m
	3 kotle v řadě	DN110	DN160	DN160	244mm	224mm	50m
	4 kotle v řadě	DN110	DN160	DN160	244mm	224mm	30m

	Popis produktu	obj. číslo	cena Kč
	Základní připojovací sada CGB-35/50 DN110/160 z polypropylenu, pro připojení 2 kotlů závislých na vzduchu z místa instalace, obsahuje: - 2 mřížky DN125 pro přívod vzduchu - 2 spalinové trubky DN80 x 250 mm - 2 redukce DN80 na hrdlo DN110 - 2 revizní kolena 87° DN110 - 2 sběrače DN160/110 - koncový díl DN160 s revizním otvorem a odvodem kondenzátu - sifon na koncový díl - vazelína - tuba 50 ml	26 51 308	**12 822,–**
	Doplňková připojovací sada CGB-35/50 DN110/160 z polypropylenu, pro připojení dalšího kotle závislého na vzduchu z místa instalace, obsahuje: - mřížku DN125 pro přívod vzduchu - spalinovou trubku DN80 x 250 mm - redukci DN80 na hrdlo DN110 - revizní koleno 87° DN110 - sběrač DN160/110 - vazelína - tuba 50 ml	26 51 309	**5 326,–**
	Sifon z polypropylenu, uzavírací výška 230 mm	20 71 608	**410,–**

Systémy pro přívod vzduchu a odvod spalin DN60/100 (DN60) pro kotle do 20 kW a DN80/125 (DN80) pro kotle do 50 kW

	Popis produktu		DN60/100*		DN 80/125	
			obj. číslo	cena Kč	obj. číslo	cena Kč
	Trubka DN60 resp. DN80 z propylenu					
	délka 500 mm		26 51 871	**440,–**	26 51 502	**183,–**
	délka 1000 mm		26 51 872	**660,–**	26 51 503	**236,–**
	délka 2000 mm		26 51 873	**935,–**	26 51 504	**448,–**
	Revizní trubka DN60 resp. DN80 pro vedení spalin v šachtě, délka 250 mm		26 51 874	**580,–**	26 51 510	**419,–**
	Trubka DN 60/100 resp. DN80/125 bílá	NOVÉ				
	délka 500 mm		26 51 724	**1 156,–**	26 51 466	**879,–**
	délka 1000 mm		26 51 725	**1 713,–**	26 51 467	**1 469,–**
	délka 2000 mm		26 51 726	**2 725,–**	26 51 469	**2 772,–**
	Revizní trubka DN 60/100 resp. DN 80/125 bílá s rychlouzávěrem délka 250 mm	NOVÉ	26 51 729	**2 436,–**	26 51 470	**1 545,–**
	Revizní koleno 87° DN 60/100 resp. DN80/125 bílé	NOVÉ	26 51 730	**2 436,–**	26 51 489	**2 436,–**
	Koleno DN 60/100 resp. DN 80/125	NOVÉ				
	bílé 15°		26 51 757	**929,–**	26 51 482	**1 026,–**
	bílé 30°		26 51 758	**929,–**	26 51 483	**1 020,–**
	bílé 45° (souprava 2 ks)		26 51 727	**1 878,–**	26 51 472	**1 805,–**
	bílé 87°		26 51 728	**929,–**	26 51 471	**1 115,–**
	Posuvné pouzdro DN 60/100 resp. DN 80/125 bílé, k otevření potrubí, délka 235, resp. 200 mm	NOVÉ	26 51 737	**929,–**	26 51 490	**1 011,–**
	Trubka DN 60/100 resp. DN 80/125 k nasávání vzduchu z místností délka 250 mm	NOVÉ	26 51 732	**1 156,–**	26 51 473	**1 156,–**
	Připojovací adaptér pro vedení spalin v šachtě a přívod vzduchu přes fasádu DN60/100 na 2x DN 80 resp. DN80/125 na 2x DN 80		26 51 734	**1 793,–**	26 51 487	**1 563,–**
	Opěrné koleno 87° – DN60/100 resp. DN80/125 s podpěrou, pro připojení koncentrického vedení vzduchu/spalin v šachtě	NOVÉ	26 51 740	**1 404,–**	26 51 800	**2 539,–**
	Koncovka pro odvod spalin a přívod vzduchu (k přechodu přes stěnu a ochranu proti větru) délka 750 mm	NOVÉ	26 51 731	**1 734,–**	26 51 494	**1 734,–**
	Těsnění DN 60 resp. DN80 pro spalinovou trubku, souprava 5 ks	NOVÉ	26 51 745	**217,–**	26 51 521	**206,–**

* dodací doba prvků DN60/100 na vyžádání

Systémy pro přívod vzduchu a odvod spalin DN60/100, DN80/125

	Popis produktu	obj. číslo	cena Kč
	Redukce z DN60/100 na DN80/125, bílá	26 51 733	**1 085,–**
	Revizní koleno 87°/DN80 z polypropylenu k vedení spalin	26 51 514	**472,–**
	Kryt šachty DN 80 s tělesem i trubkou vyústění z UV-stabilizovaného plastu s tělesem i trubkou vyústění z ušlechtilé oceli	 26 51 511 26 51 512	 **2 931,–** **4 397,–**
	Rozeta DN100, bílá k překrytí přechodu stěnou NOVÉ pro trubku DN60/100, venkovní použití	26 51 735	**239,–**
	Rozeta DN100, bílá k překrytí přechodu stěnou NOVÉ pro trubku DN60/100, vnitřní použití	26 51 736	**239,–**
	Distanční objímka DN100 NOVÉ pro koncentrický spalinovod, se šrouby a hmoždinkami, souprava 5 kusů	26 51 741	**1 362,–**
	Podpěra NOVÉ svislého spalinovodu v šachtě	26 51 739	**330,–**
	Upevňovací objímka DN100 NOVÉ pro upevnění svislého spalinovodu	26 51 742	**157,–**
	Středicí pouzdro NOVÉ	26 51 743	**101,–**
	Těsnení vzduchové trubky DN100 NOVÉ souprava 5 ks	26 51 746	**332,–**
	Těsnění DN100 revizního otvoru na revizním kolenu NOVÉ	26 51 747	**289,–**

Systémy pro přívod vzduchu a odvod spalin DN80/125

	Popis produktu	do 24 kW DN80/100 obj. číslo	cena Kč
	Redukce DN110 na DN80 z polypropylenu do 120 °C NOVÉ	26 51 836	**1 321,–**
	Rozšíření z DN 60 na DN 80 z polypropylenu do 120 °C	26 51 748	**888,–**
	Koleno DN80 z polypropylenu pro vedení spalin 15° 30° 45° 87°	 26 51 505 26 51 506 26 51 507 26 51 508	 **189,–** **189,–** **189,–** **230,–**
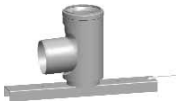	**Opěrné koleno 87°/DN80 z polypropylenu s podpěrou** pro vedení spalin	26 51 513	**867,–**
	Odvod kondenzátu DN80 vodorovný NOVÉ	26 51 838	**1 610,–**
	Vzduchová trubka DN125 bílá, délka 1000 mm	26 51 484	**1 321,-**
	Koncovka DN 80 z ušlechtilé oceli, na vodorovný kouřovod	26 51 767	**301,-**
	Uzávěr hrdla DN80 NOVÉ z polypropylenu do 120 °C	26 51 839	**1 445,–**
	Distanční držák na trubku DN 80 na vedení spalin, souprava 4 ks	26 51 509	**696,-**
	Distanční držák k vedení trubky v šachtě, souprava 4 ks DN91 - 114 mm DN110 - 140 mm	 26 51 744 26 51 478	 **475,-** **888,-**
	Rozeta DN 80 bílá, k začištění přechodu trubky DN 80 přes stěnu	26 51 515	**189,-**
	Distanční objímka DN 80 s vruty a hmoždinkou 8 mm, souprava 4 ks	26 51 516	**929,-**
	Větrací kryt šachty k vedení spalin DN80 v šachtě s větráním	26 51 517	**590,-**
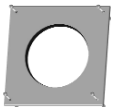	**Rozeta DN125** bílá, k začištění přechodu trubky DN 80/125 přes stěnu	26 51 491	**235,–**
	Distanční objímka DN125 s vruty a hmoždinkou, souprava 5 ks	26 51 492	**1 362,-**

Systémy pro přívod vzduchu a odvod spalin DN110 pro kondenzační kotle od 35 do 50 kW

	Popis produktu	obj. číslo	cena Kč
	Spalinovod DN 110 z polypropylenu do 120 °C pro instalaci do šachty k vedení spalin délka 500 mm délka 1000 mm délka 2000 mm	 26 51 668 26 51 669 26 51 670	 **277,–** **472,–** **767,–**
	Revizní trubka DN110 délka 250 mm	26 51 671	**607,–**
	Revizní koleno DN110 z polypropylenu do 120 °C délka 250 mm	26 51 571	**1 155,–**
	Koleno DN110 z polypropylenu 15° 30° 45° 87°	 26 51 690 26 51 691 26 51 692 26 51 693	 **318,–** **318,–** **236,–** **230,–**
	Redukce z DN 80 na DN 110 z polypropylenu, pro přechod z opěrného kolena 87°/DN80	26 51 564	**574,–**
	Excentrická redukce spalinovodu DN 80/110 z polypropylenu do 120°C NOVÉ montáž zasouváním	26 51 774	**1 094,–**
	Opěrné koleno 87°/DN 110 z polypropylenu, s podpěrou	26 51 568	**1 961,–**
	Odvod kondenzátu DN110 vodorovný NOVÉ	26 51 837	**1 115,–**
	Distanční držák pro trubku DN 110 na vedení spalin, souprava 6 ks doporučený rozestup max. 2 m	26 51 673	**1 197,–**
	Distanční držák DN110 – 140 mm souprava 4 ks	26 51 478	**888,–**
	Větrací kryt šachty k vedení spalin DN110 v šachtě s větráním	26 51 582	**689,–**
	Rozeta bílá DN 110 k překrytí přechodu stěnou	26 51 569	**415,–**
	Kryt šachty DN110 s tělesem i trubkou vyústění z UV-stabilizovaného plastu s tělesem i trubkou vyústění z ušlechtilé oceli	 26 51 559 26 51 770	 **3 179,–** **4 995,–**

Systémy pro přívod vzduchu a odvod spalin pro kondenzační kotle 75 a 100 kW

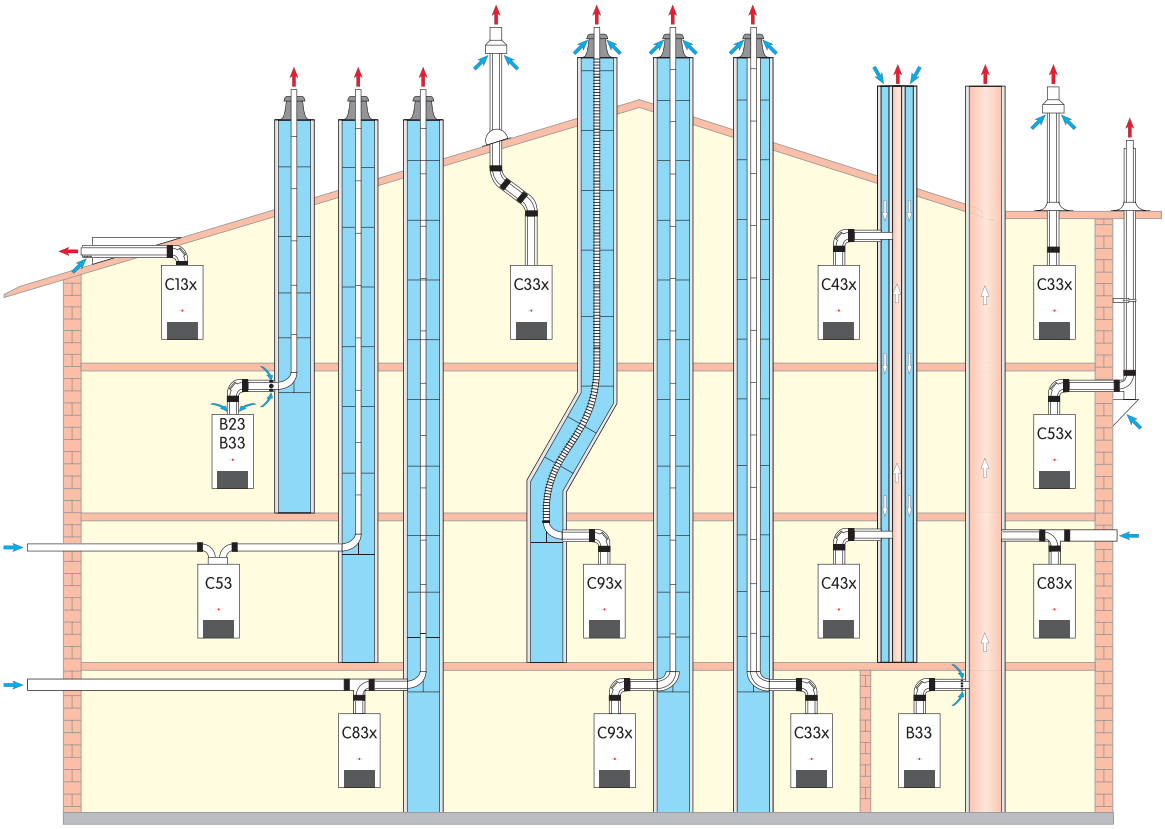

Varianty vyhotovení			max. délka[1] (m) CGB-75	max. délka[1] (m) CGB-100
B23	Vedení spalin v šachtě, sání spalovacího vzduchu přímo nad kotlem (závislé na vzduchu z místa instalace)	DN110	50	47
B33	Vedení spalin v šachtě s vodorovným koncentrickým připojením (závislé na vzduchu z místa instalace)	DN110 DN110 → 160[2]	47 50	35 50
B33	Připojení do komína odolného proti vlhkosti s vodorovným koncentrickým připojením (závislé na vzduchu z místa instalace)		výpočet podle DIN EN 13384 (výrobce komínových systémů)	
C13x	Vodorovný přechod šikmou střechou (nezávislé na vzduchu z místa instalace)	DN110/160	16	13
C33x	Svislý koncentrický přechod šikmou nebo plochou střechou (nezávislé na vzduchu z místa instalace)	DN110/160	15	12
C43x	Odvod spalin napojený do komína odolného proti vlhkosti (LAS), max. délka potrubí od středu kolena na kotli po komín 2 m (nezávislé na vzduchu z místa instalace)		výpočet podle DIN EN 13384 (výrobce komínových systémů)	
C53	Připojení na odvod spalin v šachtě a přívod vzduchu potrubím přes fasádu (nezávislé na vzduchu z místa instalace), včetně vzduchového potrubí 3 m	DN110 DN110 → 160[2]	50 50	40 50
C53x	Připojení na odvod spalin na fasádě (nezávisle na vzduchu z místa instalace), nasávání vzduchu přes fasádu	DN110	50	38
C83x	Připojení na odvod spalin v šachtě a přívod vzduchu přes fasádu	DN110 DN110 → 160[2]	50 50	40 50
C83x	Koncentrické připojení na komín odolný proti vlhkosti a přívod vzduchu přes fasádu		výpočet podle DIN EN 13384 (výrobce komínových systémů)	
C93x	Spalinové potrubí v šachtě pevné nebo flexibilní, koncentrické připojovací potrubí	DN110 DN110 → 160[2]	21 29	21 33

[1] Max. délka odpovídá celkové délce od kotle po vyústění spalinovodu
[2] Rozšíření v šachtě z DN110 na DN160

Upozornění: Systémy C33x a C83x jsou vhodné i pro instalaci v garáži.

Příklady montáže je třeba přizpůsobit místním předpisům.
K dosažení optimální funkce zařízení doporučujeme použít pro systémy na vedení vzduchu/spalin originální příslušenství Wolf.

Délkové údaje se vztahují na koncentrické vedení vzduchu/spalin a jednoduché vedení spalin a jen na originální díly Wolf.
Mohou být použity jen následující spalinovody a koncentrické spalinovody s certifikátem CE-0036-CPD-9169003:
- spalinovody DN110, DN160 a DN200
- koncentrický spalinovod DN110/160, DN160/225 a DN200
- koncentrické spalinovody na fasádu DN110/160
- flexibilní spalinovod DN110

Systémy pro přívod vzduchu a odvod spalin pro nástěnné kondenzační kotle od 75 do 100 kW

Popis produktu	DN110 obj. číslo	DN110 cena Kč
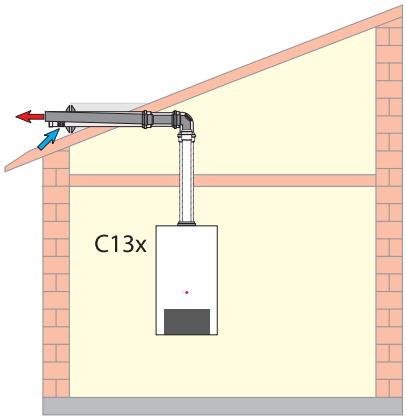 **Koncentrické vodorovné vedení přes stěnu DN110** a přes šikmou střechu v provedení "C" nezávislé na vzduchu z místa instalace, kotle. Sada obsahuje: - revizní T-kus DN110 - 87° pro připojení ke kotli - koncentrickou trubku vedení vzduchu a spalin DN110/160 1000 mm - koncentrickou trubku vedení vzduchu a spalin DN110/160 délky 1000 mm s větrací mřížkou - 2 ks krycí rozety DN160 DN110/160 L = 1000mm	26 51 558	**8 133,-**
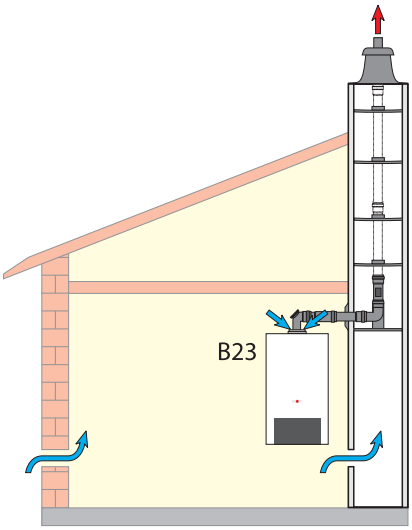 **Připojovací sada DN110 z polypropylenu pro vedení spalin v šachtě** provedení "B" závislé na přívodu vzduchu z místa instalace kotle Sada obsahuje: - revizní T kus DN110 - 87° k připojení na kotel - trubku spalinovodu DN110 délky 1000 mm - rozetu - opěrné koleno DN110 - 87° s opěrnou lištou - přímý revizní kus DN110 - 4 distanční držáky - kryt šachty plastový s integrovanou trubkou spalinovodu 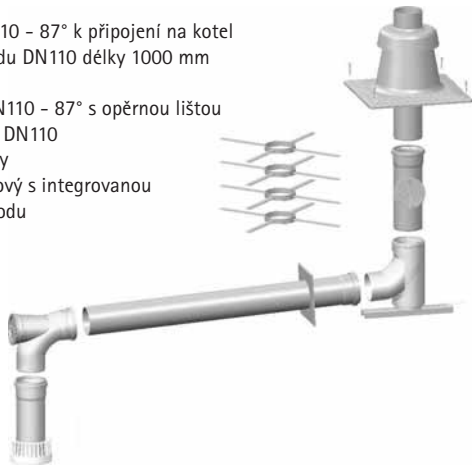	26 51 572	**10 197,-**

Popis produktu	DN110/160 obj. číslo	DN110/160 cena Kč
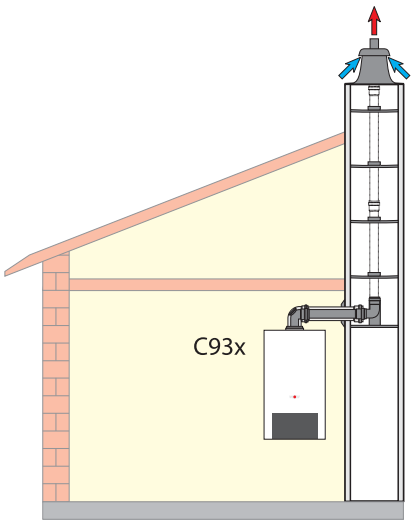 **Připojovací sada DN110/160 z polypropylenu pro vedení spalin v šachtě** provedení "C" nezávislé na přívodu vzduchu z místa instalace kotle Sada obsahuje: - revizní T kus DN110/160 - 87° k připojení na kotel - trubku spalinovodu DN110/160 délky 500 mm - rozetu - opěrné koleno DN110/160 - 87° s opěrnou lištou - 4 distanční držáky - kryt šachty s integrovanou trubkou spalinovodu odolný proti UV záření 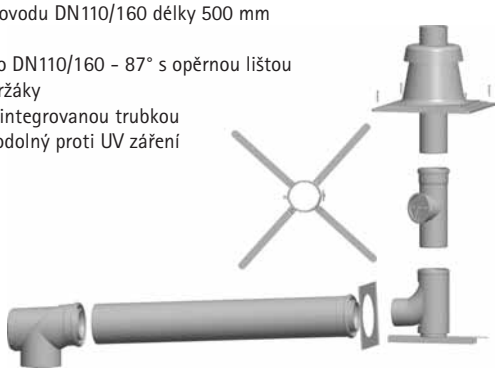	26 51 554	**14 140,-**

Systémy pro přívod vzduchu a odvod spalin pro nástěnné kondenzační kotle od 75 do 100 kW

Popis produktu	DN110/160 obj. číslo	DN110/160 cena Kč
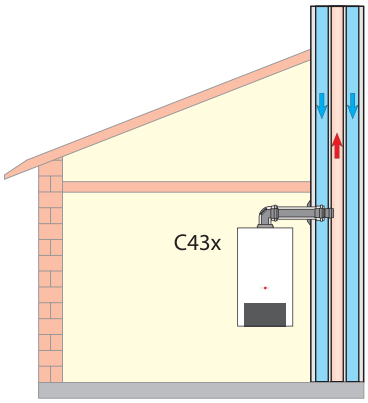 **Koncentrická připojovací sada DN110/160 pro komíny LAS odolné proti vlhkosti** provedení "C" nezávislé na přívodu vzduchu z místa instalace, montáž zasunutím Sada obsahuje: - revizní T kus DN110/160 - 87° k připojení na kotel - trubku spalinovodu DN110/160 délky 500 mm - rozetu - trubku spalinovodu DN110 délky 250 mm 	26 51 555	**6 193,–**
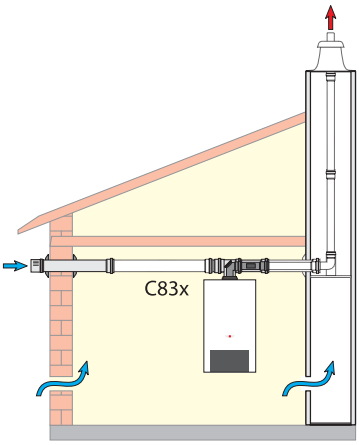 **Připojovací sada pro vedení spalin v šachtě a přívod vzduchu přes stěnu** provedení nezávislé na přívodu vzduchu z místa instalace, bílá, montáž zasouváním Sada obsahuje: - sací kus DN160 - vzduchovod DN160 délka 500 mm - 2 ks rozeta - T kus DN110/160 pro přímé připojení ke kotli - revizní kus DN110/160 délka 250 mm 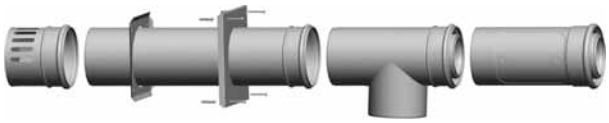	26 51 557	**19 301,–**
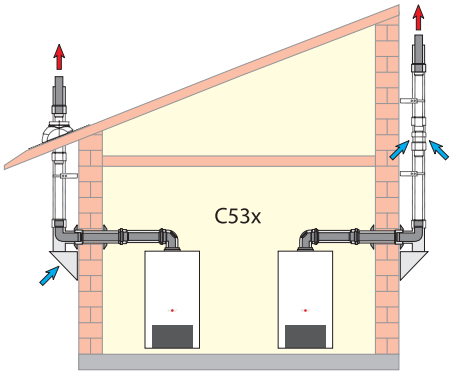 **Připojovací sada pro odvod spalin a přívod vzduchu, vedení po venkovní fasádě** provedení nezávislé na přívodu vzduchu z místa instalace, obsahuje: - revizní T kus DN110/160 - 87° k připojení na kotel - koncentrickou trubku spalinovodu DN110/160 délky 500 mm - 2 x rozetu - koncentrickou průchodku přes stěnu - koncentrické vnější připojení - koncentrické spalinové ústí včetně držáku 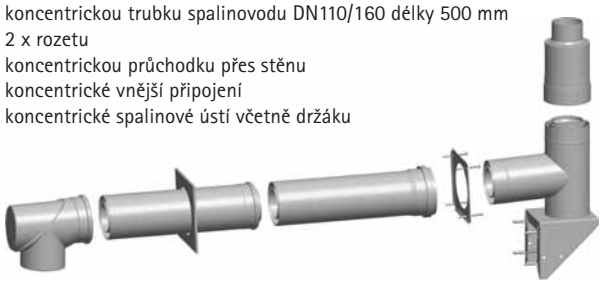	26 51 764	**14 656,–**
Střešní průchodka DN 110/160 Austenitická ocel / polypropylen délka 1000 mm	26 51 534	**7 638,–**
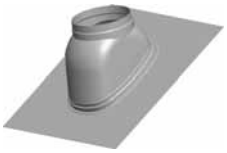 **Střešní průchodka DN 110/160** barva černá barva červenohnědá	26 51 548 26 51 549	**1 775,–** **1 775,–**

Systémy pro přívod vzduchu a odvod spalin pro nástěnné kondenzační kotle od 75 do 100 kW

	Popis produktu	DN110/160 obj. číslo	DN110/160 cena Kč
	Koncentrické potrubí vzduch/spaliny DN110/160 provedení na fasádu austenitická ocel/polypropylen		
	délka 500 mm	26 51 563	**3 055,-**
	délka 1000 mm	26 51 531	**4 356,-**
	délka 2000 mm	26 51 532	**8 340,-**
	Nasávací mezikus pro potrubí DN110/160 austenitická ocel/polypropylen délka 250 mm	26 51 535	**3 468,-**
	Držák vnějšího potrubí DN160, nastavitelný austenitická ocel doporučená rozteč držáků 2 m	26 51 537	**1 404,-**
	Koncentrické koleno DN110/160 provedení na venkovní fasádu austenitická ocel/polypropylen		
	15°	26 51 560	**3 468,-**
	30°	26 51 561	**4 376,-**
	45°	26 51 530	**4 376,-**
	87°	26 51 562	**5 243,-**
	Koncentrický přímý revizní kus DN110/160 austenitická ocel/polypropylen délka 250 mm	26 51 533	**4 872,-**
	Upevňovací objímka pro koncentrické vnější spalinovody DN 110/160	26 51 565	**1 404,-**
	Vyústění komína na fasádu DN110/160 ušlechtilá ocel/polypropylen délka 290 mm	26 51 567	**2 745,-**
	Prodloužení držáku pro trubku na fasádu DN160 ušlechtilá ocel nastavitelné v rozsahu 135 - 230 mm	26 51 785	**1 755,-**
	Prodloužení nástěnné konzoly na fasádu DN160 ušlechtilá ocel nastavitelné v rozsahu 155 - 240 mm	26 51 786	**6 110,-**
	Vnější nástěnná konzola DN110/160 ušlechtilá ocel/polypropylen včetně vnějšího krytu a upevňovacího materiálu	26 51 529	**7 080,-**

Systémy pro přívod vzduchu a odvod spalin pro nástěnné kondenzační kotle od 75 do 100 kW

Popis produktu	DN110 obj. číslo	DN110 cena Kč
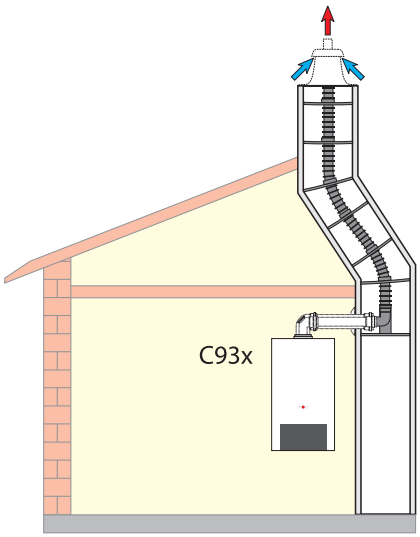 **Připojovací sada pro flexibilní spalinovod DN110 v šachtě** montáž zasouváním. Sada obsahuje: - flexibilní potrubí délka 8 m s držákem a svěrným kroužkem - distanční držáky 4 ks - opěrné koleno DN110 – 87° s konzolou 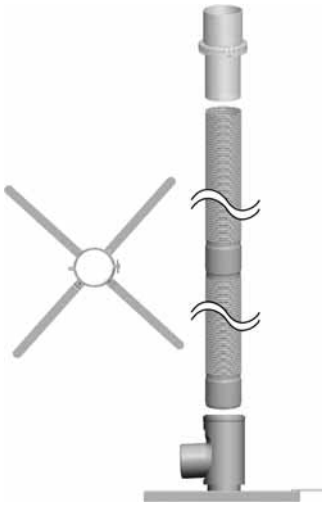	26 51 714	**16 204,–**
Kryt šachty DN110 z plastu, s integrovaným vedením vzduchu a spalin, s trubkou vyústění z UV-stabilizovaného plastu, základní deska 30 x 30 cm	26 51 559	**3 179,–**
z ušlechtilé oceli, s integrovaným vedením vzduchu a spalin, pro připojení flexibilní trubky DN110, základní deska 30 x 30 cm	26 51 528	**8 463,–**
Flexibilní prodloužení DN 110 délka 8 m 	26 51 719	**5 573,–**
Distanční držák pro trubku DN 110 na vedení spalin, souprava 6 ks doporučený rozestup max. 2 m	26 51 673	**1 197,–**
Spojka flexibilní trubky DN 110	26 51 716	**6 007,–**
Revizní T kus pro flexibilní spalinovod DN 110	26 51 717	**6 709,–**
Připojovací sada odvodu spalin do šachty DN110/160, bílá, montáž zasouváním provedení "C" nezávislé na přívodu vzduchu z místa instalace. Sada obsahuje: revizní T kus DN110/160 – 87° k přímému připojení na kotel, rozetu, koncentrické potrubí DN110/160 délka 500 mm 	26 51 766	**5 800,–**

Spalinové systémy pro kaskády kotlů CGB-75/-100

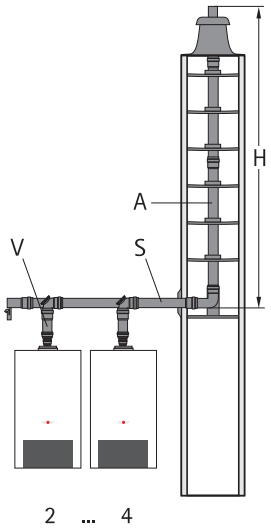

Pro výpočet hodnot v tabulce byly zahrnuty následující vstupní podmínky:

- vzdálenost mezi kotli: 1,0 m
- vzdálenost za posledním kotlem: 2,0 m
- odpory: 2 kolena 45° dimenze S (volitelně na rovnoběžné přesazení anebo ohyb 90 °)
- vzduch na spalování: z prostoru kotelny
- větrání šachty: na principu souproudu – geodetická výška: 325 m

CGB			V napojení ke kotli	S vodorovný sběrač	A svislý spalinovod	min. rozměr šachty kruhový	min. rozměr šachty čtvercový	H max. výška svislého spalinovodu
	75	2 kotle v řadě	DN110	DN160	DN160	244mm	224mm	50m
		3 kotle v řadě	DN110	DN160	DN160	244mm	224mm	15m
		4 kotle v řadě	DN110	DN160	DN200	280mm	260mm	22m
	100	2 kotle v řadě	DN110	DN160	DN160	244mm	224mm	34m
		3 kotle v řadě	DN110	DN160	DN200	280mm	260mm	39m
		4 kotle v řadě	na vyžádání					

	Popis produktu	obj. číslo	cena Kč
	Základní připojovací sada CGB-75/100 DN 110/160 z polypropylenu, k připojení 2 kotlů závislých na přívodu vzduchu z místa instalace kotle, obsahuje: - 2 mřížky DN150 na přívod vzduchu - 2 trubky na odvod spalin DN100 x 250 mm - 2 redukce DN100 na hrdlo DN110 - 2 revizní kolena 87° DN110 - 2 sběrače DN160/110 - koncový díl DN160 s revizním otvorem a odvodem kondenzátu - sifon na koncový díl - vazelínu k potření rozebíratelných spojů - tuba 50 ml	26 51 310	**14 049,-**
	Doplňková připojovací sada CGB-75/100 DN 110/160 z polypropylenu, k připojení dalšího kotle závislého na přívodu vzduchu z místa instalace kotle, obsahuje: - mřížku DN150 na přívod vzduchu - trubku na odvod spalin DN100 x 250 mm - redukci DN100 na hrdlo DN110 - revizní koleno 87° DN110 - sběrač DN160/110 - vazelínu k potření rozebíratelných spojů - tuba 50 ml	26 51 462	**8 133,-**
	Sifon z polypropylenu, uzavírací výška 230 mm	20 71 608	**410,-**

Systémy pro přívod vzduchu a odvod spalin pro nástěnné kondenzační kotle od 75 do 100 kW

	Popis produktu	DN110 obj. číslo	DN110 cena Kč
	Kryt šachty DN110 plastový s integrovaným vzduchovodem a spalinovodem, koncový kus odolný proti UV záření. Základová deska 300 x 300 mm	26 51 559	**3 179,–**
	z austenitické oceli s integrovaným vzduchovodem a spalinovodem, základová deska 300 x 300 mm	26 51 770	**4 995,–**
	Trubka DN 110 z polypropylenu k vedení spalin		
	délka 500 mm	26 51 668	**277,–**
	délka 1000 mm	26 51 669	**472,–**
	délka 2000 mm	26 51 670	**767,–**
	Revizní trubka DN110 délka 250 mm	26 51 671	**607,–**
	Revizní koleno DN110 z polypropylenu do 120 °C délka 250 mm	26 51 571	**1 155,–**
	Koleno DN110 z polypropylenu, k vedení spalin		
	15°	26 51 690	**318,–**
	30°	26 51 691	**318,–**
	45°	26 51 692	**236,–**
	87°	26 51 693	**230,–**
	Redukce DN80–DN110 na trubku DN80 z polypropylenu do 120°C NOVÉ montáž na opěrné koleno	26 51 564	**574,–**
	Rozšíření excentrické DN110 na DN160 NOVÉ	26 51 774	**1 094,–**
	Opěrné koleno 87°/DN 110 z polypropylenu, s podpěrou	26 51 568	**1 961,–**
	Odvod kondenzátu DN110 vodorovný NOVÉ	26 51 837	**1 115,–**
	Distanční držák pro trubku DN 110 na vedení spalin, souprava 6 ks	26 51 673	**1 197,–**
	Větrací kryt šachty k vedení spalin DN110 v šachtě s větráním	26 51 582	**689,–**
	Rozeta DN110 NOVÉ bílá, pro překrytí vstupu spalinové trubky DN110 do stěny	26 51 569	**415,–**

Systémy pro přívod vzduchu a odvod spalin pro nástěnné kondenzační kotle od 75 do 100 kW

	Popis produktu	DN110/160 obj. číslo	DN110/160 cena Kč
	Koncentrické potrubí vedení spaliny/vzduch DN 110/160 mm bílé, montáž zasunutím		
	délka 500 mm	26 51 540	**1 351,–**
	délka 1000 mm	26 51 541	**1 687,–**
	délka 2000 mm	26 51 542	**3 090,–**
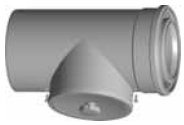	**Koncentrický přímý revizní kus DN 110/160** bílý, montáž zasunutím, délka 250 mm	26 51 552	**2 182,–**
	Koncentrický revizní T-kus spalinovodu a vzduchovodu DN 110/160 – 87° bílý, montáž zasouváním	26 51 543	**4 335,–**
	Koncentrické koleno DN110/160 bílý, montáž zasunutím		
	15°	26 51 759	**1 268,–**
	30°	26 51 760	**1 262,–**
	45°	26 51 545	**2 448,–**
	87°	26 51 544	**1 174,–**
	Koncentrické potrubí spalinovdu a vzduchovodu DN 110/160 s nasávací mřížkou provedení "B" závislé na přívodu vzduchu z místa instalace bílé, montáž zasouváním, délka 250 mm	26 51 546	**1 445,–**
	Krycí rozeta DN 160 bílá k zakrytí průchodu stěnou	26 51 547	**332,–**
	Upevňovací objímka DN160 pro trubku na vedení vzduchu DN160	26 51 551	**293,–**
	Připojovací adaptér DN 110/160 – 2x DN 110 polypropylen do 120 °C pro odvod spalin šachtou a přívod vzduchu přes stěnu	26 51 553	**2 456,–**
	Ochranný střešní límec DN 160 pro svislé vedení a rovnou střechu	26 51 550	**1 342,–**
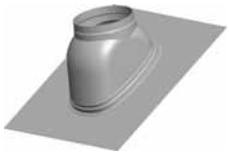	**Střešní průchodka DN 160**		
	barva černá	26 51 548	**1 775,–**
	barva červenohnědá	26 51 549	**1 775,–**

Systémy pro přívod vzduchu a odvod spalin pro nástěnné kondenzační kotle od 75 do 100 kW

	Popis produktu	DN110/160 obj. číslo	DN110/160 cena Kč
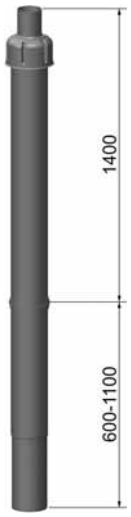	**Přímý koncentrický svislý průchod střechou DN 110/160** pro šikmou i rovnou střechu délka 2 000 mm a upevňovací příslušenství pro vzduchovod		
	barva černá	26 51 538	**4 612,–**
	barva červenohnědá	26 51 539	**4 612,–**
	Vzduchovod DN 160 bílý, montáž zasouváním, délka 1000 mm	26 51 765	**1 631,–**
	Opěrné koleno DN110/160 s podpěrou NOVÉ	26 51 834	**2 869,–**
	Rozšíření z DN 110 na DN 160 z polypropylenu, obsahuje: opěrnou trubku DN 160 (délka 2 m), distanční držák, opěrné pouzdro, koleno DN 110 a adaptér DN 110 na DN 160	26 51 584	**5 800,–**
	Rozšíření excentrické DN110 na DN160 NOVÉ	26 51 835	**2 828,–**
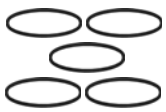	**Těsnění spalinovodu DN 110** 1 sada = 5 ks	26 51 573	**233,–**
	Těsnění spalinovodu DN 160 1 sada = 5 ks	26 51 556	**382,–**

Systémy pro přívod vzduchu a odvod spalin pro nástěnné kondenzační kotle od 35 kW

	Popis produktu	DN160 obj. číslo	DN160 cena Kč
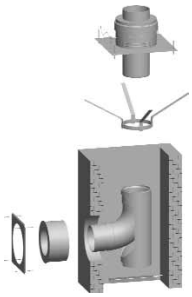	**Souprava do šachty DN160/160** k připojení kotlů nezávislých na vzduchu z místa instalace, C33x, obsahuje: - kryt šachty DN160 (ušlechtilá ocel) s trubkou vyústění (polypropylen, černý) - distanční držák DN160 (ušlechtilá ocel) - opěrné koleno 87° DN160 (polypropylen) - přechod přes stěnu DN225/160 (ušlechtilá ocel) - nástěnný kryt DN225 (ušlechtilá ocel) - vazelínu k potření rozebíratelných spojů - tuba 50 ml Svislé trubky je třeba objednat v potřebné délce zvlášť.	26 51 294	**10 053,–**
	Souprava do šachty DN160/200 k připojení kotlů nezávislých na vzduchu z místa instalace, C33x, obsahuje: - kryt šachty DN200 (ušlechtilá ocel) s trubkou vyústění (ušlechtilá ocel) - distanční držák DN200 (ušlechtilá ocel) - rozšíření DN160 na hrdlo DN200 (polypropylen) - opěrné koleno 87° DN160 (polypropylen) s podpěrou - přechod přes stěnu DN225/160 (ušlechtilá ocel) - nástěnný kryt DN225 (ušlechtilá ocel) - vazelínu k potření rozebíratelných spojů - tuba 50 ml Svislé trubky je třeba objednat v potřebné délce zvlášť.	26 51 465	**14 346,–**
	Montážní objímka DN 160 z ušlechtilé oceli se závěsy na spouštění	26 51 710	**696,–**
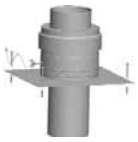	**Kryt šachty DN 160 z ušlechtilé oceli** s trubkou vyústění z ušlechtilé oceli s trubkou vyústění z polypropylenu - UV, černý	 26 51 349 26 51 355	 **5 759,–** **5 346,–**
	Trubka DN160 z polypropylenu délka 250 mm délka 500 mm délka 1000 mm dĺžka 2000 mm	 26 51 333 26 51 315 26 51 316 26 51 317	 **554,–** **896,–** **1 298,–** **1 999,–**
	Distanční držák DN160 z plastu, doporučený rozestup max. 2 m	26 51 322	**231,–**
	Revizní trubka DN160 z polypropylenu, délka 290 mm	26 51 356	**1 734,–**
	Revizní koleno 87° DN 160 z polypropylenu	26 51 357	**2 548,–**
	Koleno DN160 z polypropylenu 15° 30° 45° 87°	 26 51 318 26 51 319 26 51 320 26 51 321	 **643,–** **643,–** **643,–** **779,–**

Systémy pro přívod vzduchu a odvod spalin pro nástěnné kondenzační kotle od 35 kW

	Popis produktu	DN160 obj. číslo	DN160 cena Kč
	Opěrné koleno 87° DN 160 z polypropylenu, s podpěrou	26 51 326	**4 025,–**
	Upevňovací objímka DN160 se šroubem a hmoždinkou, doporučený rozestup max. 2 m	26 51 328	**467,–**
	Redukce DN200 na DN160 z polypropylenu	26 51 370	**6 040,–**

Systémy pro přívod vzduchu a odvod spalin pro nástěnné kondenzační kotle od 75 do 100 kW

	Popis produktu	DN160/225 obj. číslo	DN160/225 cena Kč
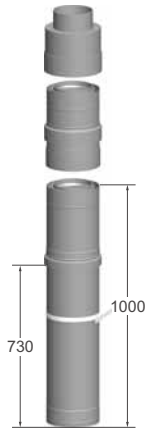	**Souprava pro vedení vzduchu/spalin přes střechu DN 160/225**		
	Vyústění komínu DN160/225 z ušlechtilé oceli/polypropylenu délka 250 mm	26 51 347	**4 500,–**
	Sací mezikus DN160/225 z ušlechtilé oceli/polypropylenu délka 250 mm	26 51 350	**6 709,–**
	Přechod přes střechu DN160/225 z ušlechtilé oceli/polypropylenu, délka 1000 mm, s upevňovací objímkou	26 51 346	**11 147,–**
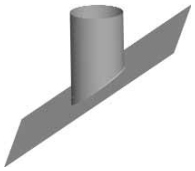	**Přechod přes šikmou střechu DN 225 (pánev)** z ušlechtilé oceli s flexibilním olověným překrytím, pro všechny typy střešních krytin		
	se sklonem 25 – 30°	26 51 454	**6 317,–**
	se sklonem 30 – 35°	26 51 455	**6 317,–**
	se sklonem 35 – 40°	26 51 456	**6 317,–**
	se sklonem 40 – 45°	26 51 457	**6 317,–**
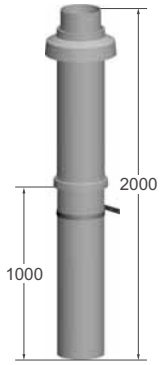	**Souprava na odvod spalin přes střechu DN160/186** z polypropylenu, černá, bez přívodu vzduchu, obsahuje: - trubku na svislý přechod přes šikmou nebo plochou střechu délky 2 000 mm s upevňovací objímkou	26 51 345	**7 473,–**
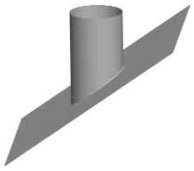	**Přechod přes šikmou střechu DN 186 (pánev)** z plastu s flexibilním olověným překrytím, pro všechny typy strešních krytin se sklonem 25 – 45°, černý	26 51 460	**2 518,–**
	z plastu s flexibilním olověným překrytím, pro všechny typy strešních krytin se sklonem 25 – 45°, červenohnědý	26 51 461	**2 518,–**
	Hrdlo na plochou střechu z ušlechtilé oceli, na svislý přechod střechou		
	DN 225	26 51 458	**5 388,–**
	DN 186	26 51 459	**1 589,–**
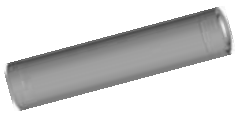	**Trubka DN 160/225** z ušlechtilé oceli/polypropylenu, vhodná pro vnitřní i vnější instalaci		
	délka 500 mm	26 51 334	**3 492,–**
	délka 1000 mm	26 51 335	**5 013,–**
	Nástěnný držák DN 225 z ušlechtilé oceli, nastavitelný, doporučený rozestup držáků max. 2 m	26 51 353	**3 530,–**

Systémy pro přívod vzduchu a odvod spalin pro nástěnné kondenzační kotle od 75 do 100 kW

	Popis produktu	DN160/225 obj. číslo	cena Kč
	Koleno DN 160/225 z ušlechtilé oceli/polypropylenu, vhodné pro vnitřní i vnější instalaci		
	15°	26 51 336	**3 350,-**
	30°	26 51 337	**4 187,-**
	45°	26 51 338	**4 187,-**
	90°	26 51 339	**5 025,-**
	Revizní trubka DN 160/225 z ušlechtilé oceli/polypropylenu, vhodná na vnitřní i vnější instalaci, délka 400 mm	26 51 340	**9 372,-**
	Přechod stěnou DN 160/225 z ušlechtilé oceli/polypropylenu, vhodný k vnitřní i vnější instalaci, délka 500 mm	26 51 342	**3 365,-**
	Přechod stěnou DN 160/225 z ušlechtilé oceli	26 51 343	**1 321,-**
	Nástěnný kryt DN 225 z ušlechtilé oceli, na překrytí vstupu trubky do stěny	26 51 323	**838,-**
	Vnější nástěnná konzola DN 160/225 z ušlechtilé oceli/polypropylenu, včetně vnějšího nástěnného krytu a upevňovacího materiálu	26 51 344	**16 307,-**
	Náhradní těsnění DN 160 souprava 5 ks, pro trubky na odvod spalin z polypropylenu	26 51 351	**950,-**
	Vazelína k potření rozebíratelných spojů v tubě 50 ml	26 51 329	**142,-**

Systémy pro přívod vzduchu a odvod spalin pro nástěnné kondenzační kotle od 75 do 100 kW

	Popis produktu	DN200 obj. číslo	DN200 cena Kč
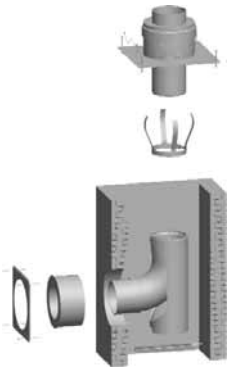	**Souprava do šachty DN200/200** pro připojení kotlů nezávislých na vzduchu z místa instalace, C33x, obsahuje: - kryt šachty DN200 (ušlechtilá ocel) s trubkou vyústění (polypropylen, černý) - distanční držák DN200 (ušlechtilá ocel) - opěrné koleno 87° DN200 (polypropylen) s podpěrou - přechod přes stěnu DN300/200 (ušlechtilá ocel) - nástěnný kryt DN300 (ušlechtilá ocel) - vazelínu k potření rozebíratelných spojů - tuba 50 ml Svislé trubky je třeba objednat v potřebné délce zvlášť.	26 51 295	**24 723,–**
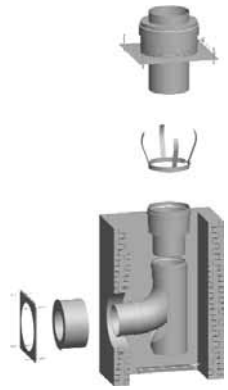	**Souprava do šachty DN200/250** pro připojení kotlů nezávislých na vzduchu z místa instalace, C33x, obsahuje: - kryt šachty DN250 (ušlechtilá ocel) s trubkou vyústění (ušlechtilá ocel) - distanční držák DN250 (ušlechtilá ocel) - rozšíření DN200 na hrdlo DN250 (polypropylen) - opěrné koleno 87° DN200 (polypropylen) s podpěrou - přechod přes stěnu DN300/200 (ušlechtilá ocel) - nástěnný kryt DN300 (ušlechtilá ocel) - vazelínu k potření rozebíratelných spojů - tuba 50 ml Svislé trubky je třeba objednat v potřebné délce zvlášť	26 51 296	**43 720,–**
	Objímka jako montážni pomůcka z ušlechtilé oceli, se smyčkami na spouštění	26 51 362	**1 020,–**
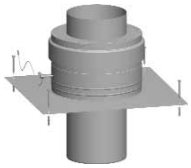	**Kryt šachty DN 200 z ušlechtilé oceli** s trubkou vyústění z ušlechtilé oceli s trubkou vyústění z polypropylenu - UV, černý	 26 51 395 26 51 368	 **8 884,–** **7 962,–**
	Trubka DN 200 z polypropylenu délka 150 mm délka 250 mm délka 500 mm délka 1000 mm délka 2000 mm	 26 51 358 26 51 359 26 51 360 26 51 361 26 51 376	 **1 453,–** **1 745,–** **1 665,–** **2 246,–** **4 265,–**
	Distanční držák DN 200 z ušlechtilé oceli, doporučený rozestup max. 2 m	26 51 375	**1 103,–**
	Revizní trubka DN 200 z polypropylenu, délka 600 mm	26 51 369	**4 669,–**

Systémy pro přívod vzduchu a odvod spalin pro nástěnné kondenzační kotle od 75 do 100 kW

	Popis produktu	DN200 obj. číslo	DN200 cena Kč
	Revizní koleno 87° DN 200 z polypropylenu	26 51 367	**6 106,-**
	Koleno DN 200 z polypropylenu 15° 30° 45° 87°	 26 51 363 26 51 364 26 51 365 26 51 366	 **3 928,-** **3 928,-** **3 962,-** **5 108,-**
	Opěrné koleno 87° DN 200 z polypropylenu, s podpěrou	26 51 374	**7 766,-**
	Redukce DN 200 na DN 160 z polypropylenu	26 51 370	**6 040,-**
	Upevňovací objímka DN 200 se šroubem a hmoždinkou, doporučený rozestup max. 2 m	26 51 373	**1 956,-**

Systémy pro přívod vzduchu a odvod spalin pro nástěnné kondenzační kotle od 75 do 100 kW

	Popis produktu	DN200/300 obj. číslo	DN200/300 cena Kč
	Uzávěr vyústění DN200/300 z ušlechtilé oceli/polypropylenu, délka 250 mm	26 51 394	**9 498,-**
	Mezikus nasávání DN200/300 z ušlechtilé oceli/polypropylenu, délka 250 mm	26 51 396	**11 761,-**
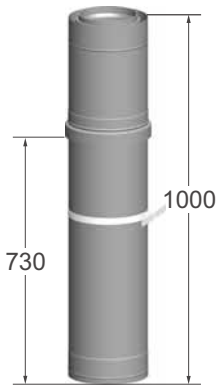	**Přechod přes střechu DN200/300** z ušlechtilé oceli/polypropylenu, na vedení vzduchu/spalin, délka 1 000 mm, s upevňovací objímkou	26 51 393	**23 466,-**
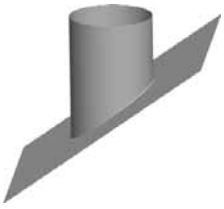	**Přechod přes šikmou střechu DN 300 (pánev)** z ušlechtilé oceli s flexibilním olověným překrytím, pro všechny typy střešních krytin se sklonem 0 – 10° se sklonem 10 – 20° se sklonem 20 – 30° se sklonem 30 – 40° se sklonem 40 – 50°	 26 51 377 26 51 378 26 51 379 26 51 380 26 51 381	 **9 414,-** **9 414,-** **9 414,-** **9 414,-** **9 414,-**
	Hrdlo na plochou střechu DN 300 z ušlechtilé oceli, na svislý přechod střechou	26 51 400	**8 548,-**
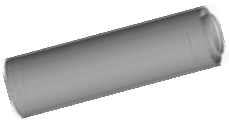	**Trubka DN200/300** z ušlechtilé oceli/polypropylenu, na vnitřní i vnější instalaci délka 500 mm délka 1000 mm	 26 51 383 26 51 384	 **5 798,-** **8 347,-**
	Nástěnný držák DN 300 z ušlechtilé oceli, nastavitelný, doporučený rozestup držáků max. 2 m	26 51 399	**5 615,-**
	Koleno DN 200/300 z ušlechtilé oceli/polypropylenu, vhodné na vnitřní i vnější instalaci 30° 45° 90°	 26 51 385 26 51 386 26 51 387	 **3 672,-** **4 236,-** **5 171,-**

Systémy pro přívod vzduchu a odvod spalin pro nástěnné kondenzační kotle od 75 do 100 kW

	Popis produktu	DN200/300 obj. číslo	cena Kč
	Revizní trubka DN 200/300 z ušlechtilé oceli/polypropylenu, vhodná na vnitřní i vnější instalaci, délka 600 mm	26 51 388	**18 298,–**
	Přechod přes stěnu DN 200/300 z ušlechtilé oceli/polypropylenu, vhodný na vnitřní i vnější instalaci, délka 500 mm	26 51 390	**5 392,–**
	Přechod přes stěnu DN 200/300 z ušlechtilé oceli	26 51 391	**2 263,–**
	Nástěnný kryt DN 300 z ušlechtilé oceli, na překrytí vstupu trubky do stěny	26 51 398	**1 369,–**
	Vnější nástěnná konzola DN 200/300 z ušlechtilé oceli/polypropylenu, včetně vnějšího nástěnného krytu a upevňovacího materiálu	26 51 392	**38 552,–**
	Náhradní těsnění DN 200 souprava 5 ks, pro trubky na odvod spalin z polypropylenu	26 51 397	**2 095,–**
	Vazelína k potření rozebíratelných spojů v tubě 50 ml	26 51 329	**142,–**

Stacionární kondenzační kotle do 630 kW

Stacionární kondenzační kotle	**Stacionární kondenzační kotel**	**MGK**	strana 64
	Stacionární kondenzační kotel	**MGK–2**	strana 65
	Regulace WRS		strana 66
	Příslušenství kotlů	**MGK, MGK–2**	strana 67
	Systémy pro přívod vzduchu a odvod spalin	**MGK, MGK–2**	strana 69

Uvedené ceny jsou bez DPH.
Změny cen a položek vyhrazeny.

Stacionární kondenzační kotel

MGK

Typ	MGK	130	170	210	250	300
Rozsah výkonu pro vytápění 80/60 °C	kW	23–117	27–156	34–194	40–233	45–275
Rozsah výkonu pro vytápění 50/30 °C	kW	24–126	30–167	37–208	44–250	49–294
Identifikační číslo CE		CE-0085BR0117	CE-0063BQ3805	CE-0063BQ3805	CE-0063BQ3805	CE-0063BQ3805
Rozměry						
Výška	mm	1300	1300	1300	1300	1300
Šířka	mm	995	1355	1355	1355	1355
Hloubka	mm	600	600	600	600	600
Hmotnost	kg	195	250	271	292	313
MGK pro zemní plyn E	obj. č.	87 51 431	87 51 432	87 51 433	87 51 434	87 51 435
Cena	**Kč**	**na vyžádání**	**na vyžádání**	**na vyžádání**	**na vyžádání**	**na vyžádání**

- Rozsah modulace 17 – 100 %
- Normovaný stupeň využití Hi až 110 %
- Neutralizační box a nádoba na zachytávání kondenzátu integrovány
- Inteligentní řízení přes Wolf regulační systém WRS
- Extrémně tichý provoz
- Možnost provozu nezávislého na vzduchu z místa instalace
- Kompaktní, prostorově úsporná konstrukce, není potřebný volný prostor za kotlem a na levé straně, jednoduché umístění ke stěně nebo do rohu místnosti
- Jednoduchá montáž a připojení na potrubní rozvody, všechny přípojky vedou směrem nahoru
- Kompletně smontovaný včetně pláště a kabeláže.

Technické údaje str. 192 - 193

Regulace pro MGK	obj. číslo	cena Kč
Ovládací modul BM s vnějším snímačem a nástěnným držákem řízený vnější/vnitřní teplotou, s časovým programem pro vytápění a ohřev vody, jako dálkové ovládání po zabudovaní do nástěnného držáku v referenční místnosti. Pro celý systém postačí 1 modul BM s vnějším snímačem. 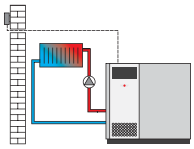	89 05 364	**3 700,–**

NOVÉ

Stacionární kondenzační kotel

MGK–2

Typ	MGK–2	390	470	550	630
Rozsah výkonu pro vytápění 80/60 °C	kW	58–366	71–435	84–512	97–584
Rozsah výkonu pro vytápění 50/30 °C	kW	64–392	78–467	94–549	107–627
Identifikační číslo CE		CE-0085CN0326	CE-0085CN0326	CE-0085CN0326	CE-0085CN0326
Rozměry					
Výška	mm	1420	1420	1420	1420
Šířka	mm	1700	1700	1700	1700
Hloubka	mm	850	850	850	850
Hmotnost	kg	390	420	450	480
MGK pro zemní plyn E	obj. č.	87 52 101	87 52 102	87 52 103	87 52 104
Cena	**Kč**	**na vyžádání**	**na vyžádání**	**na vyžádání**	**na vyžádání**

- Rozsah modulace 17 – 100 %
- Normovaný stupeň využití Hi až 110 %
- Neutralizační box a nádoba na zachytávání kondenzátu integrovány
- Inteligentní řízení prostřednictvím regulačního systému Wolf WRS
- Extrémně tichý provoz
- Kompletně smontovaný vč. pláště a kabeláže
- Prostorově úsporná konstrukce, kotel projde přes šířku dveří 80 cm
- Dělitelná konstrukce, největší modul 1460 x 1295 x 790 mm
- Možnost komunikace přes chytrý telefon nebo počítač pomocí LAN/WLAN-modul ISM7i (v německém jazyce)
- Vstup 0 – 10 V z nadřízeného řídícího systému
- Výstup 230 V pro hlášení poruchy
- Svorky pro připojení snímače teploty hydraulic-kého vyrovnávače

Technické údaje str. 194 - 195

	Regulace pro MGK–2	obj. číslo	cena Kč
	Ovládací modul BM2 s vnějším snímačem řízený vnější/interiérovou teplotou, s časovým programem pro vytápění a ohřev vody. NOVÉ 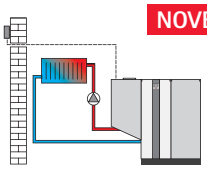	27 45 304	**7 850,–**
	Zobrazovací modul AM pro zabudování do kotle. NOVÉ Upozornění: Modul AM musí být instalován v kotli, pokud je modul BM-2 montován v nástěnném držáku jako prostorový přístroj a v případě několika kotlů v kaskádě pak v každém kotli.	27 45 310	**3 850,–**
	Nástěnný držák BM2 pro instalaci regulátoru BM2 na stěnu referenční místnosti. NOVÉ	17 31 129	**740,–**

Regulace WRS

	Popis produktu	obj. číslo	cena Kč
	Modul směšovače MM jako doplňkový modul k řízení jednoho okruhu se směšovačem, se snímačem teploty okruhu. Možnost doplnění ovládacího modulu BM jako dálkového ovládání. V systému může být max. 7 modulů MM. 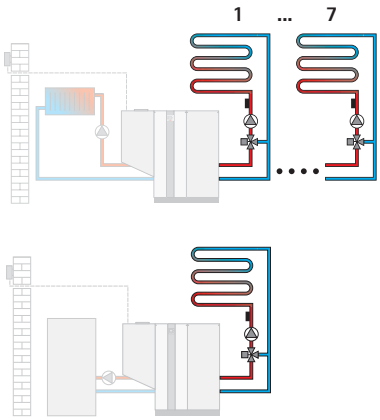	89 05 380	**4 950,–**
	Modul směšovače a řadiče kaskády KM Rozšiřující modul pro řízení kaskády až 4 kotlů s modulovanými nebo až 5 kotlů se spínanými stupni hořáků, jednoho směšovaného a jednoho přímého okruhu dle zadané konfigurace. Modul musí být použit u všech instalací, které používají hydraulický oddělovač nebo akumulátor tepla pro více zdrojů. V systému sběrnice může být pouze 1 modul KM, další rozšíření je možné dalšími (max. 6) MM moduly. Součástí dodávky modulu je snímač teploty v hydraulickém oddělovači a snímač výstupní teploty směšovače. V případě použití přímého okruhu pro nabíjení zásobníku je třeba objednat navíc snímač teploty zásobníku (obj. číslo 27 99 054). 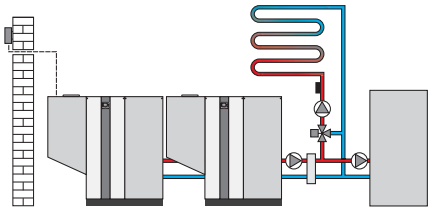	89 06 332	**8 250,–**

Příslušenství regulace	obj. číslo	cena Kč
Analogové dálkové ovládání AFB (jen ve spojení s regulací BM-2)	27 44 551	**2 990,–**
Radiohodiny se snímačem vnější teploty	27 92 325	**3 950,–**
Radiohodiny pro automatické nastavení hodin	27 92 321	**3 200,–**
Bezpečnostní termostat pro podlahové vytápění	27 91 905	**1 500,–**
Rádiové dálkové ovládání jen ve spojení s radiopřijímačem obj. č. 27 44 209	27 44 200	**3 850,–**
Rádiový vnější snímač jen ve spojení s radiopřijímačem obj. č. 27 44 209	27 44 081	**3 300,–**
Radioprijímač pro vnější snímač a dálkové ovládání	27 44 209	**4 300,–**
Snímač ohřívače vody pro přímé připojení do regulátorů MM a KM	88 52 829	**1 350,–**
ISM 1 – Rozhraní s připojením RS-232	27 44 010	**10 850,–**
ISM 2 – Rozhraní s připojením USB	27 45 069	**10 850,–**
ISM 7i – komunikační systém, modul pro zabudování do kotle MGK-2 (v německém jazyce) NOVÉ	27 45 313	**6 050,–**

Podrobnější informace pro příslušenství regulace najdete na straně 95 – 97.

Příslušenství kotlů MGK, MGK-2

	Popis produktu	pro	obj. číslo	cena Kč
	Neutralizační jednotka s boosterem NOVÉ pro zabudování do kotle MGK-2. Těleso filtru s velkým servisním víkem, posilovacím čerpadlem 230 V, příkon 5 W a vzduchovou hadicí se zpětnou klapkou.	MGK–2	24 84 541	**19 800,–**
	Neutralizační jednotka s držáky do 150 kW do 300 kW	 MGK-130 MGK-170 až 300	 24 83 072 24 82 873	 **10 550,–** **13 450,–**
	Náhradní náplň: **1,3 kg** Spotřeba: cca 10 až 30 g/kW za rok **5,0 kg**		24 00 371 24 84 538	**630,–** **1 650,–**
	Lapač kondenzátu pro připojení na kotel (potřebný pouze při připojení 1 kotle na komín) **DN160** **DN200**	 MGK-130 až 300 MGK-130 až 300	 26 51 341 26 51 389	 **5 870,–** **7 649,–**
	Čerpadlo kondenzátu pro MGK-2 NOVÉ s beznapěťovým kontaktem výstupu alarmu, nástěnným držákem, hadicí 8 mm z PVC délky 6 m, zpětnou klapkou a přívodní hadicí na kondenzát délky 1150 mm	MGK–2	20 71 268	**6 090,–**
	Čerpadlo kondenzátu s beznapěťovým kontaktem výstupu alarmu, nástěnným držákem, hadicí 8 mm z PVC délky 6 m, zpětnou klapkou a přívodní hadicí na kondenzát délky 1150 mm	MGK	20 70 965	**6 190,–**
	Pojistná skupina s připojením 2" NOVÉ částečně smontovaná, obsahuje: 2 pojistné ventily 3 bary, manometr, automatický odvzdušňovací ventil s uzavírací automatikou, integrovaný rozvaděč na armatury se 4 přípojkami na 2 omezovače tlaku 1/2", teploměr / manometr 1/2" a expanzní nádobu 3/4", tepelnou izolaci.	MGK–2	20 71 671	**17 600,–**
	Pojistná skupina NOVÉ obsahuje: pojistný ventil 3 bary, manometr, automatický odvzdušňovací ventil s uzavírací automatikou, včetně tepelné izolace	MGK-130 MGK-170/210/250/300	20 71 535 20 71 536	**8 100,–** **10 850,–**
	Omezovač minimálního tlaku DSH 46 F001 NOVÉ nastavitelná oblast: 1 až 10 barů	MGK, MGK–2	24 83 283	**16 950,–**
	Souprava napouštěcího/vypouštěcího kohoutu 1" NOVÉ obsahuje: redukované koleno 2", napouštěcí/vypouštěcí kohout s krytkou, pro připojení na vratnou vodu.	MGK–2	20 71 672	**3 100,–**

Příslušenství kotlů MGK, MGK-2

	Popis produktu	pro	obj. číslo	cena Kč
	Filtr pevných nečistot DN80 přírubový NOVÉ se šikmou komorou se zabudovaným sítkem z antikorové oceli, jemným filtrem s oky cca 0,5 mm, s vypouštěcím šroubem, antikorozní ochrannou práškovou barvou, k horizontální nebo vertikální montáži	MGK-2	24 84 640	**10 400,–**
	Souprava přírub DN80/PN 6 pro připojení kotle, obsahuje: 2 protipříruby na přivaření podle DIN 2631 včetně šroubů a 2 těsnění.	MGK-2	24 84 545	**3 850,–**
	Odvod kondenzátu vodorovný NOVÉ pro připojení ke kotli (potřebný pouze při připojení na 1 kotel) **DN160** **DN200**	MGK	 26 51 810 26 51 811	 **1 964,–** **3 354,–**
	Souprava hadic k odvodu kondenzátu pro připojení kotle a lapače kondenzátu k neutralizační jednotce (potřebná pouze při připojení 1 kotle na komín)	MGK-130 až 300	89 05 844	**1 400,-**
	Vzduchová klapka k zabudování do kotle NOVÉ pro spalinové přetlakové systémy kaskád	MGK-170 až 300	24 82 896	**12 650,–**
	Spalinová klapka DN250 těsná, k instalaci do spalinovodu pro spalinové přetlakové systémy kaskád	MGK-2	24 84 637	**24 945,–**
	Vzduchový filtr pro zabránění znečištění hořáku během stavebních prací v kotelně	MGK, MGK-2	87 51 390	**2 700,–**
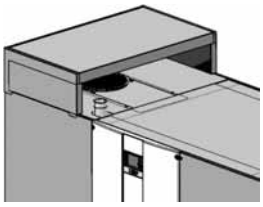	**Protihlukový kryt** NOVÉ pro přídavné snížení hluku kotle MGK-2 až cca 6 dB(A)	MGK-2	87 52 035	**17 960,–**

Společné příslušenství kotlové techniky najdete na straně 92 – 93

Systémy pro přívod vzduchu a odvod spalin
pro kondenzační kotel MGK

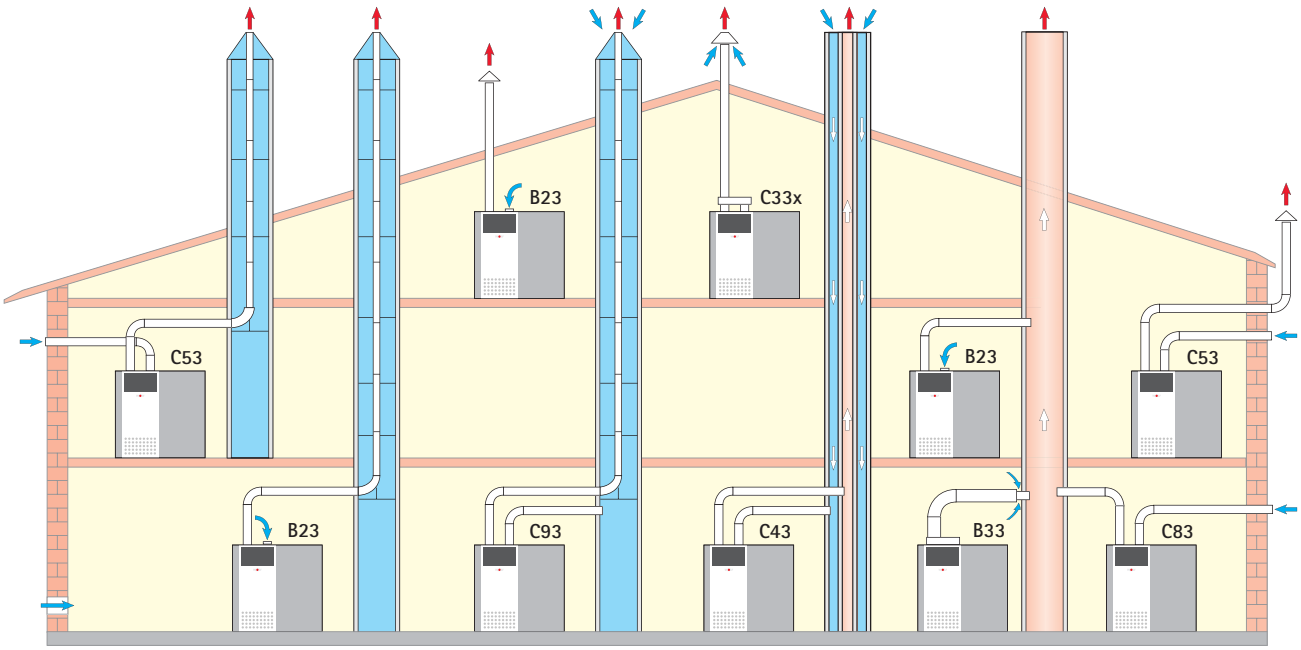

Druh připojení plynových kondenzačních kotlů MGK			max. délka[1] (m)				
			130	170	210	250	300
B23	odvod spalin v šachtě a přívod vzduchu bezprostředně nad kotlem (závislý na přívodu vzduchu z místa instalace)	DN160 DN200	50 50	50 50	47 50	35 50	20 50
B33	připojení na komín odolný proti vlhkosti vodorovnou přípojkou (závislé na přívodu vzduchu z místa instalace)	DN160 DN200	výpočet podle ČSN EN 13384 (výrobce komínových systémů)				
C33x	svislý koncentrický spalinovod přes šikmou nebo plochou střechu, svislé koncentrické vedení vzduchu a spalin na zabudování do šachty (nezávislé na přívodu vzduchu z místa instalace)	DN160/225 DN200/300	15 -	15 -	13 -	8 15	3 15
C43	připojení na komín pro vzduch/spaliny odolný proti vlhkosti (LAS), (nezávislé na přívodu vzduchu z místa instalace)	DN160 DN200	výpočet podle ČSN EN 13384 (výrobce komínových systémů)				
C53	zaústění vzduchu a vyústění spalin se nachází v různém tlakovém prostoru (nezávislé na přívodu vzduchu z místa instalace)	DN160 DN200	50 50	50 50	47 50	35 50	20 50
C53	připojení na odvod spalin po fasádě vodorovným koncentrickým spalinovodem (délka 2,5 m) (nezávislé na přívodu vzduchu z místa instalace)	DN160/225 DN200/300	50 -	50 -	35 -	5 50	- 50
C63	systém pro odvod spalin není zkoušený a certifikovaný s kotlem, musí odpovídat příslušným předpisům v zemi, kde je instalován	DN160 DN200	výpočet podle ČSN EN 13384 (výrobce komínových systémů)				
C83	připojení na komín odolný proti vlhkosti a přívod vzduchu přes vnější stěnu (nezávislé na přívodu vzduchu z místa instalace)	DN160 DN200	výpočet podle ČSN EN 13384 (výrobce komínových systémů)				
C93	odvod spalin v šachte s vodorovnou přípojkou (délka 2,5 m) (nezávislý na přívodu vzduchu z místa instalace)	DN160 DN200	25 30	16 32	6 32	– 26	– 32

[1] **Max. délka odpovídá celkové délce od kotle po vyústění spalinovodu**
Upozornění: Systémy C33 a C83 jsou vhodné i pro instalaci v garáži.
Uvedené montážní příklady je nutné přizpůsobit místním stavebním předpisům v jednotlivých zemích. Instalaci revizních prvků a otvorů pro přívod vzduchu je třeba konzultovat s příslušným kominictvím.
Délkové údaje koncentrických spalinovodů a spalinovodů platí pouze pro originální komponenty Wolf.
Je možné použít pouze následující spalinovody a koncentrické spalinovody s certifikátem CE-0036-CPD-9169003:
- spalinovody DN160, DN200, DN250 a DN315
- koncentrické spalinovody DN160/225, DN200/300, DN250/350 a DN315/400

Systémy pro přívod vzduchu a odvod spalin
pro kondenzační kotel MGK–2

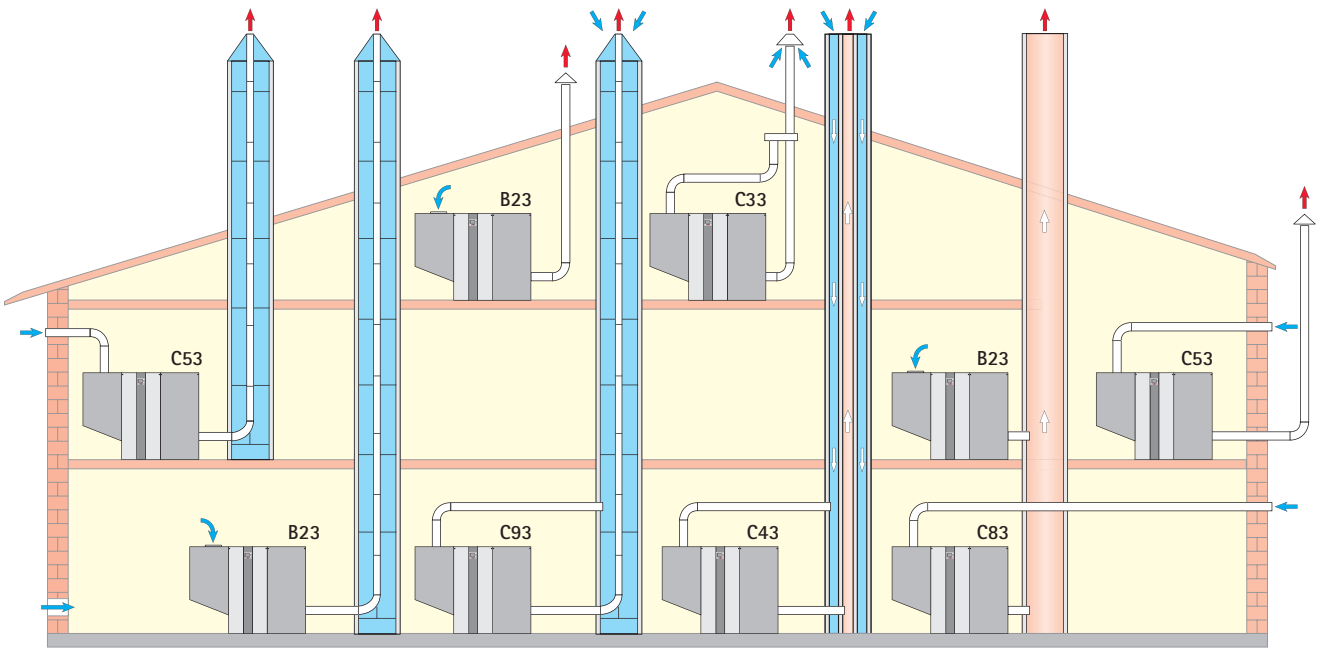

Druh připojení plynových kondenzačních kotlů MGK–2			max. délka[1] (m)			
			390	470	550	630
B23	odvod spalin v šachtě a přívod vzduchu bezprostředně nad kotlem (závislý na přívodu vzduchu z místa instalace)	DN200 DN250	50 50	40 50	19 50	9 50
B33	připojení na komín odolný proti vlhkosti vodorovnou přípojkou (závislé na přívodu vzduchu z místa instalace)	DN250 DN315	výpočet podle ČSN EN 13384 (výrobce komínových systémů)			
C33	přívod vzduchu a odvod spalin nad střechou ve společném tlakovém prostoru	DN250 DN315	výpočet podle ČSN EN 13384 (výrobce komínových systémů)			
C33	svislý koncentrický spalinovod přes šikmou nebo plochou střechu, svislé koncentrické vedení vzduchu a spalin na zabudování do šachty (nezávislé na přívodu vzduchu z místa instalace)	DN250/350 DN315/400	38 47	27 38	13 22	4 13
C43	připojení na komín pro vzduch/spaliny odolný proti vlhkosti (LAS), (nezávislé na přívodu vzduchu z místa instalace)	DN160 DN200	výpočet podle ČSN EN 13384 (výrobce komínových systémů)			
C53	zaústění vzduchu a vyústění spalin se nachází v různém tlakovém prostoru (nezávislé na přívodu vzduchu z místa instalace)	DN200 DN250	35 50	22 50	- 50	- 24
C53	připojení na odvod spalin po fasádě vodorovným koncentrickým spalinovodem (délka 2,5 m) (nezávislé na přívodu vzduchu z místa instalace)	DN200/300 DN250/350 DN315/400	35 50 -	24 50 -	- 50 -	- 50 50
C63	systém pro odvod spalin není zkoušený a certifikovaný s kotlem, musí odpovídat příslušným předpisům v zemi, kde je instalován	DN250 DN200	výpočet podle ČSN EN 13384 (výrobce komínových systémů)			
C83	připojení na komín odolný proti vlhkosti a přívod vzduchu přes vnější stěnu (nezávislé na přívodu vzduchu z místa instalace)	DN250 DN315	výpočet podle ČSN EN 13384 (výrobce komínových systémů)			
C93	odvod spalin v šachte s vodorovnou přípojkou (délka 2,5 m) (nezávislý na přívodu vzduchu z místa instalace)	DN250/250 DN250/315 DN315/315	50 - -	45 50 -	16 50 -	- 23 33

[1]) **Max. délka odpovídá celkové délce od kotle po vyústění spalinovodu**
Uvedené montážní příklady je nutné přizpůsobit místním stavebním předpisům v jednotlivých zemích. Instalaci revizních prvků a otvorů pro přívod vzduchu je třeba konzultovat s příslušným kominictvím.
Délkové údaje koncentrických spalinovodů a spalinovodů platí pouze pro originální komponenty Wolf.
Je možné použít pouze následující spalinovody a koncentrické spalinovody s certifikátem CE-0036-CPD-9169003:
– spalinovody DN200, DN250 a DN315
– koncentrické spalinovody DN250/350 a DN315/400

Systémy pro přívod vzduchu a odvod spalin DN 160 pro kotle MGK

	Popis produktu	pro	obj. číslo	cena Kč
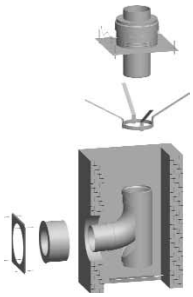	**Souprava do šachty DN 160/160** k připojení kotlů v provedení C33x, obsahuje: - kryt šachty DN160 (ušlechtilá ocel) s trubkou vyústění (polypropylen, černý) - distanční držák DN160 (ušlechtilá ocel) - opěrné koleno 87° DN160 (polypropylen) - přechod přes stěnu DN225/160 (ušlechtilá ocel) - nástěnný kryt DN225 (ušlechtilá ocel) - vazelínu k potření rozebíratelných spojů - tuba 50 ml Svislé trubky je třeba objednat v potřebné délce zvlášť.	MGK	26 51 294	**10 053,-**
	Souprava do šachty DN 160/200 k připojení kotlů v provedení C33x, obsahuje: - kryt šachty DN200 (ušlechtilá ocel) s trubkou vyústění (ušlechtilá ocel) - distanční držák DN200 (ušlechtilá ocel) - rozšíření DN160 na hrdlo DN200 (polypropylen) - opěrné koleno 87° DN160 (polypropylen) s podpěrou - přechod přes stěnu DN225/160 (ušlechtilá ocel) - nástěnný kryt DN225 (ušlechtilá ocel) - vazelínu k potření rozebíratelných spojů - tuba 50 ml Svislé trubky je třeba objednat v potřebné délce zvlášť.	MGK	26 51 465	**14 346,-**
	Montážní objímka DN 160 z ušlechtilé oceli se závěsy na spouštění	MGK	26 51 710	**696,-**
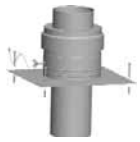	**Kryt šachty DN 160 z ušlechtilé oceli** s trubkou vyústění z ušlechtilé oceli s trubkou vyústění z polypropylenu - UV, černý	 CGB-50/75/100, MGK CGB-50/75/100, MGK	 26 51 349 26 51 355	 **5 759,-** **5 346,-**
	Trubka DN 160 z polypropylenu délka 250 mm délka 500 mm délka 1000 mm délka 2000 mm	 MGK MGK MGK MGK	 26 51 333 26 51 315 26 51 316 26 51 317	 **554,-** **896,-** **1 298,-** **1 999,-**
	Distanční držák DN 160 z plastu, doporučený rozestup max. 2 m	MGK	26 51 322	**231,-**
	Revizní trubka DN 160 z polypropylenu, délka 290 mm	MGK	26 51 356	**1 734,-**
	Revizní koleno 87° DN 160 z polypropylenu	MGK	26 51 357	**2 548,-**
	Koleno DN 160 z polypropylenu 15° 30° 45° 87°	 MGK MGK MGK MGK	 26 51 318 26 51 319 26 51 320 26 51 321	 **643,-** **643,-** **643,-** **779,-**

Systémy pro přívod vzduchu a odvod spalin DN 160 pro kotle MGK

	Popis produktu	pro	obj. číslo	cena Kč
	Opěrné koleno 87° DN 160 z polypropylenu, s podpěrou	MGK	26 51 326	**4 025,–**
	Upevňovací objímka DN 160 se šroubem a hmoždinkou, doporučený rozestup max. 2 m	MGK	26 51 328	**467,–**
	Objímka pro záměnu hrdel DN225 z ušlechtilé oceli	MGK	26 51 868	**1 265,–**
	Adaptér DN 160 x DN 160 x DN160/225 k připojení kotle MGK nezávislého na přívodu vzduchu z místa instalace	MGK	26 51 332	**6 345,–**
	Připojovací adaptér DN 160 z polypropylenu, k připojení kotle MGK na přívod vzduchu	MGK	26 51 327	**3 261,–**
	Redukce DN200 na DN 160 z polypropylenu	MGK	26 51 330	**4 397,–**
	Rozšíření DN 160 na DN 200 souosé z polypropylenu	MGK	26 51 371	**3 200,–**
	Rozšíření DN 160 na DN 200 excentrické z polypropylenu	MGK	26 51 372	**3 096,–**

Systémy pro přívod vzduchu a odvod spalin DN 160/225 pro kotle MGK

	Popis produktu	pro	obj. číslo	cena Kč
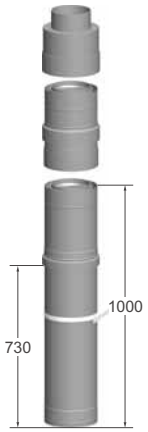	**Souprava pro vedení vzduchu/spalin přes střechu DN 160/225**			
	Vyústění komínu DN160/225 z ušlechtilé oceli/polypropylenu délka 250 mm	MGK	26 51 347	**4 500,–**
	Sací mezikus DN160/225 z ušlechtilé oceli/polypropylenu délka 250 mm	MGK	26 51 350	**6 709,–**
	Přechod přes střechu DN160/225 z ušlechtilé oceli/polypropylenu, délka 1000 mm, s upevňovací objímkou	MGK	26 51 346	**11 147,–**
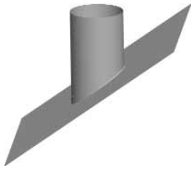	**Přechod přes šikmou střechu DN 225 (pánev)** z ušlechtilé oceli s flexibilním olověným překrytím, pro všechny typy střešních krytin se sklonem 25 – 30° se sklonem 30 – 35° se sklonem 35 – 40° se sklonem 40 – 45°	 MGK MGK MGK MGK	 26 51 454 26 51 455 26 51 456 26 51 457	 **6 106,–** **6 106,–** **6 106,–** **6 106,–**
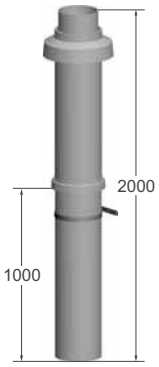	**Souprava na odvod spalin přes střechu DN160/186** z polypropylenu, černá, bez přívodu vzduchu, obsahuje: - trubku na svislý přechod přes šikmou nebo plochou střechu délky 2 000 mm s upevňovací objímkou	MGK	26 51 345	**7 473,–**
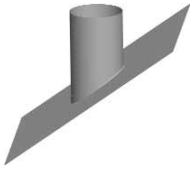	**Přechod přes šikmou střechu DN 186 (pánev)** z plastu s flexibilním olověným překrytím, pro všechny typy střešních krytin se sklonem 25 – 45°, černý	MGK	26 51 460	**2 518,–**
	z plastu s flexibilním olověným překrytím, pro všechny typy střešních krytin se sklonem 25 – 45°, červenohnědý	MGK	26 51 461	**2 518,–**
	Hrdlo na plochou střechu z ušlechtilé oceli, na svislý přechod střechou DN 225 DN 186	 MGK MGK	 26 51 458 26 51 459	 **5 208,–** **1 589,–**
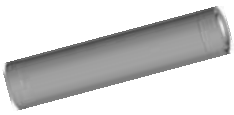	**Trubka DN 160/225** z ušlechtilé oceli/polypropylenu, vhodná pro vnitřní i vnější instalaci délka 500 mm délka 1000 mm	 MGK MGK	 26 51 334 26 51 335	 **3 492,–** **5 013,–**
	Svěrný pás DN225 NOVÉ	MGK	26 51 832	**1 896,–**
	Nástěnný držák DN 225 z ušlechtilé oceli, nastavitelný, doporučený rozestup držáků max. 2 m	MGK	26 51 353	**3 530,–**

Systémy pro přívod vzduchu a odvod spalin DN 160/225 pro kotle MGK

	Popis produktu	pro	obj. číslo	cena Kč
	Koleno DN 160/225 z ušlechtilé oceli/polypropylenu, vhodné pro vnitřní i vnější instalaci			
	15°	MGK	26 51 336	**3 350,–**
	30°	MGK	26 51 337	**4 187,–**
	45°	MGK	26 51 338	**4 187,–**
	90°	MGK	26 51 339	**5 025,–**
	Revizní trubka DN 160/225 z ušlechtilé oceli/polypropylenu, vhodná na vnitřní i vnější instalaci, délka 400 mm	MGK	26 51 340	**9 372,–**
	Přechod stěnou DN 160/225 z ušlechtilé oceli/polypropylenu, vhodný na vnitřní i vnější instalaci, délka 500 mm	MGK	26 51 342	**3 365,–**
	Přechod stěnou DN 160/225 z ušlechtilé oceli	MGK	26 51 343	**1 321,–**
	Nástěnný kryt DN 225 z ušlechtilé oceli, na překrytí vstupu trubky do stěny	MGK	26 51 323	**838,–**
	Vnější nástěnná konzola DN 160/225 z ušlechtilé oceli/polypropylenu, včetně vnějšího nástěnného krytu a upevňovacího materiálu	MGK	26 51 344	**16 307,–**
	Náhradní těsnění DN 160 souprava 5 ks, pro trubky na odvod spalin z polypropylenu	MGK	26 51 351	**950,–**
	Vazelína k potření rozebíratelných spojů v tubě 50 ml	MGK	26 51 329	**142,–**

Systémy pro přívod vzduchu a odvod spalin DN 200 pro kotle MGK, MGK–2

	Popis produktu	pro	obj. číslo	cena Kč
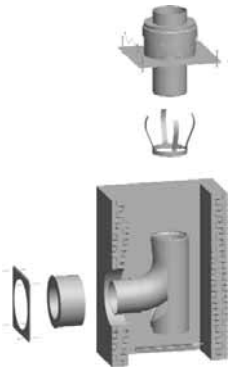	**Souprava do šachty DN200/200** pro připojení kotlů nezávislých na vzduchu z místa instalace, C33x, obsahuje: - kryt šachty DN200 (ušlechtilá ocel) s trubkou vyústění (polypropylen, černý) - distanční držák DN200 (ušlechtilá ocel) - opěrné koleno 87° DN200 (polypropylen) s podpěrou - přechod přes stěnu DN300/200 (ušlechtilá ocel) - nástěnný kryt DN300 (ušlechtilá ocel) - vazelínu k potření rozebíratelných spojů - tuba 50 ml Svislé trubky je třeba objednat v potřebné délce zvlášť.	MGK, MGK–2	26 51 295	**24 723,–**
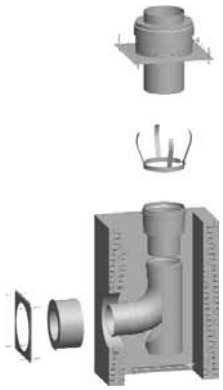	**Souprava do šachty DN200/250** pro připojení kotlů nezávislých na vzduchu z místa instalace, C33x, obsahuje: - kryt šachty DN250 (ušlechtilá ocel) s trubkou vyústění (ušlechtilá ocel) - distanční držák DN250 (ušlechtilá ocel) - rozšíření DN200 na hrdlo DN250 (polypropylen) - opěrné koleno 87° DN200 (polypropylen) s podpěrou - přechod přes stěnu DN300/200 (ušlechtilá ocel) - nástěnný kryt DN300 (ušlechtilá ocel) - vazelínu k potření rozebíratelných spojů - tuba 50 ml Svislé trubky je třeba objednat v potřebné délce zvlášť	MGK, MGK–2	26 51 296	**43 720,–**
	Objímka jako montážni pomůcka z ušlechtilé oceli, se smyčkami na spouštění	MGK, MGK–2	26 51 362	**1 020,–**
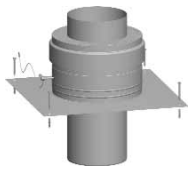	**Kryt šachty DN 200 z ušlechtilé oceli** s trubkou vyústění z ušlechtilé oceli s trubkou vyústění z polypropylenu - UV, černý	MGK, MGK–2	 26 51 395 26 51 368	 **8 884,–** **7 962,–**
	Trubka DN 200 z polypropylenu délka 150 mm délka 250 mm délka 500 mm délka 1000 mm délka 2000 mm	MGK, MGK–2	 26 51 358 26 51 359 26 51 360 26 51 361 26 51 376	 **1 453,–** **1 745,–** **1 665,–** **2 246,–** **4 265,–**
	Distanční držák DN 200 z ušlechtilé oceli, doporučený rozestup max. 2 m	MGK, MGK–2	26 51 375	**1 103,–**
	Revizní trubka DN 200 z polypropylenu, délka 600 mm	MGK, MGK–2	26 51 369	**4 669,–**

Systémy pro přívod vzduchu a odvod spalin DN 200 pro kotle MGK, MGK–2

	Popis produktu	pro	obj. číslo	cena Kč
	Revizní koleno 87° DN 200 z polypropylenu	MGK, MGK–2	26 51 367	**6 106,–**
	Koleno DN 200 z polypropylenu 15° 30° 45° 87°	MGK, MGK–2	 26 51 363 26 51 364 26 51 365 26 51 366	 **3 928,–** **3 928,–** **3 962,–** **5 108,–**
	Opěrné koleno 87° DN 200 z polypropylenu, s podpěrou	MGK, MGK–2	26 51 374	**7 766,–**
	Objímka k záměně hrdel DN300 z ušlechtilé oceli	MGK	26 51 869	**1 295,–**
	Redukce DN 200 na DN 160 z polypropylenu	MGK	26 51 370	**6 040,–**
	Upevňovací objímka DN 200 se šroubem a hmoždinkou, doporučený rozestup max. 2 m	MGK, MGK–2	26 51 373	**1 956,–**
	Adaptér DN160 + DN200 / DN200/300 pro připojení kotle nezávislého na vzduchu z místa instalace Při fasádním systému použijte objímku k záměně hrdel!	MGK, MGK–2	26 51 830	**7 184,–**
	Adaptér DN200 / DN250/350 z polypropylenu, pro připojení vzduchového potrubí DN200 a spalinového potrubí kotle MGK-2 ke koncentrickému spalinovodu DN250/350	MGK–2	26 51 851	**14 806,–**

Systémy pro přívod vzduchu a odvod spalin DN 200/300 pro kotle MGK, MGK–2

	Popis produktu	pro	obj. číslo	cena Kč
	Uzávěr vyústění DN200/300 z ušlechtilé oceli/polypropylenu, délka 250 mm	MGK, MGK–2	26 51 394	**9 498,–**
	Mezikus nasávání DN200/300 z ušlechtilé oceli/polypropylenu, délka 250 mm	MGK, MGK–2	26 51 396	**11 761,–**
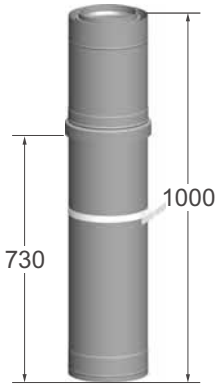	**Přechod přes střechu DN200/300** z ušlechtilé oceli/polypropylenu, na vedení vzduchu/spalin, délka 1 000 mm, s upevňovací objímkou	MGK, MGK–2	26 51 393	**23 466,–**
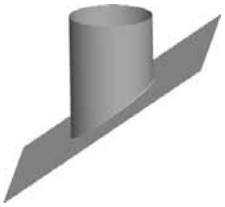	**Přechod přes šikmou střechu DN 300 (pánev)** z ušlechtilé oceli s flexibilním olověným překrytím, pro všechny typy střešních krytin se sklonem 0 – 10° se sklonem 10 – 20° se sklonem 20 – 30° se sklonem 30 – 40° se sklonem 40 – 50°	MGK, MGK–2	 26 51 377 26 51 378 26 51 379 26 51 380 26 51 381	 **9 414,–** **9 414,–** **9 414,–** **9 414,–** **9 414,–**
	Hrdlo na plochou střechu DN 300 z ušlechtilé oceli, na svislý přechod střechou	MGK, MGK–2	26 51 400	**8 548,–**
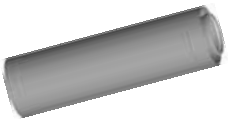	**Trubka DN200/300** z ušlechtilé oceli/polypropylenu, na vnitřní i vnější instalaci délka 500 mm délka 1000 mm	MGK, MGK–2	 26 51 383 26 51 384	 **5 798,–** **8 347,–**
	Svěrný pás DN300 z ušl. oceli NOVÉ (doporučený odstup max. 2 m)	MGK, MGK–2	26 51 865	**1 980,–**
	Nástěnný držák DN 300 z ušlechtilé oceli, nastavitelný, doporučený rozestup držáků max. 2 m	MGK, MGK–2	26 51 399	**5 615,–**
	Koleno DN 200/300 z ušlechtilé oceli/polypropylenu, vhodné pro vnitřní i vnější instalaci 30° 45° 90°	MGK, MGK–2	 26 51 385 26 51 386 26 51 387	 **3 672,–** **4 236,–** **5 171,–**

Systémy pro přívod vzduchu a odvod spalin DN 200/300 pro kotle MGK, MGK–2

	Popis produktu	pro	obj. číslo	cena Kč
	Revizní trubka DN 200/300 z ušlechtilé oceli/polypropylenu, vhodná na vnitřní i vnější instalaci, délka 600 mm	MGK, MGK–2	26 51 388	**18 298,–**
	Přechod přes stěnu DN 200/300 z ušlechtilé oceli/polypropylenu, vhodný na vnitřní i vnější instalaci, délka 500 mm	MGK, MGK–2	26 51 390	**5 392,–**
	Přechod přes stěnu DN 200/300 z ušlechtilé oceli	MGK, MGK–2	26 51 391	**2 263,–**
	Nástěnný kryt DN 300 z ušlechtilé oceli, na překrytí vstupu trubky do stěny	MGK, MGK–2	26 51 398	**1 369,–**
	Vnější nástěnná konzola DN 200/300 z ušlechtilé oceli/polypropylenu, včetně vnějšího nástěnného krytu a upevňovacího materiálu	MGK, MGK–2	26 51 392	**38 552,–**
	Náhradní těsnění DN 200 souprava 5 ks, pro trubky na odvod spalin z polypropylenu	MGK, MGK–2	26 51 397	**2 095,–**
	Vazelína k potření rozebíratelných spojů v tubě 50 ml	MGK, MGK–2	26 51 329	**142,–**

Systémy pro přívod vzduchu a odvod spalin DN 250 pro kotle MGK, MGK–2

	Popis produktu	pre	obj. číslo	cena Kč
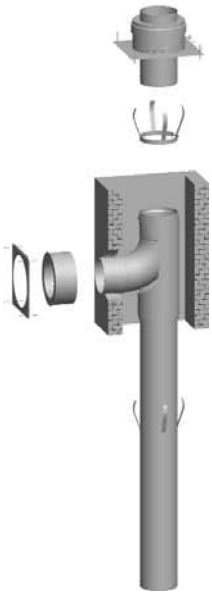	**Souprava do šachty DN 250/250** pro připojení kotlů v provedení C33x, nezávislých na vzduchu z místa instalace, obsahuje: - kryt šachty DN250 (ušlechtilá ocel) s trubkou vyústění (ušlechtilá ocel) - distanční držák DN250 (ušlechtilá ocel) - opěrné koleno 90° DN250 (polypropylen) s podpěrou a opěrnou trubkou 2 m s distančním držákem - přechod přes stěnu DN350/250 (ušlechtilá ocel) - nástěnný kryt DN350 (ušlechtilá ocel) - vazelínu k potření rozebíratelných spojů - tuba 50 ml Svislé trubky je třeba objednat v potřebné délce zvlášť	MGK, MGK–2	26 51 297	**46 392,–**
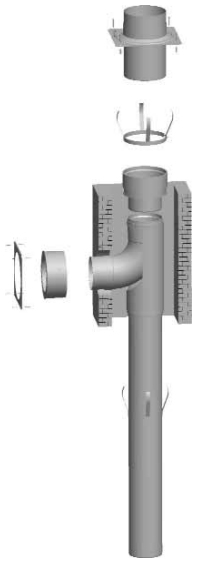	**Souprava do šachty DN 250/315** pro připojení kotlů v provedení C33x, nezávislých na vzduchu z místa instalace, obsahuje: - kryt šachty DN250 (ušlechtilá ocel) s trubkou vyústění (ušlechtilá ocel) - distanční držák DN250 (ušlechtilá ocel) - opěrné koleno 90° DN250 (polypropylen) s podpěrou a opěrnou trubkou 2 m s distančním držákem - přechod přes stěnu DN350/250 (ušlechtilá ocel) - nástěnný kryt DN350 (ušlechtilá ocel) - vazelínu k potření rozebíratelných spojů - tuba 50 ml Svislé trubky je třeba objednat v potřebné délce zvlášť	MGK, MGK–2	26 51 298	**66 767,–**
	Montážní objímka DN 250 z ušlechtilé oceli se závěsnými oky na spouštění	MGK, MGK–2	26 51 711	**786,–**
	Kryt šachty DN 250 z ušlechtilé oceli s trubkou vyústění z ušlechtilé oceli	MGK, MGK–2	26 51 419	**10 476,–**
	Souprava s podpěrou DN250 z polypropylenu, obsahuje: - těleso podpěry DN250 - koleno 87° - hrdlo DN250 - opěrná trubka 1 m	MGK, MGK–2 NOVÉ	26 51 853	**12 851,–**
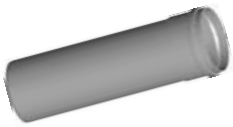	**Trubka DN 250 z polypropylenu** délka 250 mm délka 500 mm délka 1000 mm délka 2000 mm	MGK, MGK–2	 26 51 401 26 51 402 26 51 403 26 51 404	 **1 807,–** **2 491,–** **3 495,–** **5 439,–**

Systémy pro přívod vzduchu a odvod spalin DN 250 pro kotle MGK, MGK–2

	Popis produktu	pro	obj. číslo	cena Kč
	Distanční držák DN 250 z ušlechtilé oceli, doporučený rozestup max. 2 m	MGK, MGK–2	26 51 413	**1 034,–**
	Revizní trubka DN 250 z polypropylenu, délka 600 mm	MGK, MGK–2	26 51 409	**6 636,–**
	Revizní koleno 87° DN 250 z polypropylenu	MGK, MGK–2	26 51 408	**6 727,–**
	Koleno DN250 z polypropylenu 30° 45° 90°	MGK, MGK–2	 26 51 405 26 51 406 26 51 407	 **4 036,–** **4 669,–** **5 388,–**
	Redukce z DN250 na DN200 NOVÉ z polypropylenu	MGK–2	26 51 849	**6 286,–**
	Upevňovací objímka DN 250 se šroubem a hmoždinkou, doporučený rozestup max. 2 m	MGK	26 51 463	**1 872,–**

Systémy pro přívod vzduchu a odvod spalin DN 250, DN 250/350 pro kotle MGK, MGK–2

	Popis produktu	pro	obj. číslo	cena Kč
	Opěrné koleno 90° DN 250 z polypropylenu, s podpěrou a opěrnou trubkou 2 m s distančním držákem	MGK, MGK–2	26 51 414	**14 108,–**
	Závěr vyústění DN250/350 z ušlechtilé oceli/polypropylenu, délka 250 mm	MGK, MGK–2	26 51 422	**10 867,–**
	Mezikus nasávání DN250/350 z ušlechtilé oceli/polypropylenu, délka 250 mm	MGK, MGK–2	26 51 420	**14 666,–**
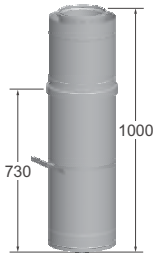	**Přechod přes střechu DN250/350** z ušlechtilé oceli/polypropylenu, na vedení vzduchu/spalin, délka 1 000 mm, s upevňovací objímkou	MGK, MGK–2	26 51 418	**27 517,–**
	Hrdlo na plochou střechu DN350 z ušlechtilé oceli, na svislý přechod střechou	MGK, MGK–2	26 51 425	**9 582,–**
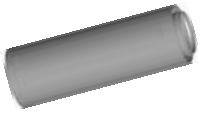	**Trubka DN 250/350** z ušlechtilé oceli/polypropylenu, na vnitřní i vnější instalaci délka 500 mm délka 1000 mm	MGK, MGK–2	 26 51 410 26 51 411	 **7 480,–** **11 214,–**
	Svěrný pás DN350	MGK, MGK–2 NOVÉ	26 51 866	**2 582,–**
	Nástěnný držák DN350 z ušlechtilé oceli, nastavitelný, doporučený rozestup držáků max. 2 m	MGK, MGK–2	26 51 424	**5 839,–**
	Koleno 45° DN250/350 z ušlechtilé oceli/polypropylenu, pro vnitřní i vnější montáž	MGK, MGK-2 NOVÉ	26 51 831	**9 379,–**
	Revizní trubka DN250/350 z ušlechtilé oceli/polypropylenu, pro vnitřní i vnější montáž, délka 600 mm	MGK, MGK–2	26 51 412	**31 288,–**

Systémy pro přívod vzduchu a odvod spalin DN 250, DN 250/350 pro kotle MGK, MGK–2

	Popis produktu	pro	obj. číslo	cena Kč
	Přechod přes stěnu DN 250/350 z ušlechtilé oceli/polypropylenu, vhodný na vnitřní i vnější instalaci, délka 500 mm	MGK, MGK–2	26 51 415	**5 420,–**
	Přechod přes stěnu DN 250/350 z ušlechtilé oceli	MGK, MGK–2	26 51 416	**2 291,–**
	Nástěnný kryt DN 350 z ušlechtilé oceli, na překrytí vstupu trubky do stěny	MGK, MGK–2	26 51 423	**2 542,–**
	Vnější nástěnná konzola DN 250/350 z ušlechtilé oceli/polypropylenu, včetně vnějšího nástěnného krytu a upevňovacího materiálu	MGK, MGK–2	26 51 417	**52 240,–**
	Náhradní těsnění DN 200 souprava 5 ks, pro trubky na odvod spalin z polypropylenu	MGK, MGK–2	26 51 421	**2 319,–**
	Vazelína k potření rozebíratelných spojů v tubě 50 ml	MGK, MGK–2	26 51 329	**142,–**

Systémy pro přívod vzduchu a odvod spalin DN 315 pro kotle MGK, MGK–2

	Popis produktu	pro	obj. číslo	cena Kč
	Souprava do šachty DN 315 pro připojení kotlů v provedení C33x, nezávislý na vzduchu z místa instalace, obsahuje: - kryt šachty DN315 (ušlechtilá ocel) s trubkou vyústění (ušlechtilá ocel) - distanční držák DN315 (ušlechtilá ocel) - opěrné koleno 90° DN250 (polypropylen) s podpěrou a opěrnou trubkou 2 m s distančním držákem - přechod stěnou DN400/315 (ušlechtilá ocel) - nástěnný kryt DN400 (ušlechtilá ocel) - vazelínu k potření rozebíratelných spojů - tuba 50 ml Svislé trubky je třeba objednat v potřebné délce zvlášť	MGK, MGK–2	26 51 299	**75 986,–**
	Montážní objímka DN 315 z ušlechtilé oceli se závěsnými oky ke spouštění	MGK, MGK–2	26 51 712	**786,–**
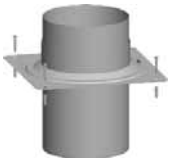	**Kryt šachty DN 315 z ušlechtilé oceli** s trubkou vyústění z ušlechtilé oceli	MGK, MGK–2	26 51 445	**17 181,–**
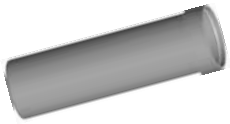	**Trubka DN 315 z polypropylenu** délka 500 mm délka 1000 mm délka 2000 mm	MGK, MGK–2	 26 51 426 26 51 427 26 51 428	 **8 409,–** **10 593,–** **14 949,–**
	Distanční držák DN 315 z ušlechtilé oceli, doporučený rozestup max. 2 m	MGK, MGK–2	26 51 437	**2 905,–**
	Revizní trubka DN 315 z polypropylenu, délka 600 mm	MGK, MGK–2	26 51 433	**15 827,–**
	Revizní koleno 87° DN 315 z polypropylenu	MGK, MGK–2	26 51 432	**14 949,–**

Systémy pro přívod vzduchu a odvod spalin DN 315 pro kotle MGK, MGK–2

	Popis produktu	pro	obj. číslo	cena Kč
	Koleno DN 315 z polypropylenu 30° 45° 90°	MGK, MGK–2	 26 51 429 26 51 430 26 51 431	 **10 593,–** **12 206,–** **13 700,–**
	Upevňovací objímka DN 315 se šroubem a hmoždinkou, doporučený rozestup max. 2 m	MGK, MGK–2	26 51 464	**2 011,–**
	Opěrné koleno 90° DN 315 z polypropylenu, s podpěrou a opěrnou trubkou 2 m s distančním držákem	MGK, MGK–2	26 51 438	**21 092,–**
	Uzávěr vyústění DN315/400 z ušlechtilé oceli/polypropylenu, délka 250 mm	MGK, MGK–2	26 51 444	**18 717,–**
	Mezikus nasávání DN315/400 z ušlechtilé oceli/polypropylenu, délka 250 mm	MGK, MGK–2	26 51 446	**17 739,–**
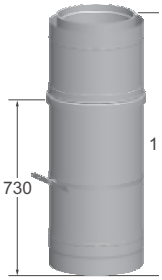	**Přechod přes střechu DN315/400** z ušlechtilé oceli/polypropylenu, pro vedení vzduchu/spalin, délka 1000 mm, s upevňovací objímkou	MGK, MGK–2	26 51 442	**49 447,–**
	Hrdlo na plochou střechu DN400 z ušlechtilé oceli, pro svislý přechod střechou	MGK, MGK–2	26 51 449	**12 599,–**

Systémy pro přívod vzduchu a odvod spalin DN 315/400 pro kotle MGK, MGK–2

	Popis produktu	pro	obj. číslo	cena Kč
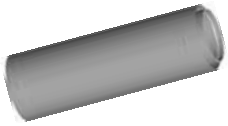	**Trubka DN 315/400** z ušlechtilé oceli/polypropylenu, pro vnitřní i vnější instalaci délka 1000 mm délka 2000 mm	MGK, MGK–2	 26 51 434 26 51 435	 **15 513,–** **23 113,–**
	Nástěnný držák DN400 NOVÉ z ušlechtilé oceli, nastavitelný, doporučený rozestup držáků max. 2 m	MGK, MGK–2	26 51 448	**9 331,–**
	Revizní trubka DN315/400 z ušlechtilé oceli/polypropylenu, vhodná pro vnitřní i vnější instalaci, délka 600 mm	MGK, MGK–2	26 51 436	**45 955,–**
	Přechod přes stěnu DN315/400 z ušlechtilé oceli/polypropylenu, vhodný pro vnitřní i vnější instalaci, délka 500 mm	MGK, MGK–2	26 51 439	**7 627,–**
	Přechod přes stěnu DN315/400 z ušlechtilé oceli	MGK, MGK–2	26 51 440	**2 905,–**
	Nástěnný kryt DN400 z ušlechtilé oceli, na překrytí vstupu trubky do stěny	MGK, MGK–2	26 51 447	**3 548,–**
	Vnější nástěnná konzola DN315/400 z ušlechtilé oceli/polypropylenu, včetně vnějšího nástěnného krytu a upevňovacího materiálu	MGK, MGK–2	26 51 441	**86 741,–**
	Náhradní těsnění DN315 souprava 5 ks, pro trubky k odvodu spalin z polypropylenu	MGK, MGK–2	26 51 443	**2 905,–**
	Vazelína k potření rozebíratelných spojů v tubě 50 ml	MGK, MGK–2	26 51 329	**142,–**

Kaskády MGK pro systém závislý na vzduchu z místa instalace

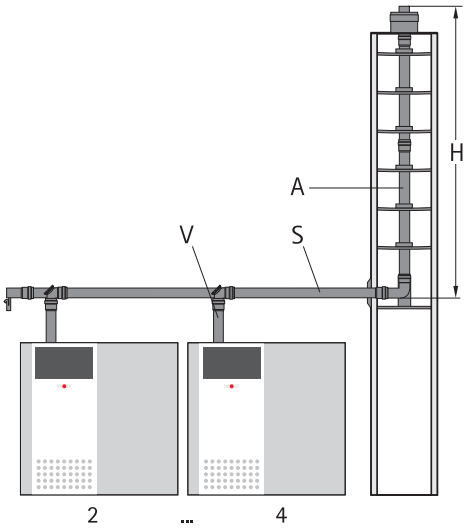

Pro výpočet hodnot v tabulce byly zahrnuty následující vstupní podmínky:

- vzdálenost mezi kotli: 1,0 m
- vzdálenost za posledním kotlem: 2,0 m
- odpory: 2 kolena 45° dimenze S (volitelně na rovnoběžné přesazení anebo ohyb 90 °)
- spalovací vzduch: z prostoru kotelny
- větrání šachty: na principu souproudu – geodetická výška: 325 m

MGK			V napojení ke kotli	S vodorovný sběrač	A svislý spalinovod	min. rozměr šachty		H max. výška svislého spalinovodu
						kruhový	čtvercový	
	130	2 kotle v řadě	DN160	DN200	DN200	280mm	260mm	50m
		3 kotle v řadě	DN160	DN200	DN200	280mm	260mm	27m
		4 kotle v řadě	DN160	DN200	DN250	330mm	310mm	45m
	170	2 kotle Twin	DN160	DN200	DN200	280mm	260mm	50m
		2 kotle v řadě	DN160	DN200	DN200	280mm	260mm	50m
		3 kotle v řadě	DN160	DN200	DN200	280mm	260mm	5m
			DN160	DN200	DN250	330mm	310mm	50m
		4 kotle v řadě	DN160	DN250	DN250	330mm	310mm	28m
	210	2 kotle Twin	DN160	DN200	DN200	280mm	260mm	24m
			DN160	DN200	DN250	330mm	310mm	50m
		2 kotle v řadě	DN160	DN200	DN200	280mm	260mm	24m
			DN160	DN200	DN250	330mm	310mm	50m
		3 kotle v řadě	DN160	DN200	DN250	330mm	310mm	12m
			DN160	DN250	DN250	330mm	310mm	42m
		4 kotle v řadě	DN160	DN250	DN250	330mm	310mm	3m
			DN160	DN250	DN315	420mm	400mm	50m
	250	2 kotle Twin	DN160	DN200	DN200	280mm	260mm	9m
			DN160	DN200	DN250	330mm	310mm	50m
			DN160	DN250	DN250	330mm	310mm	50m
		2 kotle v řadě	DN160	DN200	DN200	280mm	260mm	9m
			DN160	DN250	DN250	330mm	310mm	50m
		3 kotle v řadě	DN160	DN250	DN250	330mm	310mm	16m
			DN160	DN250	DN315	420mm	400mm	50m
		4 kotle v řadě	DN160	DN250	DN315	420mm	400mm	19m
			DN160	DN315	DN315	420mm	400mm	50m
	300	2 kotle Twin	DN200	DN250	DN250	330mm	310mm	50m
		2 kotle v řadě	DN200	DN250	DN250	330mm	310mm	50m
		3 kotle v řadě	DN200	DN250	DN315	420mm	400mm	50m
			DN200	DN315	DN315	420mm	400mm	50m
		4 kotle v řadě	DN200	DN315	DN315	420mm	400mm	29m

Kaskády MGK–2 pro systém závislý na vzduchu z místa instalace

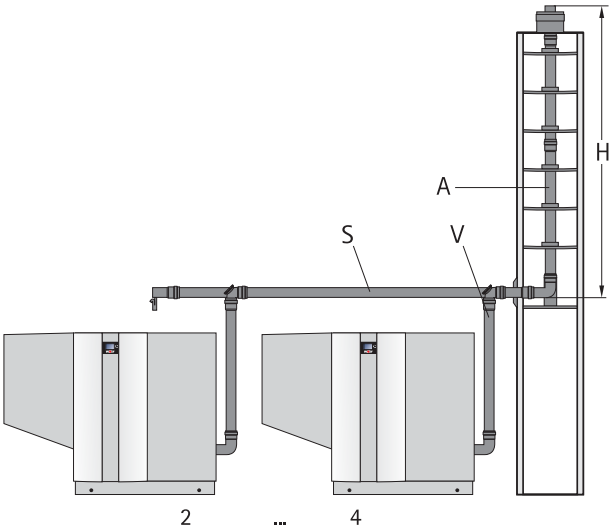

Pro výpočet hodnot v tabulce byly zahrnuty následující vstupní podmínky:

- vzdálenost mezi kotli: 1,0 m
- vzdálenost za posledním kotlem: 2,0 m
- odpory: 2 kolena 45° dimenze S (volitelně na rovnoběžné přesazení anebo ohyb 90 °)
- spalovací vzduch: z prostoru kotelny
- větrání šachty: na principu souproudu – geodetická výška: 325 m

MGK-2			V napojení ke kotli	S vodorovný sběrač	A svislý spalinovod	min. rozměr šachty		H max. výška svislého spalinovodu
						kruhový	čtvercový	
	390	2 kotle v řadě	DN250	DN250	DN315	420mm	400mm	50m
		3 kotle v řadě	DN250	DN315	DN315	420mm	400mm	42m
		4 kotle v řadě	DN250	*	*	*	*	*
	470	2 kotle v řadě	DN250	DN250	DN315	420mm	400mm	50m
		3 kotle v řadě	DN250	DN315	DN315	420mm	400mm	17m
		4 kotle v řadě	DN250	*	*	*	*	*
	550	2 kotle v řadě	DN250	DN250	DN315	420mm	400mm	22m
			DN250	DN315	DN315	420mm	400mm	50m
		3 kotle v řadě	DN250	*	*	*	*	*
		4 kotle v řadě	DN250	*	*	*	*	*
	630	2 kotle Twin	DN250	DN315	DN315	420mm	400mm	23m
		3 kotle v řadě	DN250	*	*	*	*	*
		4 kotle v řadě	DN250	*	*	*	*	*

Systémy pro přívod vzduchu a odvod spalin pro kaskády kotlů MGK

	Popis produktu	pro	obj. číslo	cena Kč
	Základní připojovací sada MGK Twin DN160/200 z polypropylenu, k připojení kotlů závislých na přívodu vzduchu z místa instalace kotle, obsahuje: - 2 revizní kolena 87° DN160 - trubku na odvod spalin DN160 x 525 mm - koleno DN160 x 45° - 2 sběrače DN160/200 - koncový kus DN200 s revizním otvorem a odvodem kondenzátu - sifon na koncový kus - vazelínu k potření rozebíratelných spojů - tuba 50 ml	MGK-170 Twin/210 Twin /250 Twin	26 51 292	**29 043,-**
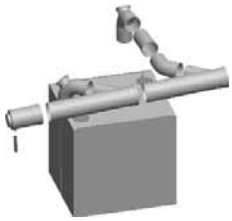	**Základní připojovací sada MGK Twin DN200/250** z polypropylenu, k připojení kotlů závislých na přívodu vzduchu z místa instalace kotle, obsahuje: - 2 revizní kolena 87° DN200 - trubku na odvod spalin DN200 x 250 mm - koleno DN200 x 45° - 2 sběrače DN200/250 - koncový kus DN250 s revizním otvorem a odvodem kondenzátu - sifon na koncový kus - vazelínu k potření rozebíratelných spojů - tuba 50 ml	MGK-300 Twin	26 51 293	**45 542,-**
	Základní připojovací sada MGK v řadě DN 160/200 z polypropylenu, k připojení kotlů závislých na přívodu vzduchu z místa instalace kotle, obsahuje: - 2 revizní kolena 87° DN160 - 2 sběrače DN160/200 - trubku na odvod spalin DN200 x 1 000 mm - koncový díl DN200 s revizním otvorem a odvodem kondenzátu - sifon na koncový díl - vazelínu k potření rozebíratelných spojů - tuba 50 ml	MGK-130/170/210/250	26 51 300	**32 452,-**
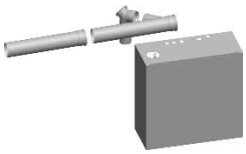	**Doplňková připojovací sada MGK v řadě DN 160/200** z polypropylenu, k připojení kotlů závislých na přívodu vzduchu z místa instalace kotle, obsahuje: - revizní koleno 87° DN160 - sběrač DN160/200 - trubku na odvod spalin DN200 x 1 000 mm - vazelínu k potření rozebíratelných spojů - tuba 50 ml	MGK-130/-170	26 51 301	**15 644,-**
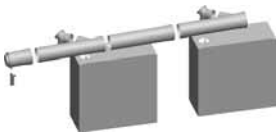	**Základní připojovací sada MGK v řadě DN 160/250** z polypropylenu, k připojení kotlů závislých na přívodu vzduchu z místa instalace kotle, obsahuje: - 2 revizní kolena 87° DN160 - 2 sběrače DN250/160 - trubku na odvod spalin DN250 x 1 000 mm - koncový díl DN250 s revizním otvorem a odvodem kondenzátu - sifon na koncový kus - vazelínu k potření rozebíratelných spojů - tuba 50 ml	MGK-170/210/250	26 51 302	**33 679,-**
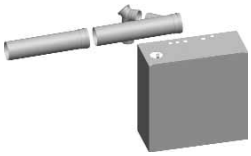	**Doplňková připojovací sada MGK v řadě DN 160/250** z polypropylenu, k připojení kotlů závislých na přívodu vzduchu z místa instalace kotle, obsahuje: - revizní koleno 87° DN160 - sběrač DN160/250 - trubku na odvod spalin DN250 x 1 000 mm - vazelínu k potření rozebíratelných spojů - tuba 50 ml	MGK-170/210/250	26 51 303	**16 343,-**
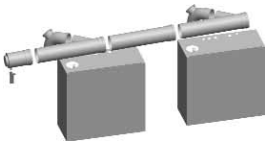	**Základní připojovací sada MGK v řadě DN200/250** z polypropylenu, k připojení kotlů závislých na přívodu vzduchu z místa instalace kotle, obsahuje: - 2 revizní kolena 87° DN200 - 2 sběrače DN200/250 - trubku na odvod spalin DN250 x 1 000 mm - koncový díl DN250 s revizním otvorem a odvodem kondenzátu - sifon na koncový kus - vazelínu k potření rozebíratelných spojů - tuba 50 ml	MGK-300	26 51 304	**44 315,-**

Systémy pro přívod vzduchu a odvod spalin pro kaskády kotlů MGK

	Popis produktu	pro	obj. číslo	cena Kč
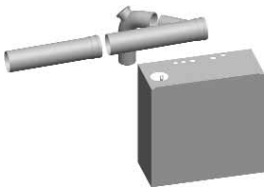	**Doplňková připojovací sada MGK v řadě DN200/250** z polypropylenu, k připojení kotlů závislých na přívodu vzduchu z místa instalace kotle, obsahuje: - 1 revizní koleno 87° DN200 - trubku na odvod spalin DN250 x 1000 mm - 1 sběrač DN200/250 - vazelínu k potření rozebíratelných spojů - tuba 50 ml	MGK-300	26 51 305	**20 673,–**
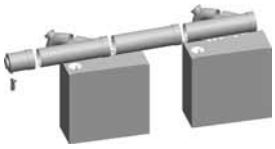	**Základní připojovací sada MGK v řadě DN 200/315** z polypropylenu, k připojení kotlů závislých na přívodu vzduchu z místa instalace kotle, obsahuje: - 2 revizní kolena 87° DN200 - 2 sběrače DN200/315 - trubku na odvod spalin DN315x1000 mm - koncový díl DN315 s revizním otvorem a odvodem kondenzátu - sifon na koncový díl - vazelínu k potření rozebíratelných spojů - tuba 50 ml	MGK-300	26 51 306	**84 540,–**
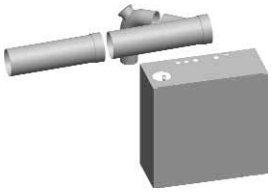	**Doplňková připojovací sada MGK v řadě DN 200/315** z polypropylenu, k připojení kotlů závislých na přívodu vzduchu z místa instalace kotle, obsahuje: - revizní koleno 87° DN200 - sběrač DN200/315 - trubku na odvod spalin DN315 x 1 000 mm - vazelínu k potření rozebíratelných spojů - tuba 50 ml	MGK-300	26 51 307	**43 361,–**
	Sifon z polypropylenu, uzavírací výška 230 mm		20 71 608	**410,–**

Systémy pro přívod vzduchu a odvod spalin pro kaskádu kotlů MGK-2

	Popis produktu	pro	obj. číslo	cena Kč
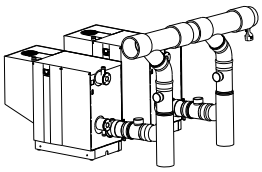	**pro připojení 2 kotlů MGK-2 závislých na vzduchu z místa instalace** NOVÉ obsahuje: - 2 spalinové klapky - 4 revizní trubky DN250 - 2 opěrné trubky DN250 - 2 kolena 45° DN250 - 2 sběrače DN250/315 - 1 trubku DN315 x 500 mm - 1 revizní koncovku DN315 - 1 sifon s uzavírací výškou 90 XL - 1 hadice odvodu kondenzátu 260 mm - 1 spojovací T-kus - 2 x vazelínu 50 ml	MGK-2-390/470/550/630	87 52 099	**188 490,–**
	Rozšíření DN250 na DN315 NOVÉ pro kaskádu, ke svislé montáži, z polypropylenu	MGK-2	26 51 859	**13 521,–**
	Sběrač DN250/315 NOVÉ pro kaskádu, z polypropylenu, obsahuje: - trubku DN315 s odbočkou DN250 - 42° pro připojení kotle	MGK-2	26 51 852	**20 114,–**
	Revizní koncovka DN315 NOVÉ pro kaskádu, z polypropylenu, s revizním víkem a přípojkou na kondenzát, délka 440 mm.	MGK-2	26 51 860	**16 622,–**
	Sifon z polypropylenu, uzavírací výška 230 mm		20 71 608	**410,–**

Společné příslušenství kotlové techniky

Příslušenství vytápěcího systému	strana 92
Příslušenství regulace WRS	strana 95

Uvedené ceny jsou bez DPH.
Změny cen a položek vyhrazeny.

Společné příslušenství kotlové techniky

	Popis produktu	obj. číslo	cena Kč
	Expanzní nádoba s membránou pro uzavřený topný systém do 90 °C, přetlak na straně plynu 1,5 bar.		
	25 l pro otopné systémy s objemem vody 235 l	24 00 450	**1 960,–**
	35 l pro otopné systémy s objemem vody 320 l	24 00 455	**2 106,–**
	50 l pro otopné systémy s objemem vody 470 l	24 00 458	**2 662,–**
	80 l pro otopné systémy s objemem vody 750 l	24 00 462	**3 657,–**
	100 l pro otopné systémy s objemem vody 850 l	24 00 470	**7 285,–**
	140 l pro otopné systémy s objemem vody 1210 l	24 00 471	**8 631,–**
	200 l pro otopné systémy s objemem vody 1620 l	24 00 472	**10 386,–**
	250 l pro otopné systémy s objemem vody 2020 l	24 00 473	**14 282,–**
	300 l pro otopné systémy s objemem vody 2400 l	24 00 481	**16 827,–**
	400 l (dimenzovat dle objemu soustavy)	24 83 708	**22 766,–**
	500 l (dimenzovat dle objemu soustavy)	24 83 709	**28 422,–**
	600 l (dimenzovat dle objemu soustavy)	24 83 713	**43 270,–**
	800 l (dimenzovat dle objemu soustavy)	24 83 714	**53 592,–**
	1000 l (dimenzovat dle objemu soustavy)	24 83 715	**68 723,–**
	Hodnoty objemu otopného systému jsou pouze orientační.		
	Připojovací sada expanzní nádoby vlnovcová trubka délky 1 m se závitovými přípojkami pro kotel a exp. nádobu		
	s ventilem s krytkou 3/4" pro exp. nádoby 25 - 50 l	20 12 080	**3 130,–**
	s ventilem s krytkou 1" pro exp. nádoby od 80 l	20 12 081	**4 359,–**
	Neutralizační jednotka s držáky NOVÉ		
	do 35 kW	24 00 370	**5 800,–**
	35 do 50 kW	24 82 404	**6 700,–**
	50 do 150 kW	24 83 072	**10 550,–**
	100 do 300 kW	24 82 873	**13 450,–**
	Náhradní náplň **1,3 kg**	24 00 371	**630,–**
	spotřeba cca. 10g - 30 g kW/za rok **5,0 kg**	24 84 538	**1 650,–**
	Čerpadlová skupina topného okruhu obsahuje: oběhové čerpadlo DN25-60, samoregulační, s kabelem 4 m s konektorem, možná změna přívodu z levé na pravou stranu, teploměry v obou multifunkčních uzavíracích armaturách, kulové kohouty (červený a modrý) pod izolací, zpětnou klapku v přívodu s nastavitelnou polohou 45° pro zabránění proudění samotíží, přepouštěcí ventil, tepelnou izolaci z EPP, dole přípojky 6/4" s plochým těsněním, nahoře demontovatelné závitové spojky s vnitřním závitem 1" (DN25) resp. 5/4" (DN32), s malou stavební výškou (355 mm), kompletně natěsno smontované, hydraulicky a elektricky přezkoušené; alternativně: oběhové čerpadlo DN32-60, samoregulační, regulace výkonu podle požadovaného průtoku vody, bez přepouštěcího ventilu		
	DN25 Δp = 150 mbar při 2350 l/h při Δt = 10 K do 27 kW při Δt = 15 K do 41 kW při Δt = 20 K do 55 kW s DN25-60 (úsporné samoregulační)	20 70 867	**10 900,–**
	DN32 Δp = 150 mbar při 3000 l/h při Δt = 10 K do 36 kW při Δt = 15 K do 54 kW při Δt = 20 K do 72 kW s DN32-60 (úsporné samoregulační)	20 70 868	**12 500,–**

Společné příslušenství kotlové techniky

	Popis produktu	obj. číslo	cena Kč
	Čerpadlová skupina topného okruhu se směšovačem obsahuje: oběhové čerpadlo DN25-60, samoregulační, servopohon směšovače (230V, tříbodový), oba s kabelem 4 m s konektorem, 3-cestný mosazný směšovač DN25k_{vs}=10 resp. DN32 k_{vs}=18, těsný na odkapávání v nulové poloze, nastavitelný bypass, možná změna přívodu z levé na pravou stranu, teploměry v obou multifunkčních uzavíracích armaturách, kulové kohouty (červený a modrý) pod izolací, zpětnou klapku v přívodu s nastavitelnou polohou 45° k zabránění proudění samotíží, přepouštěcí ventil, tepelnou izolaci z EPP, dole přípojky 6/4" s plochým těsněním, nahoře demontovatelné závitové spojky s vnitřním závitem 1" (DN25) resp. 5/4" (DN32), s malou stavební výškou (355 mm), kompletně natěsno smontované, hydraulicky a elektricky přezkoušené DN25 Δp = 150 mbar při 2200 l/h při Δt = 10 K do 26 kW při Δt = 15 K do 38 kW při Δt = 20 K do 51 kW		
	s DN25-60 (úsporné samoregulační)	20 70 869	**15 850,-**
	DN32 Δp = 150 mbar při 3000 l/h při Δt = 10 K do 35 kW při Δt = 15 K do 52 kW při Δt = 20 K do 70 kW		
	s DN32-60 (úsporné samoregulační)	20 70 870	**16 950,-**
	Nástěnný držák pro čerpadlovou skupinu DN25 a DN32, k rychlé a bezpečné montáži; pro každou skupinu je potřebný 1 držák	20 12 076	**470,-**
	Rozdělovač pro 2 nebo 3 čerpadlové skupiny DN25 a DN32, nahoře s převlečnými maticemi s plochým těsněním, dole se závitem 6/4" s plochým těsněním, vstup vratné volitelně zleva/zprava +1 zátka volného hrdla, tepelná izolace z EPP s povrchovou úpravou k_{vs} = 12,5/Vmax = 4500 l/h Δp = 130 mbar při 4500 l/h Δp = 40 mbar při 2500 l/h		
	pro 2 čerpadlové skupiny	20 12 066	**7 400,-**
	pro 3 čerpadlové skupiny	20 12 067	**9 450,-**
	Závitové spojky 2 ks - s převlečnou maticí 6/4" s plochým těsněním a s vnitřním závitem 1" pro spojky na přivaření 5/4" a 6/4"	24 10 068	**680,-**
	Závitové spojky 2 ks - s převlečnou maticí 6/4" s plochým těsněním a s vnitřním závitem 1"	20 12 074	**640,-**
	Spojovací potrubí k propojení rozdělovače s hydraulickým vyrovnávačem (do 4,5 m^3/h)	20 11 332	**1 650,-**

Společné příslušenství kotlové techniky

	Popis produktu	obj. číslo	cena Kč
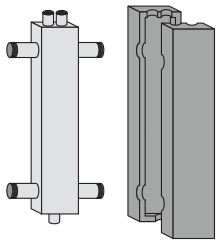	**Hydraulický vyrovnávač do 4,5 m³/h** ze čtyřhranného profilu 80 x 120 mm se 4 hrdly s vnějším závitem G 6/4" s plochým těsněním, se 3 hrdly Rp 1/2" pro odvzdušňovač, ponorné pouzdro a plnicí a vypouštěcí kohout, včetně černé tepelné izolace, odvzdušňovače, ponorného pouzdra, plnicího a vypouštěcího kohoutu, těsnění, nástěnného držáku a montážního materiálu, ponorné pouzdro pro snímač teploty na straně k otopné soustavě!	20 11 333	**6 600,–**
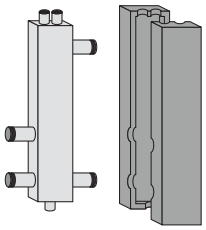	**Hydraulický vyrovnávač do 10 m³/h** ze čtyřhranného profilu 140 x 140 mm se 4 hrdly s vnějším závitem G 2" s plochým těsněním, se 2 hrdly Rp 1/2" pro odvzdušňovač a plnicí a vypouštěcí kohout a 1 hrdlem pro ponorné pouzdro 3/8" včetně černé tepelné izolace, odvzdušňovače, ponorného pouzdra, plnicího a vypouštěcího kohoutu, těsnění, nástěnného držáku a montážního materiálu, ponorné pouzdro pro snímač teploty na straně k otopné soustavě!	20 11 334	**12 200,–**
	Samotížná klapka/zpětný ventil pro CGB 35/50, CGB-K 40-35 z mosazi, k zabudování mezi výstup z kotle a hydraulický vyrovnávač, se 2 vnitřními závity 1"	20 11 228	**365,–**
	Regulační skupina pro zapojení se vstřikováním k regulaci teploty otopné vody topného okruhu (pro podlahové nebo stěnové topení) zahrnuje: - směšovač se servopohonem, - ochoz a tepelnou izolaci z EPP. Přípojky: - vstup s vnějším závitem 1 1/2" s plochým těsněním - výstup s převlečnou maticí 1 1/2" s plochým těsněním Stavební výška: 220 mm Δp = 86 mbar při V = 1200 l/hod a Δt = 20 K do cca 27 kW Použití skupiny ve spojení s čerpadlovou skupinou obj. č. 20 12 050 resp. 20 70 867.	20 70 431	**7 990,–**
	Uzavírací skupina topného okruhu zahrnuje: teploměry s multifunkčními uzavíracími armaturami, kulové kohouty (červený a modrý), zpětnou klapku v potrubí otopné vody s nastavitelnou polohou 45° na zabránění proudění samotíží, elektrický uzavírací ventil 230 V, bez proudu uzavřený, tepelnou izolaci z EPP s povrchovou úpravou. Přípojky: - dole s vnějším závitem 1 1/2" s plochým těsněním, - nahoře s převlečnou maticí 1" s plochým těsněním Stavební výška: 355 mm Δp = 110 mbar při V = 1200 l/hod a Δt = 20 K do cca 27 kW	20 70 432	**6 300,–**
	Regulační ventil ve spojení s regulační skupinou nebo uzavírací skupinou, ukazatel průtoku 0 - 36 l/min, k_{vs} = 3,5 Přípojky: - vstup s vnějším závitem 1 1/2" s plochým těsněním - výstup s převlečnou maticí 1 1/2" s plochým těsněním	20 70 433	**1 350,–**

Příslušenství regulace WRS

	Popis produktu	obj. číslo	cena Kč
	Snímač teploty ohřívače vody s modrým konektorem pro připojení ke kotli pro přímé připojení do regulátorů MM a KM	27 99 054 88 52 829	**1 230,–** **1 350,–**
	Radiohodiny se snímačem vnější teploty k automatickému nastavení hodin	27 92 325	**3 950,–**
	Radiohodiny k automatickému nastavení hodin	27 92 321	**3 200,–**
	Rádiové dálkové ovládání jen ve spojení s radiopřijímačem obj. č. 27 44 209	27 44 200	**3 850,–**
	Rádiový vnější snímač jen ve spojení s radiopřijímačem obj. č. 27 44 209	27 44 081	**3 300,–**
	Radiopřijímač pro vnější snímač a dálkové ovládání	27 44 209	**4 300,–**
	Dálkový telefonický kontakt 2-kanálový s hlasovým řízením	27 91 044	**10 850,–**
	Napáječ eBus pro doplňkové napájení datové sběrnice eBus elektrickým proudem (30/50/100 mA)	27 44 438	**3 650,–**
	Havarijní termostat pro podlahové vytápění	27 91 905	**1 500,–**

WRS – komunikační systém

Pro dálkové napojení přes telefonní síť (dálkové sledování provozu)

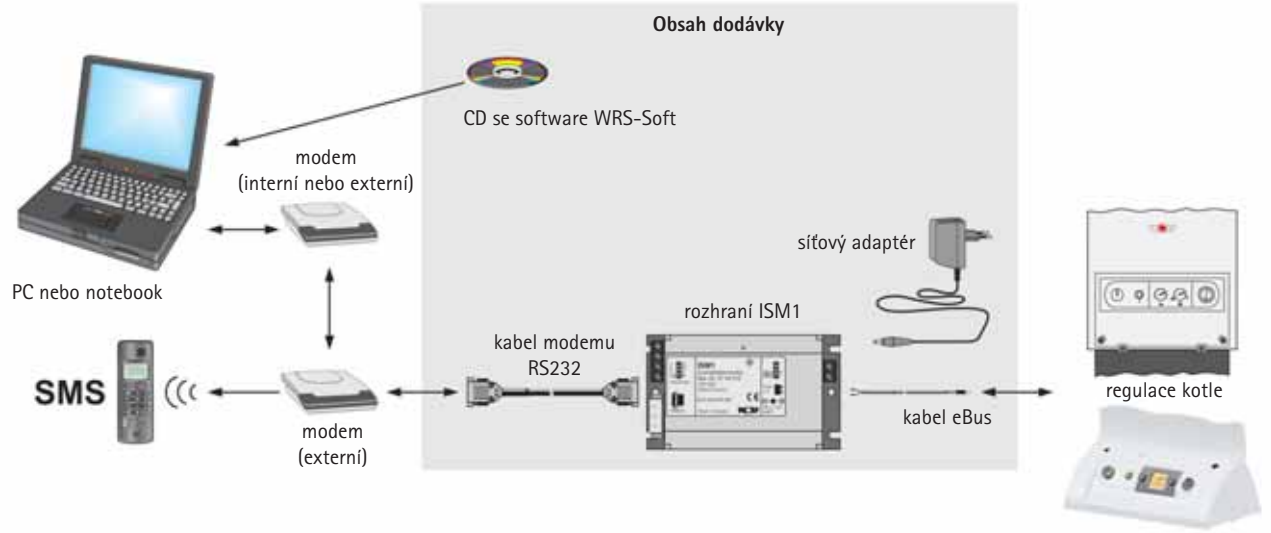

Příslušenství	pro	obj. číslo	cena Kč
Modul ISM 1 – Rozhraní s připojením RS-232 Modul ISM1 je vybaven rozhraním RS232 a je určen k programovaní systému regulace WRS prostřednictvím přímého připojení počítače ke kotli (dvoužílový kabel sběrnice e Bus) případně prostřednictvím dvojice modemů a počítače (GSM nebo analogových), k přenosu uložených sestav parametrů, zobrazení průběhu teplot zaznamenaných v datovém zapisovači, zobrazení spínacích stavů, načtení měřených hodnot a poruchových hlášení. Osazením externích spínacích poruchových hlásičů také automatické hlášení poruchy přes SMS. **Dodávka obsahuje:** - CD se software WRS-Soft (systémové předpoklady: Windows 2000, XP, Vista, Windows 7 *) - modul rozhraní ISM 1 - kabel eBus - kabel modemu RS232 - síťový adaptér	MGK, CGB, CGS, CGW, CGU-2(K), CGG-2(K), KM, MM, SM1, SM2, R1, R2, R21, R3 s modulem BM, BM solar	27 44 010	**10 850,–**

Pro přímé propojení s počítačem

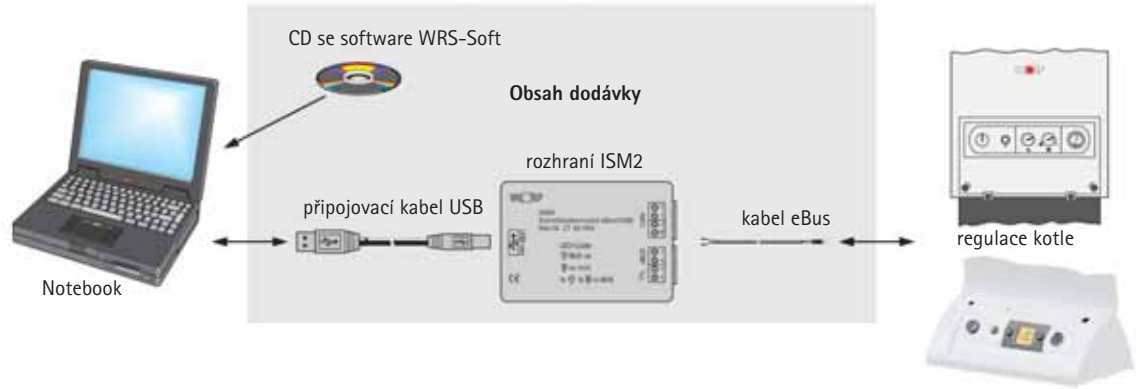

Příslušenství	pro	obj. číslo	cena Kč
Modul ISM 2 – Rozhraní s připojením USB Modul ISM2 je vybaven rozhraním USB a je určen k programování systému regulace WRS prostřednictvím přímého připojení počítače ke kotli (dvoužilový kabel sběrnice e Bus). Prostřednictvím WRS Soft je možno provádět nastavení všech parametrů, odečet hodnot a sledování průběhů měřitelných stavů a veličin v čase. **Dodávka obsahuje:** - CD se software WRS-Soft (systémové předpoklady: Windows 2000, XP, Vista, Windows 7 *) - modul rozhraní ISM2 - kabel USB - kabel eBus	MGK, CGB, CGS, CGW, CGU-2(K), CGG-2(K), KM, MM, SM1, SM2, R1, R2, R21, R3 s modulem BM, BM solar	27 45 069	**10 850,–**

* Aktualizovaná verze WRS-Soft k dispozici na stránkách www.wolfcr.cz

WRS – komunikační systém

LAN–/WLAN modul ISM7i

Modul ISM7i umožňuje vzdálený přístup do vytápěcích systémů Wolf přes internet, ale také přes lokální síť prostřednictvím PC nebo přes chytrý telefon.

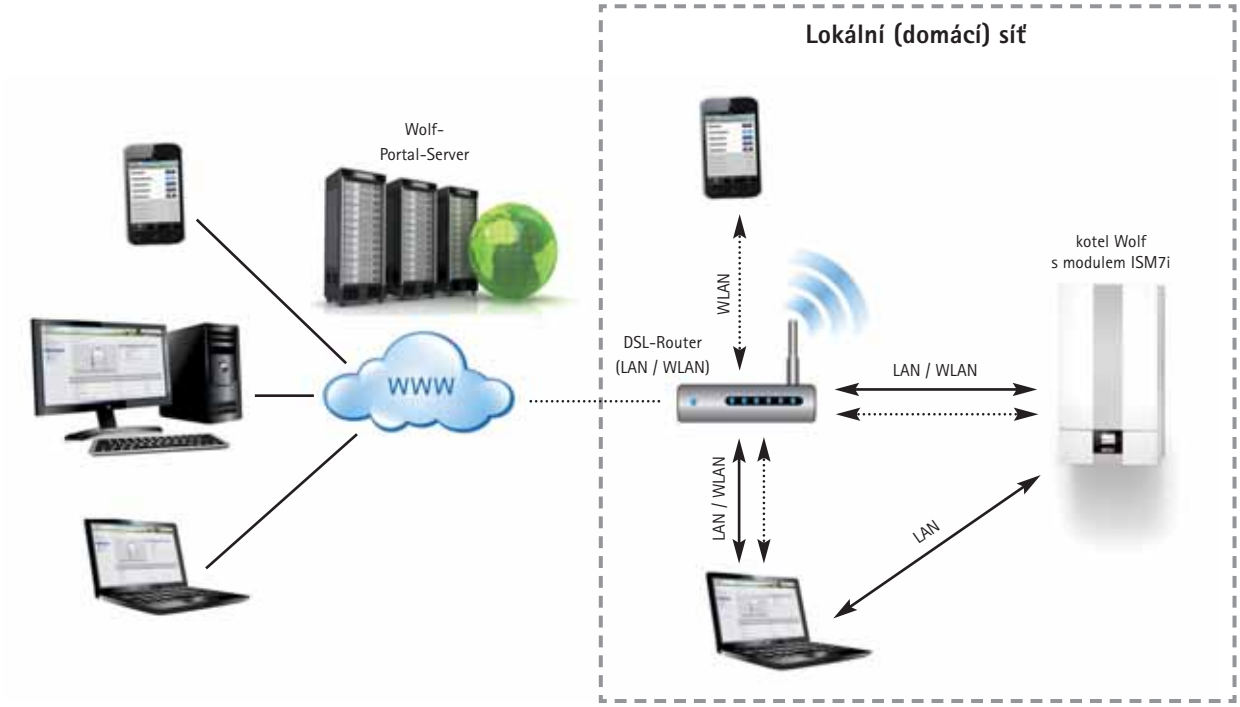

ISM7i – modul k zabudování do kotle

Modul ISM7i umí napojit vytápěcí systém do sítě LAN- nebo WLAN. Pro bezpečnou komunikaci přes internet se modul ISM7i jednoduše napojí na existující DSL-router, přes který se vytvoří spojení na zabezpečený Wolf-Portal-Server.

V případě, že má být přístup k vytápěcímu systému přes lokální domácí síť, není potřebné internetové připojení.

Ovládání přes internet je možné buď přímo přes portál, nebo pomocí aplikace "Smartset".

Ovládání v rámci domácí sítě je možné také přes aplikaci "Smartset".

Příslušenství	pro	obj. číslo	cena Kč
ISM7i – modul k zabudování do kotle (v německém jazyce) NOVÉ s integrovaným rozhraním LAN a WLAN pro připojení vytápěcího systému Wolf na počítačovou síť. **Dodávka obsahuje:** • modul ISM7i • připojovací kabel • návod k montáži a obsluze • síťový kabel	MGK-2, BM-2 MM, KM, SM1, SM2	27 45 313	**6 050,–**

Nástěnné nekondenzační kotle

Nástěnné nekondenzační kotle	**Nástěnný plynový kotel**	**CGG–2**	strana 100
	Nástěnný plynový kotel	**CGG–1K**	strana 100
	Regulace WRS		strana 101
	Připojovací příslušenství pro kotle CGG-2 a CGG-1K		strana 102
	Systém pro přívod vzduchu a odvod spalin	**CGG–2, CGG–1K**	strana 103

Uvedené ceny jsou bez DPH.
Změny cen a položek vyhrazeny.

Nástěnný plynový kotel /
nástěnný plynový kotel s průtokovým ohřevem pitné vody

CGG–2 NOVÉ
CGG–1K

Typ	CGG–2	CGG–2–18	CGG–2–24
Jmenovitý výkon	kW	8–18	10,9–24
Rozměry V x Š x H	mm	855 x 440 x 393	855 x 440 x 393
Spalinový systém	mm	60/100	60/100
Hmotnost	kg	42	43,5
Identifikační číslo CE		CE-0085BT0420	CE-0085BT0420
	Obj. č.	86 13 004	86 13 001
Cena	**Kč**	**29 490,–**	**29 990,–**
Typ	**CGG–1K**	**1K–24**	**1K–28**
Jmenovitý výkon	kW	24	28
Jmenovitý příkon	kW	26,7	31,7
Minimální výkon (modulovaný)	kW	9,4	10,9
Rozměry V x Š x H	mm	855 x 440 x 393	855 x 440 x 393
Hmotnost	kg	40	42
Identifikační číslo CE		CE-0085BR0377	CE-0085BR0377
	Obj. č.	86 12 345	86 12 346
Cena	**Kč**	**25 500,–**	**27 500,–**

CGG–2 - plynový kotel pro nízkoteplotní vytápění a ohřev vody nezávislý na vzduchu v místnosti.

CGG–1K - kombinovaný plynový kotel s integrovaným antikorovým výměníkem tepla k ohřevu vody.

- Vhodný pro teplotu otopné vody do 90 °C při maximálním provozním tlaku 3 bary.
- Modulovaná regulace výkonu.
- S elektronickým zapalováním a ionizační kontrolou plamene, integrovaným spalinovým ventilátorem s kontrolou spalovacího vzduchu manostatem vzduchu.
- Dodává sa sériově s třístupňovým čerpadlem topného okruhu, 10 litrovou expanzní nádobou (CGG-1K s 8 litrovou expanzní nádobou a pojistným ventilem).
- Stupeň využití energie dle Směrnice o plynových spotřebičích (3 hvězdičky dle 92/42/EHS).
- Emise NOx třídy 5 (CGG-1K třídy 3).

Technické údaje str. 197

Regulace WRS

Popis produktu	obj. číslo	cena Kč
Regulátor prostorové teploty		
ART Analogový regulátor prostorové teploty s denním programem, s připojením na datovou sběrnici eBus 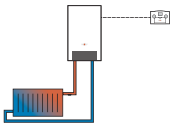	86 10 218	**2 900,–**
Ekvitermní regulace		
Ovládací modul BM s vnějším snímačem a nástěnným držákem řízený vnější/vnitřní teplotou, s časovým programem pro vytápění a ohřev vody, jako dálkové ovládání po zabudování do nástěnného držáku v referenční místnosti. Pro celý systém postačí 1 modul BM s vnějším snímačem. 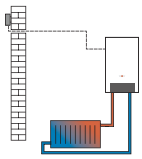	89 05 364	**3 700,–**
Modul směšovače MM jako doplňkový modul k řízení jednoho okruhu se směšovačem, se snímačem teploty okruhu. Možnost doplnění ovládacího modulu BM jako dálkového ovládání. V systému může být max. 7 modulů MM. 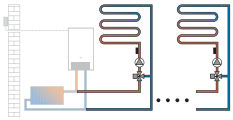	89 05 380	**4 950,–**

Příslušenství regulace	obj. číslo	cena Kč
Analogové dálkové ovládání AFB (jen ve spojení s ovládacím modulem BM)	27 44 551	**2 990,–**
Radiohodiny se snímačem vnější teploty	27 92 325	**3 950,–**
Radiohodiny pro automatické nastavení hodin	27 92 321	**3 200,–**
Dálkový telefonický kontakt	27 91 044	**10 850,–**
Bezpečnostní termostat pro podlahové vytápění	27 91 905	**1 500,–**
ISM 1 – Rozhraní s připojením RS-232	27 44 010	**10 850,–**
ISM 2 – Rozhraní s připojením USB	27 45 069	**10 850,–**
Rádiové dálkové ovládání jen ve spojení s radiopřijímačem obj. č. 27 44 209	27 44 200	**3 850,–**
Rádiový vnější snímač jen ve spojení s radiopřijímačem obj. č. 27 44 209	27 44 081	**2 300,–**
Radiopřijímač pro vnější snímač a dálkové ovládání	27 44 209	**4 300,–**
Snímač ohřívače vody s modrým konektorem pro připojení do kotle	27 99 054	**1 230,–**

Společné příslušenství kotlové techniky najdete na straně 95 – 97.

Připojovací příslušenství pro kotle CGG-2 a CGG-1K

	Popis produktu	pro	obj. číslo	cena Kč
	Připojovací sada pro instalaci pod omítkou obsahuje: kulový kohout pro plyn, dvojice uzavíracích kulových kohoutů pro otopnou a vratnou vodu, pojistný ventil 3 bary a odpadový trychtýř (plynový kohout s tepelnou pojistkou)	CGG-2	86 12 688	**2 790,-**
	Připojovací sada pro instalaci nad omítkou obsahuje: kulový kohout pro plyn, dvojice uzavíracích kulových kohoutů pro otopnou a vratnou vodu, pojistný ventil 3 bary a odpadový trychtýř (plynový kohout s tepelnou pojistkou)	CGG-2	86 12 684	**2 090,-**
	Připojovací sada pro instalaci nad omítkou obsahuje: plynový kohout přímý G 3/4", uzavírací kohout na studenou vodu přímý G 3/4", přípojku na teplou vodu přímou G 3/4", uzavírací kohouty na otopnou/vratnou vodu G 3/4"	CGG-1K	86 12 188	**2 200,-**
	Připojovací sada pro instalaci pod omítkou obsahuje: plynový kohout rohový G 3/4", uzavírací kohout na studenou vodu rohový G 3/4", přípojku na teplou vodu rohovou G 3/4", uzavírací kohouty na otopnou/vratnou vodu G 3/4", všechny přípojky závitové se svěrným kroužkem	CGG-1K	86 12 189	**2 950,-**
	Sada pro odvod z pojistného ventilu obsahuje: odpadový trychtýř R 1" se sifonem a rozetou, přípojku sifonu na vlnitou hadici délky 1 m, upevňovací materiál	CGG-1K	86 12 254	**795,-**
	Připojovací sada CSW-120 pro instalaci pod omítku pro připojení ohřívače vody na kotel CGG-2, obsahuje: - připojovací trubky pro vstup/výstup vody s odvzdušněním - připojovací trubky studené a teplé vody pro instalaci pod omítku - 2 připojovací díly na stěnu - snímač ohřívače vody pro připojení do kotle - závitové spojky se svěrným kroužkem Ke spojení s Připojovací sadou pod omítku obj. č. 86 12 688.	CGG-2 NOVÉ	20 71 861	**4 000,-**
	Připojovací sada CSW-120 pro instalaci nad omítku pro připojení ohřívače vody na kotel CGG-2, obsahuje: - připojovací konzolu ohřívače vody - připojovací trubky otopné/vratné vody z kotle na připojovací konzolu - připojovací trubku na plyn z přípojky plynu na připojovací konzolu - připojovací trubky vstupu/výstupu ohřívače vody s odvzdušněním - připojovací trubky studené a teplé vody z ohřívače na připojovací konzolu - snímač ohřívače vody pro připojení do kotle - závitové spojky se svěrným kroužkem Ke spojení s Připojovací sadou nad omítku obj. č. 86 12 684.	CGG-2 NOVÉ	20 71 862	**4 580,-**
	Připojovací sada pro zásobník SE-2, SEM-1, SEM-2 obsahuje: - přípojky otopné/vratné vody s odvzdušňovacím ventilem - snímač ohřívače vody obj. č. 27 99 054 - závitové spojky **Společné příslušenství kotlové techniky najdete na straně 92 - 94**	CGG-2 NOVÉ	20 70 926	**2 400,-**

Systémy pro přívod vzduchu a odvod spalin pro kotle CGG-2 a CGG-1K

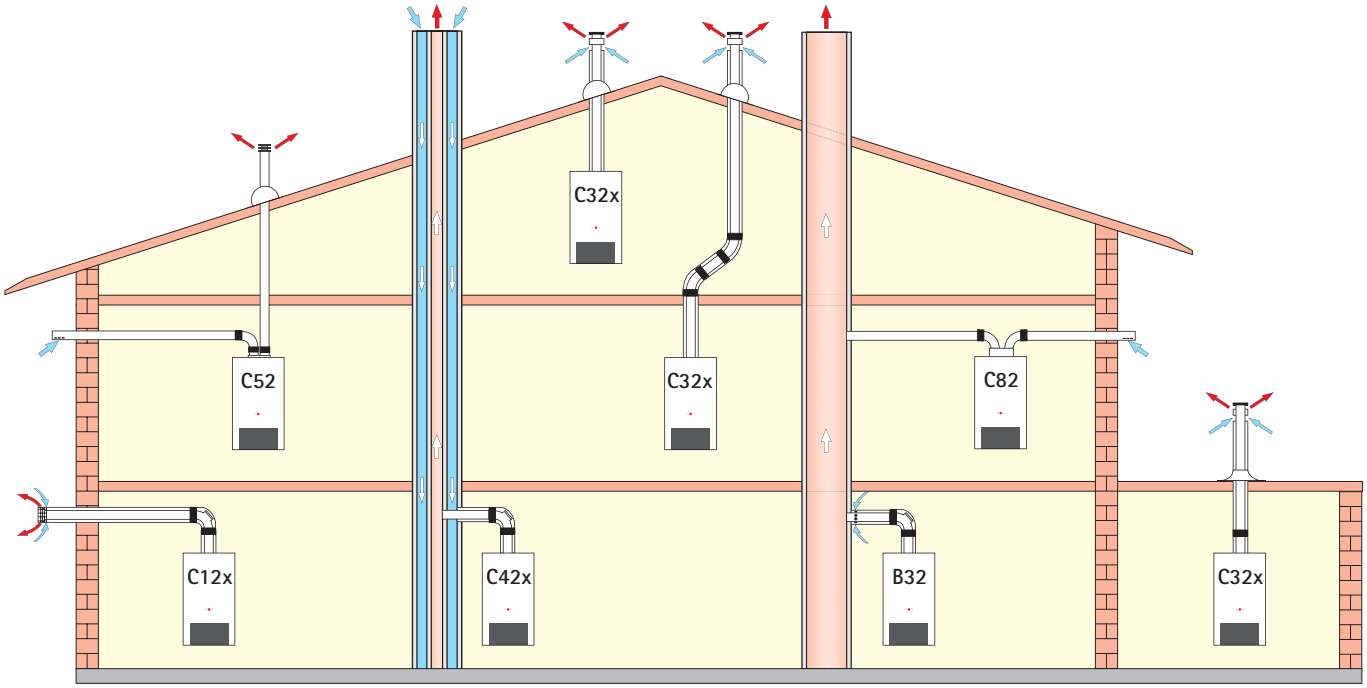

Varianty vyhotovení		max. délka* (m)
C12x	Vedení spalin přes vnější stěnu a vodorovné vedení přes šikmou střechu (nezávislé na přívodu z místa instalace)	5/5
C42x	Připojení na komín pro přívod vzduchu/odvod spalin (LAS) s max. délkou trubky od středu kolena nad kotlem po připojení na komín 2 m (nezávislé na přívodu z místa instalace)	Výpočet podle ČSN EN 13384 (výrobce komínu)
B32	Připojení na komín necitlivý na vlhkost ze spalin s max. délkou trubky od středu kolena nad kotlem po připojení na komín 2 m (závislé na přívodu z místa instalace)	Výpočet podle ČSN EN 13384 (výrobce komínu)
C32x	Svislé koncentrické vedení přes šikmou nebo plochou střechu (nezávislé na přívodu z místa instalace)	5/5
C52	Připojení na vedení spalin v šachtě a přívod vzduchu přes vnější stěnu (nezávislé na přívodu z místa instalace) systém 80/80	13/12

Upozornění: Systémy C12x, C32x a C42x jsou vhodné i pro instalaci v garážích.
Příklady montáže je třeba přizpůsobit místním předpisům. Otázky k instalaci, především k volbě revizních míst a nasávacích otvorů, je třeba konzultovat s místně příslušnou odbornou kominickou firmou.

Vedení vzduchu/spalin

Vypočtená délka vedení vzduchu/spalin nesmí při vedení přes střechu nebo při instalaci kotle na vnější stěnu překročit hodnotu 4 m.
Vypočtená délka vedení vzduchu/spalin se skládá z přímé délky potrubí a ekvivalentních délek kolen. U jednoho kolene 90° se musí připočítat délka 1 m a u jednoho kolene 45° délka 0,5 m.

Příklad:

Přímá koncentrická trubka délky 1,5 m	L = přímá délka + ekvivalentní délka
1 x koleno 90°= 1 m	L = 1,5 m + 1 x 1 m + 2 x 0,5 m
2 x koleno 45°= 2 x 0,5 m	L = 3,5 m

Připojení na komín pro přívod vzduchu/odvod spalin nebo na komín pro odvod spalin

Přímá délka vedení vzduchu/spalin nesmí mít při instalaci na komín pro přívod vzduchu/odvod spalin (LAS) nebo na komín pro odvod spalin délku větší než 2 m. Mohou být zabudována max. 2 kolena 90° mimo připojovacího kolene nad kotlem.

Systémy pro přívod vzduchu a odvod spalin DN 60/100 pro kotle CGG-2 a CGG-1K

Popis produktu	obj. číslo	cena Kč
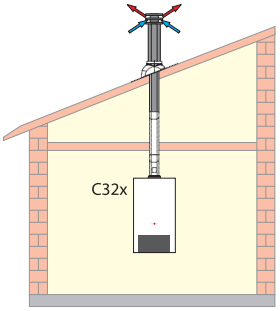 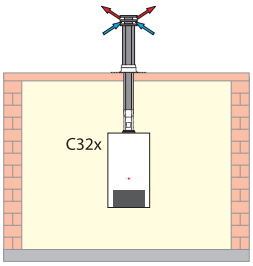 **Připojovací sada pro svislé vedení vzduchu/spalin přes střechu (CGG-2, CGG-1K)** obsahuje: koncentrickou trubku délky 1300 mm, upevňovací objímku barva: černá červenohnědá 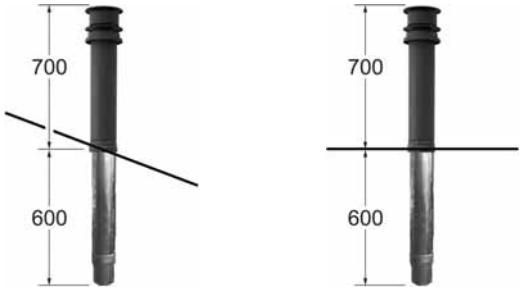 **Příslušenství pro svislé vedení vzduchu/spalin přes střechu najdete na straně 30**	26 51 246 26 51 247	**4 317,-** **4 317,-**
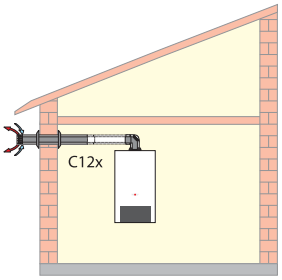 **Připojovací sada DN60/100 pro vodorovné vedení vzduchu a spalin přes stěnu (CGG-2, CGG-1K)** obsahuje: koleno 90° s měřicím hrdlem, trubku s nasávací koncovkou, objímky, rozety a upevňovací materiál	26 51 277	**2 713,-**
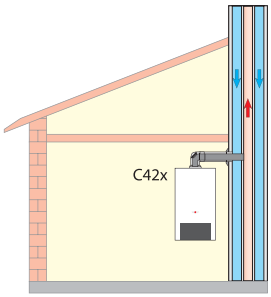 **Připojovací sada DN60/100 pro komíny LAS (CGG-2, CGG-1K)** obsahuje: připojovací koleno 90° s měřicím hrdlem, koncentrickou trubku délky 500 mm, vnitřní rozetu, koncentrickou trubku s nasávacím otvorem pro provoz nezávislý na vzduchu v místnosti	26 51 675	**3 421,-**
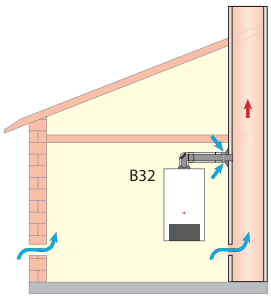 **Připojovací sada DN60/100 pro komíny (CGG-2, CGG-1K)** obsahuje: připojovací koleno 90° s měřicím hrdlem, koncentrickou trubku délky 500 mm, vnitřní rozetu, koncentrickou trubku s nasávacím otvorem pro provoz závislý na vzduchu v místnosti	26 51 675	**3 241,-**

Systémy pro přívod vzduchu a odvod spalin DN 60/100 pro kotle CGG-2 a CGG-1K

	Popis produktu	obj. číslo	cena Kč
	Připojovací díl DN60/100 přímý (CGG-2, CGG-1K) s měřicím hrdlem	26 51 236	**849,-**
	Připojovací díl DN60/100 koleno 90° (CGG-2, CGG-1K) s měřicím hrdlem	26 51 237	**902,-**
	Lapač kondenzátu DN60/100 vertikální (CGG-2, CGG-1K) s hadicí, sifónem, těsněním a upevňovacím materiálem	26 51 248	**2 111,-**
	Lapač kondenzátu DN60/100 horizontální (CGG-2, CGG-1K) s hadicí, sifónem, těsněním a upevňovacím materiálem	26 51 249	**2 111,-**
	Trubka DN60/100 (CGG-2, CGG-1K) délka 500 mm délka 1000 mm délka 2000 mm	 26 51 238 26 51 239 26 51 674	 **773,-** **1 097,-** **2 719,-**
	Trubka DN60/100 s revizním otvorem (CGG-2, CGG-1K) délka 250 mm	26 51 240	**2 153,-**
	Trubka DN60/100 s koncovkou proti větru (CGG-2, CGG-1K) délka 856 mm	26 51 241	**2 424,-**
	Adaptér DN60/100 na DN63/96 NOVÉ včetně těsnění	26 51 684	**1 507,–**
	Rozeta DN100 NOVÉ na vnější/vnitřní stěnu	26 51 210	**239,–**
	Objímka DN100 NOVÉ k upevnění vzduchové/spalinové trubky, souprava 5 ks včetně šroubů a hmoždinek	26 51 741	**1 362,–**
	Koleno 45° DN60/100 (CGG-2, CGG-1K) souprava 2 ks	26 51 242	**1 846,-**
	Koleno 90° DN60/100 (CGG-2, CGG-1K)	26 51 243	**743,-**
	Trubka DN60/100 s nasávacím otvorem (CGG-2, CGG-1K) pro provoz závislý na vzduchu v místnosti délka 250 mm	26 51 244	**885,-**
	Posuvná trubka DN60/100 (CGG-2, CGG-1K) k rozpojení spalinového systému, délka 235 mm	26 51 245	**731,-**

Systémy pro přívod vzduchu a odvod spalin DN 60/100 pro kotle CGG-2 a CGG-1K

	Popis produktu	obj. číslo	cena Kč
	Středicí trojúhelník pro vedení trubky DN60/100	26 51 251	**100,-**
	Těsnicí kroužek DN60 spalinové trubky náhradní díl sada 5 ks	26 51 252	**183,-**
	Těsnicí kroužek DN100 vzduchové trubky náhradní díl sada 5 ks	26 51 253	**271,-**
	Těsnění revizního otvoru náhradní díl	26 51 254	**784,-**

Systémy pro přívod vzduchu a odvod spalin DN 80/80 pro kotle CGG-2 a CGG-1K

	Popis produktu	obj. číslo	cena Kč
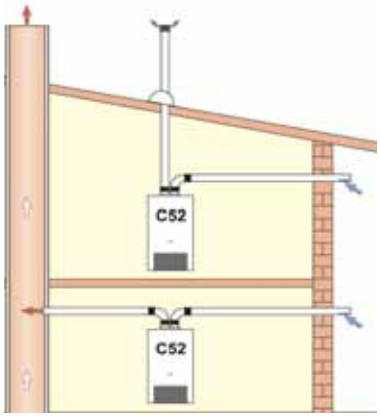	**Připojovací sada rozdělovače (CGG-2, CGG-1K)** bílá RAL 9010, pro vedení vzduchu přes fasádu a spalin v šachtě obsahuje: rozdělovač s měřicím hrdlem a 2 kolena 90°	26 51 278	**2 772,-**
	Rozdělovač DN80/80 s měřicím hrdlem (CGG-2, CGG-1K) bílý, pro připojení potrubí na přívod vzduchu/odvod spalin	26 51 250	**2 041,-**
	Koleno 45° DN80 (CGG-2, CGG-1K) bílé RAL 9010	26 00 451	**661,-**
	Koleno 90° DN80 (CGG-2, CGG-1K) bílé RAL 9010	26 00 450	**513,-**
	Trubka vedení spaliny/vzduch DN80 (CGG-2, CGG-1K) bílá, délka 500 mm délka 1000 mm délka 2000 mm	 26 00 455 26 00 456 26 00 457	 **448,-** **649,-** **1 421,-**
	Ochranná mřížka DN80 (CGG-2, CGG-1K) na trubku vedení spalin	26 00 460	**383,-**
	Ochranná mřížka DN80 (CGG-2, CGG-1K) na trubku vedení vzduchu	26 00 461	**354,-**
	Ochranná koncovka DN80 proti větru a dešti (CGG-2, CGG-1K) na svislou trubku, černá	26 00 462	**1 710,-**
	Rozeta vnější DN80 (CGG-2, CGG-1K) silikonová	26 00 463	**236,-**
	Rozeta vnitřní DN80 (CGG-2, CGG-1K) bílá RAL 9010	26 00 464	**230,-**

Nekondenzační stacionární kotle středních a vyšších výkonů

Nekondenzační stacionární kotle středních a vyšších výkonů	**Litinový atmosférický kotel**	**NG–31E**	strana 110
	Ocelový přetlakový kotel	**MKS**	strana 110
	Litinový přetlakový kotel	**MK–1**	strana 111
	Litinový přetlakový kotel	**MK–2**	strana 111
	Ocelový nízkoteplotní kotel	**GKS Eurotwin**	strana 112
	Ocelový nízkoteplotní kotel	**GKS Dynatherm–L**	strana 112
	Regulace WRS		strana 113
	Příslušenství		strana 114

Uvedené ceny jsou bez DPH.
Změny cen a položek vyhrazeny.

Litinový atmosférický kotel
na zemní plyn

NG–31E

Typ	NG-31 E	70	90	110
Výkon 1. stupně	kW	40,2	50,5	59,9
Výkon 1. + 2. stupně	kW	70	90	110
Identifikační číslo CE		CE-0085AS0012	CE-0085AS0012	CE-0085AS0012
Litinový blok vcelku	obj. č.	87 51 634	87 51 636	87 51 638
Cena	**Kč**	**95 000,–**	**110 000,–**	**129 250,–**
Litinový blok vo volných článcích	obj. č.	87 51 635	87 51 637	87 51 639
Cena	**Kč**	**95 000,–**	**110 000,–**	**129 000,–**

- Se zabudovaným 2-stupňovým atmosférickým hořákem a elektronickým zapalováním.
- Pro teplovodní systémy s dovoleným provozním tlakem max. 4 bary.
- Článkový litinový blok dodávaný variantně sestavený, utesněný, tlakově odzkoušený anebo s volnými články a těsnicím materiálem.

Technické údaje str. 198

Kotle také s výkony 140 kW, 180 kW, 220 kW jako dvojice kotlů NG-31ED.
Informace o cenách u obchodního reprezentanta.

Nízkoteplotní ocelový kotel
pro přetlakové spalovánie plynu a oleje

MKS

Typ	MKS	85	100	140	190	250	340	420	500
Rozsah výkonu	kW	70-100	85-120	110-160	160-230	200-300	280-380	360-460	420-550
Doporučený rozsah výkonu	kW	70-85	85-100	110-140	160-190	200-250	280-340	360-420	420-500
MKS bez hořáku	obj. č.	89 06 867	89 06 868	89 06 869	89 06 870	89 06 871	89 06 872	89 06 873	89 06 874
Cena	**Kč**	**na vyžádání**	**na vyžádání**	**na vyžádání**	**na vyžádání**	**na vyžádání**	**na vyžádání**	**na vyžádání**	**na vyžádání**

- Schválený dle směrnice TRD 702.
- Pro teplovodní vytápěcí systémy s povoleným provozním tlakem max. 4 bary.
- S plynulým snižováním teploty otopné vody do 50 °C při spalování plynu a 38 °C při spalování oleje.
- Těleso kotle z oceli ST 37-2.
- Kotlová dvířka z litiny s průzorem a otevíráním doleva anebo doprava.
- Opláštění z lakovaného ocelového plechu s tepelnou izolací.
- S ocelovým kartáčem na čištění kotle při údržbě.

Technické údaje str. 199

Nízkoteplotní litinový kotel
pro přetlakové spalování plynu a oleje

MK–1

Typ	MK-1	80	110	140	180	220	260
Výkon	kW	50-100	80-130	110-170	140-210	180-250	220-300
Doporučený výkon	kW	50-80	80-110	110-140	140-180	180-220	220-260
Litinový blok v celku	obj. č.	89 06 888	89 06 889	89 06 890	89 06 891	89 06 892	89 06 893
Cena	**Kč**	**na vyžádání**	**na vyžádání**	**na vyžádání**	**na vyžádání**	**na vyžádání**	**na vyžádání**
Litinový blok ve volných článcích včetně těsnicího materiálu	obj. č.	89 06 894	89 06 895	89 06 896	89 06 897	89 06 898	89 06 899
Cena	**Kč**	**na vyžádání**	**na vyžádání**	**na vyžádání**	**na vyžádání**	**na vyžádání**	**na vyžádání**

- Pro teplovodní systémy s povoleným provoz. tlakem max. 4 bary.
- S plynulým snižováním teploty otopné vody do 50 °C při spalování plynu a 38 °C při spalování oleje.
- Litinový blok se svislými, za sebou uspořádanými články, se spalovací komorou a kanály na odvod spalin chlazenými ze všech stran vodou, s účinným chlazením plamene a spalin s nízkými hodnotami Nox.
- Hořáková dvířka výklopná vpravo anebo vlevo.
- Litinový blok se dodává na paletě, opláštění, montážní materiál a regulace jsou zabaleny v kartonech.

Technické údaje str. 200

Nízkoteplotní litinový kotel
pro přetlakové spalování plynu a oleje

MK–2

Typ	MK-2	320	380	440	500	560	670	780	900	1020
Výkon	kW	320	378	436	494	552	669	785	901	1017
Litinový blok ve volných článcích	obj. č.	89 06 900	89 06 901	89 06 902	89 06 903	89 06 904	89 06 905	89 06 906	89 06 907	89 06 908
Cena	**Kč**	**na vyžádání**	**na vyžádání**	**na vyžádání**	**na vyžádání**	**na vyžádání**	**na vyžádání**	**na vyžádání**	**na vyžádání**	**na vyžádání**

- Pro teplovodní systémy s povoleným provozním tlakem max. 6 bar.
- S plynulým snižováním teploty otopné vody do 50 °C při spalování plynu a 38 °C při spalování oleje.
- Litinový blok se svislými, za sebou uspořádanými články, se spalovací komorou a kanály na odvod spalin chlazenými ze všech stran vodou, s účinným chlazením plamene a spalin s nízkými hodnotami Nox.
- Hořáková dvířka výklopná vpravo nebo vlevo.
- Litinový blok se dodává na paletě, opláštění, montážní materiál a regulace jsou zabaleny v kartonech.

Technické údaje str. 201

Nízkoteplotní ocelový kotel
pro přetlakové spalování plynu a oleje

GKS Eurotwin

Typ	GKS Eurotwin	600	800	1000	1250
Jmenovitý výkon	MW	0,60	0,80	1,00	1,25
Rozměry: výška	mm	1 800	1 800	1 985	1 985
šířka	mm	2 035	2 435	2 235	2 435
hloubka	mm	990	990	1 060	1 060
Provozní hmotnost	kg	2 001	2 234	2 772	3 292
Přepravní hmotnost	kg	1 416	1 584	1 972	2 342
Obj. číslo		89 08 087	89 08 088	89 08 089	89 08 090
Cena	**Kč**	**na vyžádání**	**na vyžádání**	**na vyžádání**	**na vyžádání**
• Teplovodní 3-tahový kotel dle EN 303 pro teplovodní systémy s dovoleným provozním tlakem max. 6 bar. • Se 2 hrdly na otopnou vodu s různými výstupními teplotami. • Hořáková dvířka výklopná vpravo anebo vlevo.					

Technické údaje str. 202

Nízkoteplotní ocelový kotel
pro přetlakové spalování plynu a oleje

GKS Dynatherm–L

Typ	GKS Dynatherm	1350	1900	2500	3050	4150	5200
Jmenovitý výkon	MW	0,90 - 1,35	1,35 - 1,90	1,90 - 2,50	2,50 - 3,05	3,05 - 4,15	4,15 - 5,20
Rozměry: výška	mm	1 795	1 895	1 950	2 050	2 200	2 300
šířka	mm	1 424	1 524	1 574	1 674	1 824	1 924
hloubka	mm	2 950	3 220	3 675	3 725	4 570	4 700
Provozní hmotnost	kg	4 180	5 010	6 150	6 900	10 470	11 810
Přepravní hmotnost	kg	2 800	3 300	4 200	4 600	7 100	8 000
Obj. č.		24 83 681	24 83 682	24 83 683	24 83 684	24 83 685	24 83 686
Cena	**Kč**	**na vyžádání**	**na vyžádání**	**na vyžádání**	**na vyžádání**	**na vyžádání**	**na vyžádání**

Technické údaje str. 203

Regulace WRS

	Popis produktu	obj. číslo	cena Kč
	R-21-DDC Základní kotlová regulace obsahující havarijní a kotlový termostat. Určena k řízení jedno- nebo dvoustupňových hořáků, případně k řízení prostřednictvím bezpotencionálního kontaktu nadřízeným regulátorem. 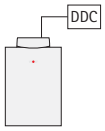	89 06 957	**18 300,–**
	R-21-DDC (2 HT) Dtto R-21-DDC, navíc s druhým havarijním termostatem.	89 06 958	**21 300,–**
	R-21 Ruční nastavení teploty otopné vody a teploty zásobníků, možnost rozšíření o ovládací modul BM. Vstup 0-5V pro GLT-zařízení, výstup hlášení poruch 230 V včetně podstavce pro montáž regulace. 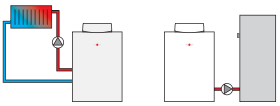	89 07 395	**21 600,–**
	R-21 (2 HT) Dtto R-21-DDC, navíc s druhým havarijním termostatem.	89 06 960	**24 500,–**
	Ovládací modul BM s vnějším snímačem a nástěnným držákem řízený vnější/vnitřní teplotou, s časovým programem pro vytápění a ohřev vody, jako dálkové ovládání po zabudovaní do nástěnného držáku v referenční místnosti. Pro celý systém postačí 1 modul BM s vnějším snímačem. 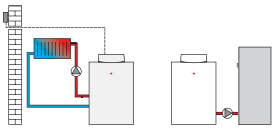	89 05 364	**3 700,–**
	Modul směšovače MM jako doplňkový modul k řízení jednoho okruhu se směšovačem, se snímačem teploty okruhu. Možnost doplnění ovládacího modulu BM jako dálkového ovládání. 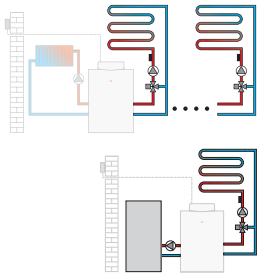	89 05 380	**4 950,–**
	Modul směšovače a řadiče kaskády KM Rozšiřující modul pro řízení kaskády až 4 kotlů s modulovanými nebo až 5 kotlů se spínanými stupni hořáků, jednoho směšovaného a jednoho přímého okruhu dle zadané konfigurace. Modul musí být použit u všech instalací, které používají hydraulický oddělovač nebo akumulátor tepla pro více zdrojů. V systému sběrnice může být pouze 1 modul KM, další rozšíření je možné dalšími (max. 6) MM moduly. 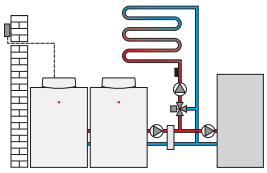	89 06 332	**8 250,–**

Příslušenství regulace	obj. číslo	cena Kč
Analogové dálkové ovládání AFB	27 44 551	**2 990,–**
Radiohodiny se snímačem vnější teploty	27 92 325	**3 950,–**
Radiohodiny pro automatické nastavení hodin	27 92 321	**3 200,–**
Dálkový telefonický kontakt	27 91 044	**10 850,–**
Bezpečnostní termostat pro podlahové vytápění	27 91 905	**1 500,–**
ISM 1 – Rozhraní s připojením RS-232	27 44 010	**10 850,–**
ISM 2 – Rozhraní s připojením USB	27 45 069	**10 850,–**
Rádiové dálkové ovládání jen ve spojení s radiopřijímačem obj. č. 27 44 209	27 44 200	**3 850,–**
Rádiový vnější snímač jen ve spojení s radiopřijímačem obj. č. 27 44 209	27 44 081	**3 300,–**
Radioprijímač pro vnější snímač a dálkové ovládání	27 44 209	**4 300,–**
Regulační konzola pro Dynatherm-L při použití regulace R21, R21-DDC	89 06 295	**8 100,–**
Snímač ohřívače vody	88 52 829	**1 350,–**

Podrobnější informace k příslušenství regulace najdete na straně 95 – 97

Příslušenství

	Popis produktu		pro	obj. číslo	cena Kč
	Blok pro připojení - zařízení na ochranu kotle při ztrátě vody, manostatu, externího sledování tlaku	NOVÉ		88 10 925	**5 742,–**
	Termostat teploty vratné vody ke spínání čerpadla ochozu	NOVÉ		27 91 945	**2 352,–**
	Montážní stahovací sada	NOVÉ		24 74 000	**6 811,–**
	Jednorázový klíč na montážní sadu	NOVÉ	NG31-E, MK-1	17 10 001	**440,–**
	Jednorázový klíč na montážní sadu	NOVÉ	MK-2	17 10 002	**800,–**
	Montážní stahovací sada	NOVÉ	MK-2-320 až MK-2-500	24 74 010	**12 431,–**
	Montážní stahovací sada	NOVÉ	MK-2-320 až MK-2-1020	24 82 502	**110 720,–**
	Pojistný ventil s otvíracím tlakem 6 bar pro uzavřené teplovodní vytápěcí systémy	NOVÉ	pro všechny kotle		
	DN20/40			20 71 020	**na vyžád.**
	DN32/50			20 71 021	**40 623,–**
	DN40/65			20 71 016	**30 696,–**
	DN50/80			20 71 017	**40 623,–**
	DN65/100			20 71 018	**55 283,–**
	DN80/125			20 71 019	**73 151,–**
	Omezovač minimálního tlaku DSH 46 F001 nastavitelná oblast: 1 až 10 bar	NOVÉ		24 83 283	**16 950,–**
	Omezovač maximálního tlaku DSI 43 F001	NOVÉ		24 83 284	**na vyžád.**
	Zařízení na ochraně kotle při ztrátě vody schválené	NOVÉ	pro všechny kotle	27 91 200	**4 954,–**
	Kabel s adaptérem pro připojení - omezovače minimálního tlaku - omezovače maximálního tlaku - zařízení k ochraně kotle při ztrátě vody	NOVÉ	pro všechny kotle	88 52 822	**2 443,–**
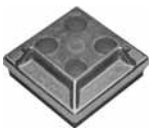	**Tlumicí podložky** Typ 125 1 souprava = 4 kusy	NOVÉ	Eurotwin, Eurotwin-K	24 83 286	**17 562,–**

Společné příslušenství kotlové techniky najdete na straně 92 – 94.

Solární systémy

Solární systémy	Ploché solární kolektory	TopSon F3-1,F3-Q, CFK-1	Strana 116
	Připojovací příslušenství	TopSon F3-1, F3-Q, CFK-1	Strana 116
	Montáž plochých kolektorů na střechu pokrytou falcovkou/bobrovkou		Strana 117
	Montáž plochých kolektorů na střechu pokrytou břidlicovou krytinou		Strana 118
	Montáž plochých kolektorů na střechu pokrytou vlnitou/plechovou krytinou		Strana 119
	Montáž plochých kolektorů na vodorovnou nebo svislou plochu		Strana 120
	Montáž plochých kolektorů do střechy		Strana 121
	Bazénový kolektor		Strana 121
	Víceřadá montáž kolektorů do střechy		Strana 122
	Vakuový trubicový kolektor	CRK	Strana 123
	Připojovací příslušenství	CRK	Strana 123
	Montážní sada na montáž kolektoru CRK podle typu střechy		Strana 123
	Regulace WRS		Strana 124
	Příslušenství solárního systému		Strana 125
	Návrh expanzní nádoby solárního systému		Strana 207

Uvedené ceny jsou bez DPH.
Změny cen a položek vyhrazeny.

Ploché kolektory
Připojovací příslušenství

	Popis produktu	obj. číslo	cena Kč
	Solární kolektor TopSon Vysoce výkonný, k vertikální resp. horizontální (F3-Q) montáži, s hliníko-měděným absorbérem **TopSon F3-1 k vertikální montáži se stříbrnou lištou** **TopSon F3-Q k horizontální montáži se stříbrnou lištou** S velmi účinným selektivním povlakem, vanou kolektoru z hliníkového plechu odolného vůči vnější atmosféře, s bezpečnostním sklem 3,2 mm, se zvýšeným průchodem světla, izolací z minerální vlny tloušťky 60 mm, s odolností vůči počasí a teplotě i v případě, že zařízení není v chodu. Plocha brutto: 2,3 m² Účinná plocha absorbéru: 2,0 m² Optická účinnost podle EN 12975: 80,4 % Max. teplota bez průtoku: 194 °C Max. přetlak: 10 bar Náplň: 1,7 l Hmotnost: 40 kg Upozornění: ke spojení 2 kolektorů jsou potřebné 2 kompenzátory u 2 kolektorů = 2 kompenzátory u 4 kolektorů = 6 kompenzátorů **Technické údaje str. 204**	 77 01 031 77 01 288	 **17 700,–** **20 350,–**
	Solární kolektor CFK-1 Vysoce výkonný, k vertikální montáži, s celohliníkovým absorbérem s vysoce účinným selektivním povlakem, vanou kolektoru z hliníkového plechu odolného vůči vnější atmosféře, s bezpečnostním sklem 3,0 mm, se schválenou odolností proti krupobití podle EN 12975, izolací z minerální vlny tloušťky 60 mm, s odolností vůči počasí a teplotě i v případě, že zařízení není v chodu. Plocha brutto: 2,3 m² Účinná plocha absorbéru: 2,0 m² Optická účinnost podle EN 12975: 71,2 % Max. teplota bez průtoku: 196°C Max. přetlak: 10 bar Náplň: 1,1 l Hmotnost: 36 kg Upozornění: ke spojení 2 kolektorů jsou potřebné 2 kompenzátory u 2 kolektorů = 2 kompenzátory u 4 kolektorů = 6 kompenzátorů **Technické údaje str. 204**	77 01 032	**14 950,–**
	Kompenzátor Příslušenství solárního systému WOLF, na spojení solárních kolektorů typu TopSon F3-1/F3-Q/CFK-1. Na spojení 2 kolektorů jsou potřebné 2 kompenzátory.	20 00 030	**385,–**
	Zaslepovací zátky pro TopSon F3-1/F3-Q/CFK-1 1 sada = 2 kusy	24 83 744	**220,–**
	Připojovací sada pro TopSon F3-1/F3-Q/CFK-1 Příslušenství solárního systému WOLF, k montáži kolektoru na střechu nebo do střechy, zahrnuje: – 2 speciální armatury 3/4", jednu z nich pro ponorné pouzdro 3/4" – 2 zavírací zátky	24 82 410	**1 190,–**
	Flexibilní připojovací sada Příslušenství solárního systému WOLF, k vytvoření lehkého flexibilního přechodu přes střechu, zahrnuje: – 2 flexibilní antikorové hadice DN20 s izolací odolnou vůči počasí a UV záření, délky cca 1000 mm, s přípojkami s vnitřním závitem G 3/4" a vnějším závitem R 3/4" včetně těsnění.	24 82 381	**2 600,–**

Montáž plochých kolektorů na střechu pokrytou falcovou krytinou/bobrovkou

	Popis produktu	obj. číslo	cena Kč
	AluPlus sada k montáži 1 kolektoru TopSon F3-1/CFK-1 Příslušenství solárního systému WOLF, na střechu pokrytou falcovou krytinou/bobrovkou, montáž na střešní latě, zahrnuje: 2 AluPlus montážní lišty délky 1 m, 4 střešní háky pro falcovou krytinu/bobrovku.	24 84 129	**3 948,-**
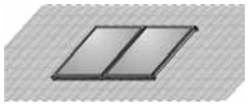	**AluPlus sada k montáži 2 kolektorů TopSon F3-1/CFK-1** Příslušenství solárního systému WOLF, na střechu pokrytou falcovou krytinou/bobrovkou, montáž na střešní latě, zahrnuje: 2 AluPlus montážní lišty délky 2 m, 6 střešních háků pro falcovou krytinu/bobrovku.	24 84 130	**6 500,-**
	AluPlus sada k montáži 3 kolektorů TopSon F3-1/CFK-1 Příslušenství solárního systému WOLF, na střechu pokrytou falcovou krytinou/bobrovkou, montáž na střešní latě, zahrnuje: 2 AluPlus montážní lišty délky 3 m, 8 střešních háků pro falcovou krytinu/bobrovku.	24 84 131	**10 990,-**
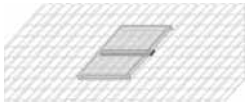	**Souprava AluPlus k odlehčení kolektorů TopSon F3-1/CFK-1 zatížených sněhem** Příslušenství solárního systému WOLF, potřebné při zatížení od 240 kg/m² do max. 400 kg/m², při montáži kolektoru na střechu pokrytou falcovou krytinou/bobrovkou.		
	Na odlehčení 1 kolektoru: 1 odlehčovací lišta AluPlus délky 1 m, 3 háky na krytinu	24 84 147	**2 894,-**
	Na odlehčení 2 kolektorů: 1 odlehčovací lišta AluPlus délky 2 m, 3 háky na krytinu	24 84 148	**4 392,-**
	Na odlehčení 3 kolektorů: 1 odlehčovací lišta AluPlus délky 3 m, 3 háky na krytinu	24 84 149	**5 891,-**
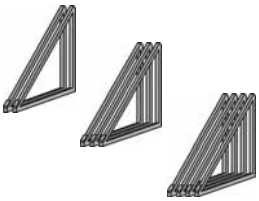	**Stojan AluFlex pro kolektory TopSon F3-1/CFK-1** Příslušenství solárního systému WOLF, na montáž kolektoru na vodorovnou nebo šikmou střechu, s nastavitelným úhlem sklonu 20°, 30°, 45°.		
	Stojan pro 1 kolektor obsahuje: 2 trojúhelníkové podpěry AluFlex	24 84 076	**7 084,-**
	Stojan pro 2 kolektory: 3 trojúhelníkové podpěry AluFlex, 1 diagonální výztužná lišta	24 84 077	**10 174,-**
	Stojan pro 3 kolektory: 4 trojúhelníkové podpěry AluFlex, 1 diagonální výztužná lišta	24 84 078	**13 711,-**
	Pri instalaci kolektorů na střechu pokrytou falcovou krytinou/bobrovkou je nutná montáž na krokve.		
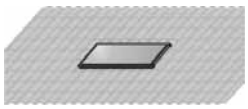	**Souprava AluPlus k montáži 1 kolektoru TopSon F3-Q** Příslušenství solárního systému WOLF, na střechu pokrytou falcovou krytinou/bobrovkou, montáž na střešní latě, zahrnuje: 2 AluPlus montážní lišty délky 2 m, 4 střešní háky pro falcovou krytinu/bobrovku.	24 84 132	**4 976,-**
	Souprava AluPlus k montáži 2 kolektorů TopSon F3-Q na střechu pokrytou falcovou krytinou/bobrovkou, montáž na střešní latě, zahrnuje: 4 AluPlus montážní lišty délky 2 m, 6 střešních háků pro falcovou krytinu/bobrovku, 2 AluPlus spojky montážních lišt.	24 84 133	**9 600,-**
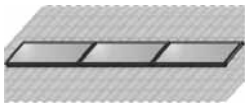	**Souprava AluPlus k montáži 3 kolektorů TopSon F3-Q** Příslušenství solárního systému WOLF, na střechu pokrytou falcovou krytinou//bobrovkou, montáž na střešní latě, zahrnuje: 6 AluPlus montážních lišt délky 2 m, 8 střešních háků pro falcovou krytinu/bobrovku, 4 AluPlus spojky montážních lišt.	24 84 134	**14 557,-**
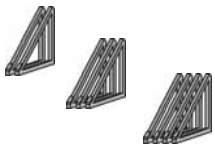	**Stojan AluFlex pro kolektory TopSon F3-Q** Příslušenství solárního systému WOLF, k montáži kolektoru na vodorovnou nebo šikmou střechu, s nastavitelným úhlem sklonu 20°, 30°, 45°.		
	Stojan pro 1 kolektor obsahuje: 2 trojúhelníkové podpěry AluFlex	24 84 079	**4 672,-**
	Stojan pro 2 kolektory obsahuje: 3 trojúhelníkové podpěry AluFlex	24 84 080	**6 805,-**
	Stojan pro 3 kolektory obsahuje: 4 trojúhelníkové podpěry AluFlex	24 84 081	**8 937,-**
	Pri instalaci na střechu s falcovou krytinou/bobrovkou je nutná montáž na krokve.		
	AluPlus sada spojek TopSon F3-1/F3-Q/CFK-1 Příslušenství solárního systému WOLF, pro spojení dvou sestav AluPlus k montáži na střechu, zahrnuje: 2 AluPlus spojky montážních lišt.	24 83 481	**1 137,-**
	Sada na TopSon F3-1/F3-Q/CFK-1 Příslušenství solárního systému WOLF, potřebné ke korekci rozestupu při motáži na krokve, kde spodek střešní krytiny nesedí na krokvi střechy, zahrnuje 8 vyrovnávacích desek se šrouby na upevnění.	24 83 482	**1 168,-**

Montáž plochých kolektorů na střechu pokrytou břidlicovou krytinou

	Popis produktu	obj. číslo	cena Kč
	AluPlus sada k montáži 1 kolektoru TopSon F3-1/CFK-1 Příslušenství solárního systému WOLF, na střechu pokrytou břidlicovou krytinou, zahrnuje: 2 AluPlus montážní lišty délky 1 m, 4 střešní háky pro břidlicovou krytinu.	24 84 135	**3 478,-**
	AluPlus sada k montáži 2 kolektorů TopSon F3-1/CFK-1 Příslušenství solárního systému WOLF, na střechu pokrytou břidlicovou krytinou, zahrnuje: 2 AluPlus montážní lišty délky 2 m, 6 střešních háků pro břidlicovou krytinu.	24 84 136	**5 490,-**
	AluPlus sada k montáži 3 kolektorů TopSon F3-1/CFK-1 Příslušenství solárního systému WOLF, na střechu pokrytou břidlicovou krytinou, zahrnuje: 2 AluPlus montážní lišty délky 3 m, 8 střešních háků pro břidlicovou krytinu.	24 84 137	**9 090,-**
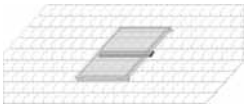	**Souprava AluPlus k odlehčení kolektorů TopSon F3-1/CFK-1** zatížených sněhem Příslušenství solárního systému WOLF, potřebné při zatížení od 240 kg/m² do max. 400 kg/m², při montáži kolektoru na střechu pokrytou břidlicovou krytinou. **K odlehčení 1 kolektoru:** 1 odlehčovací lišta AluPlus délky 1 m, 2 háky na krytinu **K odlehčení 2 kolektorů:** 1 odlehčovací lišta AluPlus délky 2 m, 4 háky na krytinu **K odlehčení 3 kolektorů:** 1 odlehčovací lišta AluPlus délky 3 m, 4 háky na krytinu	 24 84 150 24 84 151 24 84 152	 **2 107,-** **3 682,-** **5 154,-**
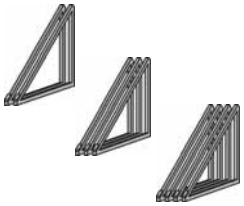	**Stojan AluFlex pro kolektory TopSon F3-1/CFK-1** Příslušenství solárního systému WOLF, k montáži kolektoru na vodorovnou nebo šikmou střechu, s nastavitelným úhlem sklonu 20°, 30°, 45°. **Stojan pro 1 kolektor** obsahuje: 2 trojúhelníkové podpěry AluFlex **Stojan pro 2 kolektory**: 3 trojúhelníkové podpěry AluFlex, 1 diagonální výztužná lišta **Stojan pro 3 kolektory**: 4 trojúhelníkové podpěry AluFlex, 1 diagonální výztužná lišta	 24 84 076 24 84 077 24 84 078	 **7 084,-** **10 174,-** **13 711,-**
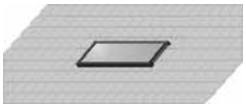	**AluPlus sada k montáži 1 kolektoru TopSon F3-Q** Příslušenství solárního systému WOLF, na střechu pokrytou břidlicovou krytinou, montáž na střešní latě, zahrnuje: – 2 AluPlus montážní lišty délky 2 m – 4 střešní háky pro břidlicovou krytinu	24 84 138	**4 392,-**
	AluPlus sada k montáži 2 kolektorů TopSon F3-Q Příslušenství solárního systému WOLF, na střechu pokrytou břidlicovou krytinou, montáž na střešní latě, zahrnuje: – 4 AluPlus montážní lišty délky 2 m – 6 střešních háků pro břidlicovou krytinu – 2 spojky montážních lišt AluPlus	24 84 139	**8 550,-**
	AluPlus sada k montáži 3 kolektorů TopSon F3-Q Příslušenství solárního systému WOLF, na střechu pokrytou břidlicovou krytinou, montáž na střešní latě, zahrnuje: – 6 AluPlus montážních lišt délky 2 m – 8 střešních háků pro břidlicovou krytinu – 4 spojky montážních lišt AluPlus	24 84 140	**12 949,-**
	Stojan AluFlex na kolektory TopSon F3-Q Příslušenství solárního systému WOLF, na montáž kolektoru na vodorovnou nebo šikmou střechu, s nastavitelným úhlem sklonu 20°, 30°, 45°. **Stojan pro 1 kolektor** obsahuje: 2 trojúhelníkové podpěry AluFlex **Stojan pro 2 kolektory** obsahuje: 3 trojúhelníkové podpěry AluFlex **Stojan pro 3 kolektory** obsahuje: 4 trojúhelníkové podpěry AluFlex	 24 84 079 24 84 080 24 84 081	 **4 672,-** **6 805,-** **8 937,-**
	AluPlus sada spojek TopSon F3-1/F3-Q/CFK-1 Příslušenství solárního systému WOLF, pro spojení dvou sestav AluPlus k montáži na střechu, zahrnuje: 2 AluPlus spojky montážních lišt.	24 83 481	**1 137,-**

Montáž plochých kolektorů na střechu pokrytou vlnitou/plechovou krytinou

	Popis produktu	obj. číslo	cena Kč
	AluPlus sada k montáži 1 kolektoru TopSon F3-1/CFK-1 Příslušenství solárního systému WOLF, na střechu pokrytou vlnitou/plechovou krytinou, zahrnuje: 2 AluPlus montážní lišty délky 1 m, 4 samořezné šrouby	24 84 141	**5 764,-**
	AluPlus sada k montáži 2 kolektorů TopSon F3-1/CFK-1 Příslušenství solárního systému WOLF, na střechu pokrytou vlnitou/plechovou krytinou, zahrnuje: 2 AluPlus montážní lišty délky 2 m, 6 samořezných šroubů	24 84 142	**8 990,-**
	AluPlus sada k montáži 3 kolektorů TopSon F3-1/CFK-1 Příslušenství solárního systému WOLF, na střechu pokrytou vlnitou/plechovou krytinou, zahrnuje: 2 AluPlus montážní lišty délky 3 m, 8 samořezných šroubů	24 84 143	**14 599,-**
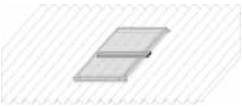	**Souprava AluPlus k odlehčení kolektorů TopSon F3-1/CFK-1 zatížených sněhem** Příslušenství solárního systému WOLF, potřebné při zatížení od 240 kg/m² do max. 400 kg/m², při montáži kolektoru na střechu pokrytou vlnitou/plechovou krytinou.		
	K odlehčení 1 kolektoru: 1 odlehčovací lišta AluPlus délky 1 m, 2 samořez. šrouby	24 84 153	**3 682,-**
	K odlehčení 2 kolektorů: 1 odlehčovací lišta AluPlus délky 2 m, 4 samořez. šrouby	24 84 154	**6 094,-**
	K odlehčení 3 kolektorů: 1 odlehčovací lišta AluPlus délky 3 m, 4 samořez. šrouby	24 84 155	**7 592,-**
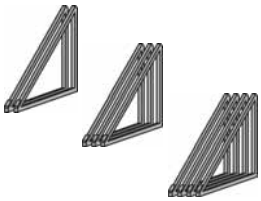	**Stojan AluFlex pro kolektory TopSon F3-1/CFK-1** Příslušenství solárního systému WOLF, na montáž kolektoru na vodorovnou nebo šikmou střechu, s nastavitelným úhlem sklonu 20°, 30°, 45°.		
	Stojan pro 1 kolektor obsahuje: 2 trojúhelníkové podpěry AluFlex	24 84 076	**7 084,-**
	Stojan pro 2 kolektory: 3 trojúhelníkové podpěry AluFlex, 1 diagonální výztužná lišta	24 84 077	**10 174,-**
	Stojan pro 3 kolektory: 4 trojúhelníkové podpěry AluFlex, 1 diagonální výztužná lišta	24 84 078	**13 711,-**
	AluPlus sada k montáži 1 kolektoru TopSon F3-Q Příslušenství solárního systému WOLF, na střechu pokrytou vlnitou/plechovou krytinou, zahrnuje: – 2 AluPlus montážní lišty délky 2 m – 4 samořezné šrouby	24 84 144	**6 678,-**
	AluPlus sada k montáži 2 kolektorů TopSon F3-Q Příslušenství solárního systému WOLF, na střechu pokrytou vlnitou/plechovou krytinou, zahrnuje: – 4 AluPlus montážní lišty délky 2 m – 6 samořezných šroubů – 2 spojky montážních lišt AluPlus	24 84 145	**12 390,-**
	AluPlus sada pro montáž 3 kolektorů TopSon F3-Q Příslušenství solárního systému WOLF, na střechu pokrytou vlnitou/plechovou krytinou, zahrnuje: – 6 AluPlus montážní lišty délky 2 m – 8 samořezných šroubů – 4 spojky montážních lišt AluPlus	24 84 146	**18 408,-**
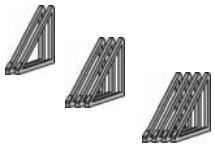	**Stojan AluFlex na kolektory TopSon F3-Q** Příslušenství solárního systému WOLF, na montáž kolektoru na vodorovnou nebo šikmou střechu, s nastavitelným úhlem sklonu 20°, 30°, 45°.		
	Stojan pro 1 kolektor obsahuje: 2 trojúhelníkové podpěry AluFlex	24 84 079	**4 672,-**
	Stojan pro 2 kolektory obsahuje: 3 trojúhelníkové podpěry AluFlex	24 84 080	**6 805,-**
	Stojan pro 3 kolektory obsahuje: 4 trojúhelníkové podpěry AluFlex	24 84 081	**8 937,-**
	AluPlus sada spojek TopSon F3-1/F3-Q/CFK-1 Příslušenství solárního systému WOLF, ke spojení dvou sestav AluPlus na montáž na střechu, zahrnuje: 2 AluPlus spojky montážních lišt.	24 83 481	**1 137,-**

Montáž plochých kolektorů na vodorovnou nebo svislou plochu

	Popis produktu	obj. číslo	cena Kč
	Stojan AluFlex pro 1 kolektor TopSon F3-1/CFK-1 Příslušenství solárního systému WOLF, na montáž kolektoru na vodorovnou plochu (s nastavitelným úhlem 20°, 30°, 45°) nebo s možností montáže na svislou stěnu zahrnuje: – 2 montážní lišty AluPlus délky 1 m – 2 trojúhelníkové podpěry	24 84 082	**10 664,–**
	Stojan AluFlex pro 2 kolektory TopSon F3-1/CFK-1 Příslušenství solárního systému WOLF, na montáž kolektoru na vodorovnou plochu (s nastavitelným úhlem 20°, 30°, 45°) nebo s možností montáže na svislou stěnu zahrnuje: – 2 montážní lišty AluPlus délky 2 m – 3 trojúhelníkové podpěry	24 84 083	**16 200,–**
	Stojan AluFlex pro 3 kolektory TopSon F3-1/CFK-1 Příslušenství solárního systému WOLF, na montáž kolektoru na vodorovnou plochu, (s nastavitelným úhlem 20°, 30°, 45°) nebo s možností montáže na svislou stěnu zahrnuje: – 2 montážní lišty AluPlus délky 3 m – 4 trojúhelníkové podpěry	24 84 084	**24 882,–**
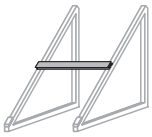	**Lišta AluPlus pro odlehčení kolektorů TopSon F3-1/CFK-1** zatížených sněhem v případě vertikální montáže, potřebná při zatížení od 240 kg/m² do max. 400 kg/m² K odlehčení 1 kolektoru: 1 lišta AluPlus délky 1 m K odlehčení 2 kolektorů: 1 lišta AluPlus délky 2 m K odlehčení 3 kolektorů: 1 lišta AluPlus délky 3 m Spojení mezi střešní konstrukcí a stojanem řeší odborník v rámci stavební přípravy při dodržení všech platných norem a předpisů.	 24 84 277 24 84 278 24 84 279	 **810,–** **1 066,–** **1 930,–**
	Stojan AluFlex na 1 kolektor TopSon F3-Q Příslušenství solárního systému WOLF, k montáži kolektoru na vodorovnou plochu, (s nastavitelným úhlem 20°, 30°, 45°) nebo s možností montáže na svislou stěnu zahrnuje: – 2 montážní lišty AluPlus délky 2 m – 2 trojúhelníkové podpěry	24 84 085	**8 912,–**
	Stojan AluFlex na 2 kolektory TopSon F3-Q Příslušenství solárního systému WOLF, k montáži kolektoru na vodorovnou plochu, (s nastavitelným úhlem 20°, 30°, 45°) nebo s možností montáže na svislou stěnu zahrnuje: – 4 montážní lišty AluPlus délky 2 m – 3 trojúhelníkové podpěry – 2 spojky montážních lišt AluPlus	24 84 086	**15 990,–**
	Stojan AluFlex na 3 kolektory TopSon F3-Q Příslušenství solárního systému WOLF, k montáži kolektoru na vodorovnou plochu, (s nastavitelným úhlem 20°, 30°, 45°) nebo s možností montáže na svislou stěnu zahrnuje: – 6 montážních lišt AluPlus délky 2 m – 4 trojúhelníkové podpěry – 4 spojky montážních lišt AluPlus	24 84 087	**23 867,–**
	AluPlus sada spojek TopSon F3-1/CFK-1/TopSon F3-Q Příslušenství solárního systému WOLF, ke spojení dvou sestav AluPlus na montáž na střechu, zahrnuje: 2 AluPlus spojky montážních lišt.	24 83 481	**1 137,–**
	Krycí pás pro kolektory TopSon F3/CFK-1 k překrytí prostoru mezi 2 kolektory při vertikální montáži na střechu **stříbrný** **černošedý**	 24 82 459 24 44 452	 **1 574,–** **1 574,–**

Montáž plochých kolektorů do střechy
Bazénový kolektor

	Popis produktu		obj. číslo	cena Kč
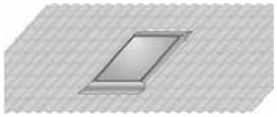	**Sada k montáži 1 kolektoru TopSon F3-1/CFK-1 do střechy** pokryté falcovkou/bobrovkou, ve tvaru střešního kotvicího rámu pro architektonicky zdařilé integrování kolektoru do střechy, chráněná černošedou práškovou barvou. Horní oplechování vhodné pro sklon střechy od 30° do 60°.	NOVÉ	24 83 676	**15 361,–**
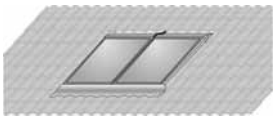	**Sada k montáži 2 kolektorů TopSon F3-1/CFK-1 do střechy** pokryté falcovkou/bobrovkou, ve tvaru střešního kotvicího rámu pro architektonicky zdařilé integrování kolektoru do střechy, chráněná černošedou práškovou barvou. Horní oplechování vhodné pro sklon střechy od 30° do 60°.	NOVÉ	24 83 518	**17 138,–**
	Doplňková sada k montáži 1 kolektoru TopSon F3-1/CFK-1 do střechy pokryté falcovkou/bobrovkou	NOVÉ	24 83 519	**7 084,–**
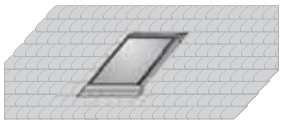	**Sada k montáži 1 kolektoru TopSon F3-1/CFK-1 do střechy** pokryté břidlicovou krytinou, ve tvaru střešního kotvicího rámu pro architektonicky zdařilé integrování kolektoru do střechy, chráněná černošedou práškovou barvou. Horní oplechování vhodné pro sklon střechy 15° až 60°.	NOVÉ	24 84 546	**19 677,–**
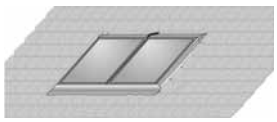	**Sada k montáži 2 kolektorů TopSon F3-1/CFK-1 do střechy** pokryté břidlicí/šindelem, ve tvaru střešního kotvicího rámu pro architektonicky zdařilé integrování kolektoru do střechy, chráněná černošedou práškovou barvou. Horní oplechování vhodné pro sklon střechy od 15° do 60°.	NOVÉ	24 83 504	**19 677,–**
	Doplňková sada k montáži 1 kolektoru TopSon F3-1/CFK-1 do střechy pokryté břidlicí/šindelem.	NOVÉ	24 83 505	**8 480,–**
	Sada k montáži 1 kolektoru TopSon F3-1/CFK-1 do střechy pokrytá vlnitou/plechovou krytinou, ve tvaru střešního kotvicího rámu pro architektonicky zdařilé integrování kolektoru do střechy, chráněná černošedou práškovou barvou. Horní oplechování vhodné pro sklon střechy 15° až 60°.	NOVÉ	24 84 547	**18 916,–**
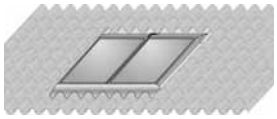	**Sada k montáži 2 kolektorů TopSon F3-1/CFK-1 do střechy** pokrytá vlnitou/plechovou krytinou, ve tvaru střešního kotvicího rámu pro architektonicky zdařilé integrování kolektoru do střechy, chráněná černošedou práškovou barvou. Horní oplechování vhodné pro sklon střechy od 15° do 60°.	NOVÉ	24 83 506	**18 916,–**
	Doplňková sada k montáži 1 kolektoru TopSon F3-1/CFK-1 do střechy pokryté vlnitou/plechovou krytinou. Horní oplechování vhodné pro sklon střechy 15° do 60°.	NOVÉ	24 83 507	**7 896,–**
	Bazénový kolektor **Bazénový kolektor** z polypropylenu odolného vůči počasí a UV-záření, se spojovacím materiálem a upevňovacím děrovaným pásem pro jednoduchou montáž na všechny sklony střechy. Rozměry: - délka cca 3 230 mm - šířka cca 1 240 mm - výška cca 65 mm - absorpční plocha 3,5 m²	NOVÉ		
	Souprava 1 ks		24 82 929	**12 547,–**
	Souprava 2 ks		24 82 930	**23 508,–**
	Souprava 3 ks		24 82 931	**34 821,–**
	Spojovací příslušenství do 10 kolektorů v řadě		24 82 933	**3 377,–**
	Technické údaje str. 206			

Víceřadá montáž kolektorů do střechy

	Popis produktu		obj. číslo	cena Kč
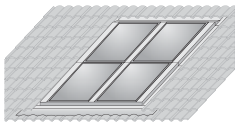	**Sada pro 2-řadovou montáž 4 kolektorů TopSon F3-1 do střechy** pokryté falcovkou/bobrovkou, se šedočernou tesnicíu lištou, ve tvaru střešního kotvicího rámu z potáhnutého hliníkového plechu šedočerné barvy na architektonicky zdařilé integrování kolektorů do střechy se sklonem 20° až 60°.	NOVÉ	24 84 020	**33 261,–**
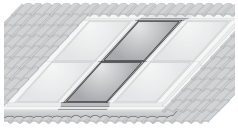	**Doplňková sada pro 2-řadovou montáž 2 kolektorů TopSon F3-1 do střechy** pokryté falcovkou/bobrovkou, se šedočernou těsnicí lištou (pro 2 kolektory nad sebou).	NOVÉ	24 84 023	**16 631,–**
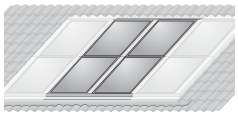	**Doplňková sada pro 2-řadovou montáž 2 kolektorů TopSon F3-1 do střechy** pokryté falcovkou/bobrovkou, se šedočernou těsnicí lištou (pro 2/2 kolektory nad sebou/vedle sebe).	NOVÉ	24 84 024	**24 882,–**
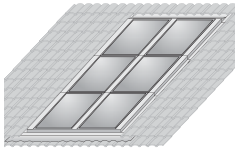	**Sada pro 3-řadovou montáž 6 kolektorů TopSon F3-1 do střechy** pokryté falcovkou/bobrovkou, se šedočernou tesnicíu lištou, ve tvaru střešního kotvicího rámu z potáhnutého hliníkového plechu šedočerné barvy na architektonicky zdařilé integrování kolektorů do střechy se sklonem 20° až 60°.	NOVÉ	24 84 025	**44 433,–**
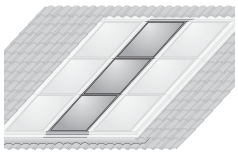	**Doplňková sada pro 3-řadovou montáž 3 kolektorů TopSon F3-1 do střechy** pokryté falcovkou/bobrovkou, se šedočernou těsnicí lištou (pro 3 kolektory nad sebou).	NOVÉ	24 84 026	**22 216,–**
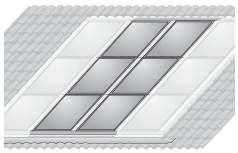	**Doplňková sada pro 3-řadovou montáž 6 kolektorů TopSon F3-1 do střechy** pokryté falcovkou/bobrovkou, se šedočernou těsnicí lištou (pro 3/2 kolektory nad sebou/vedle sebe).	NOVÉ	24 84 027	**33 261,–**
	Flexibilní připojovací sada pro 2-řadovou montáž do střechy obsahuje: ohebné antikorové hadice DN16 a DN18 s tepelnou izolací odolnou vůči vysokým teplotám, počasí a UV-záření, připojovací fitinky ke spojení kolektorů s vlnitými trubkami a příslušnými uzávěry	NOVÉ	24 84 101	**6 525,–**
	Flexibilní připojovací sada pro 2-řadovou montáž do střechy obsahuje: ohebné antikorové hadice DN16 a DN18 s tepelnou izolací odolnou vůči vysokým teplotám, počasí a UV-záření, připojovací fitinky ke spojení kolektorů s vlnitými trubkami a příslušnými uzávěry	NOVÉ	24 84 102	**10 207,–**

Vakuový trubicový kolektor CRK / připojovací příslušenství

	Popis produktu	obj. číslo	cena Kč
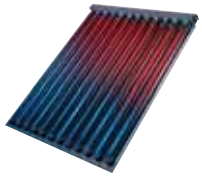	**Vakuový trubicový solární kolektor CRK-12** maximálně výkonný vakuový trubicový kolektor CRK-12 s ochrannou vysoce selektivní vrstvou ve vakuu s trvale nejvyšším solárním ziskem bez jakýchkoli výkyvů. Extrémně vysoké využití energie, vhodný k montáži na šikmou a plochou střechu, na stojany a k montáži na fasády, úhel instalace od 15° do 90°. Sériové zapojení až 7 ks kolektorů (plocha 14 m²). **Technické údaje str. 205**	77 01 215	**31 600,-**
	Připojovací sada pro CRK-12 zahrnuje: – 2 úhlová šroubení 90° – 2 sady redukčních kroužků 15 mm na 12 mm – 2 podpěrná pouzdra 15 mm a 2 podpěrná pouzdra 12 mm	24 83 565	**1 723,-**
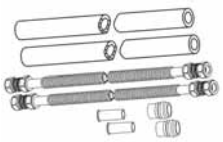	**Flexibilní připojovací sada pro CRK-12** Příslušenství solárního systému WOLF pro kolektor CRK-12 zahrnuje: – 2 izolované hadice (délka 1 m) – 4 šroubení – 2 sady redukčních kroužků 15 mm na 12 mm – 2 podpěrná pouzdra 15 mm a 2 podpěrná pouzdra 12 mm	24 83 566	**6 734,-**
	Uzavírací kohout pro CRK-12 Příslušenství solárního systému WOLF k uzavření paralelního okruhu kolektoru za účelem zajištění dokonalého proplachování a odvzdušnění. Zahrnuje: – uzavírací ventil (teplotně stálý do 400 °C) – 2 řezací prstence s maticemi	24 83 584	**8 276,-**
	Sada pro úpravu sklonu CRK-12 Příslušenství solárního systému WOLF pro kolektor CRK-12 z ušlechtilé oceli / hliníku k optimalizaci úhlu slunečních paprsků použitelné pro všechny střešní montážní sady CRK-12	24 83 577	**2 514,-**
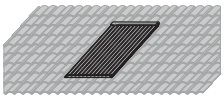	**Sada k montáži 1 kolektoru CRK-12** Příslušenství solárního systému Wolf na střechu pokrytou falcovou krytinou, z ušlechtilé oceli/hliníku. Zahrnuje: 2 montážní lišty, háky, 4 spony pro falcovou krytinu a montážní materiál	77 01 041	**9 721,-**
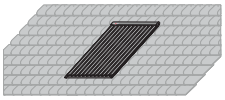	**Sada k montáži 1 kolektoru CRK-12** Příslušenství solárního systému Wolf na střechu pokrytou břidlicovou krytinou, z ušlechtilé oceli/hliníku. Zahrnuje: 2 montážní lišty, háky, 4 spony pro břidlicovou krytinu a montážní materiál	77 01 042	**6 474,-**
	Sada k montáži 1 kolektoru CRK-12 Příslušenství solárního systému Wolf na střechu pokrytou vlnitou/plechovou krytinou, z ušlechtilé oceli/ hliníku. Zahrnuje: 2 montážní lišty, háky, 4 spony pro vlnitou/plechovou krytinu a montážní materiál	77 01 043	**7 084,-**
	Sada k montáži CRK-12, 45° Příslušenství solárního systému WOLF pro montáž kolektoru CRK-12 z pozinkované oceli/hliníku na vodorovnou plochu nebo pro montáž na stěnu. Zahrnuje: - 2 úhlové rámy (zásuvné) s podpěrnými lištami/háky, příslušenství pro montáž	24 83 568	**8 988,-**
	Sada k montáži CRK-12, 30°- 60° Příslušenství solárního systému WOLF pro montáž kolektoru CRK z pozinkované oceli/hliníku na vodorovnou plochu nebo pro montáž na stěnu. Zahrnuje: - 2 úhlové rámy (zásuvné) s podpěrnými lištami/háky, příslušenství pro montáž	24 83 569	**8 988,-**
	Spojovací sada pro CRK-12 Příslušenství solárního systému WOLF k optickému spojení 2 kolektorů CRK zahrnuje: 1 plechový kryt, 1 tepelnou izolaci, 1 spojovací zátku a montážní materiál	24 83 567	**2 279,-**
	Teplonosná kapalina ANRO-LS 10 kg pro vysoce účinné trubicové solární kolektory typu CRK, fyziologicky nezávadné, biologicky odbouratelné, s protimrazovou ochranou a účinnými inhibitory koroze - balení 10 kg - balení 20 kg	 35 01 556 35 01 557	 **2 006,–** **3 899,–**

Regulace WRS

	Popis produktu	obj. číslo	cena Kč
	Solární modul SM1 Regulátor solárního systemu WOLF, jako samostatný modul nebo doplňkový modul k ovládacímu panelu BM, k řízení solárního okruhu, se snímačem kolektoru (PT 1000), ohřívače vody (NTC 5K) s ponorným pouzdrem, připojení přes datovou sběrnici eBus. Možnost montáže do izolace čerpadlové skupiny. S měřením solárního zisku externím měřičem tepla s kontrolou průtoku a funkcí samotížné klapky	89 05 397	**5 950,–**
	Regulační souprava SM1 k zabudování do solární čerpadlové skupiny, s obsahem jako výše, ale s elektricky připojeným: - síťovým kabelem se zástrčkou, délka 2 m - snímačem ohřívače vody - kabelem na připojení kolektorového snímače, délka 2 m	24 83 674	**7 300,–**
	Solární modul SM2 jako samostatný modul nebo doplňkový modul k ovládacímu panelu BM, na řízení solárního systému se 2 ohřívači vody anebo 2 kolektorovými poli, se snímačem kolektoru (PT 1000), ohřívače vody (NTC 5K) s ponorným pouzdrem, připojení přes datovou sběrnici eBus. Možnost montáže do izolace čerpadlové skupiny. S měřením solárního zisku externím měřičem tepla s kontrolou průtoku a funkcí samotížné klapky. Dále s možností volby priorit ohřívačů – přednost, souběh – a rozšířením konfigurací – např. 3 ohřívače vody nebo zásobníky.	89 05 771	**9 350,–**
	Ovládací modul BM-Solar Regulátor solárního systému WOLF, na ovládání solárního modulu SM1 nebo SM2 při samostatném provozu solárního zařízení (nezávislého na provozu kotle), s displejem a ovladačem na nastavování parametrů, připojení přes datovou sběrnici eBus.	89 05 414	**3 750,–**
	Ovládací modul BM-Solar Grafik NOVÉ - k ovládání solárního modulu SM1 nebo SM2 jako alternativa k BM-Solar, - s grafickým displejem s podsvícením, - jednoduché ovládání, - grafické zobrazení schématu zařízení, průběh teplot a solárního zisku, - s otočným ovladačem k nastavování parametrů, - připojení přes datovou sběrnici eBus	27 45 102	**7 150,–**
	Snímač kolektoru Příslušenství solárního systému WOLF, typ PT1000, volný, pro všechny solární regulátory.	27 41 078	**1 150,–**
	Snímač ohřívače vody Příslušenství solárního systému WOLF, typ NTC 5K, volný, pro solární regulátory SM1 a SM2.	88 52 829	**1 350,–**
	Ponorné pouzdro ohřívače vody 1/2" Příslušenství solárního systému WOLF, s odlehčením tahu kabelu.	24 25 077	**460,–**
	Ponorné pouzdro kolektoru 3/4" Příslušenství solárního systému WOLF, s odlehčením tahu kabelu a těsněním.	24 25 078	**900,–**
	Souprava ke zvyšování teploty vratné vody pro modul směšovače MM, kaskádový modul KM a solární modul SM2, určená k solární podpoře vytápění obsahuje: 3-cestný přepínací ventil 230V stř. k připojení do modulů KM, MM, SM1 a SM2 včetně 1 kontaktního snímače teploty vratné vody (NTC 5K) 1 snímače teploty zásobníkového ohřívače (NTC 5K) 1 ponorného pouzdra pro snímač teploty zásobníkového ohřívače	27 44 352	**4 990,–**
	SRTA sada s regulátorem na podporu vytápění solární technikou Regulátor solárního systému WOLF, zahrnuje: – 3-cestný přepínací ventil 230V stř. k připojení do modulů KM, MM, SM1 a SM2 – 1 solární modul SM1 se snímačem vratné vody (NTC 5 K) a snímačem ohřívače vody (PT 1000) s ponorným pouzdrem	24 83 429	**11 200,–**
	Souprava na měření tepla Příslušenství solárního systému WOLF, pro solární moduly SM1 a SM2, obsahuje měřič průtoku, snímač teploty vratné vody (NTC 5K) a 2 závitové spojky s převlečnou maticí s vnějším závitem 1/2". v soustavě s průtokem 1,5 - 3 m^3/h	27 44 392	**4 590,–**
	v soustavě s průtokem 2,5 - 5 m^3/h NOVÉ	27 44 610	**5 650,–**
	Příložný snímač vratné vody (NTC 5K) Příslušenství solárního systému WOLF, pro solární moduly SM1 a SM2 na měření zisku tepla pomocí rozdílu teplot a zadaného průtoku v systému.	27 92 022	**1 250,–**

Příslušenství solárního systému

	Popis produktu	obj. číslo	cena Kč
	Čerpadlová skupina Příslušenství solárního systému WOLF, zahrnuje: – 2 multifunkční kohouty se svěrnými spojkami (∅ 18 mm pro čerpadlovou skupinu 10, ∅ 22 mm pro čerpadlovou skupinu 20), u obou se samotížnou zpětnou klapkou v potrubí otopné i vratné vody, nastavitelnými na propouštění vzduchu, 2 integrovanými ručičkovými teploměry, pojistným ventilem 6 bar a manometrem 0 - 10 bar – plnicí a vypouštěcí kohout, odlučovač vzduchu a ruční odvzdušňovač, zajišťující automatický provoz – nástěnný držák a montážní materiál, izolaci z EPP odolávající teplotám do 130°C (krátkodobě do 180°C) – zabudované čerpadlo s kabelem – do izolace je možné instalovat solární moduly SM1 a SM2		
	Čerpadlová skupina 10 pro max. 10 sol. kolektorů s průtokem 50 l/h přes 1 kolektor, průtok regulovatelný od 2 do 15 l/min, s plynule nastavitelným, vysoce efektivním čerpadlem.	24 84 529	**19 500,–**
	Čerpadlová skupina 10 pro max. 10 sol. kolektorů s průtokem 50 l/h přes 1 kolektor, průtok regulovatelný od 2 do 15 l/min, s 3-stupňovým čerpadlem Grundfoss 25-60	24 83 672	**14 600,–**
	Čerpadlová skupina 20 pro max. 20 sol. kolektorů s průtokem 50 l/h přes 1 kolektor, průtok regulovatelný od 7 do 30 l/min, s 3-stupňovým čerpadlem Grundfoss 25-80	24 83 673	**18 150,–**
	Čerpadlová skupina doplňková Příslušenství solárního systému WOLF, na připojení dalšího spotřebiče tepla, zahrnuje: – 1 multifunkční kohout se samotížnou zpětnou klapkou, nastavitelný na propouštění vzduchu, s integrovaným ručičkovým teploměrem, kulovým kohoutem 1" – izolaci z EPP odolávající teplotám do 130°C (krátkodobě do 180°C) – zabudované čerpadlo s kabelem		
	Čerpadlová skupina 10E na max. 10 solárních kolektorů s průtokem 50 l/h přes 1 kolektor, s plynule nastavitelným, vysoce efektivním čerpadlem.	24 84 532	**14 150,–**
	Čerpadlová skupina 10E na max. 10 sol. kolektorů s průtokem 50 l/h přes 1 kolektor, s 3-stupňovým čerpadlem Grundfoss 25-60	24 82 912	**8 950,–**
	Čerpadlová skupina 20E na max. 20 sol. kolektorů s průtokem 50 l/h přes 1 kolektor, s 3-stupňovým čerpadlem Grundfoss 25-80	24 82 913	**12 800,–**
	Expanzní nádoba pro systémy plněné nemrznoucí kapalinou Příslušenství solárního systému WOLF, s upevňovacím materiálem, přetlak 2,5 bar.		
	Expanzní nádoba solární techniky a solanky 12 l	24 44 210	**2 158,–**
	Expanzní nádoba solární techniky a solanky 18 l	24 44 211	**2 581,–**
	Expanzní nádoba solární techniky 25 l	24 44 212	**3 150,–**
	Expanzní nádoba solární techniky 35 l	24 83 075	**3 923,–**
	Expanzní nádoba solární techniky 50 l	24 44 223	**5 700,–**
	Expanzní nádoba solární techniky 80 l	24 83 608	**9 419,–**
	Expanzní nádoba solární techniky 105 l	24 82 818	**15 300,–**
	Expanzní nádoba solární techniky 150 l	24 84 096	**24 882,–**
	Expanzní nádoba solární techniky 200 l	24 84 097	**29 072,–**
	Návrh expanzní nádoby solárního systému – strana 207		
	Předřazená nádoba pro solární kapalinu k ochraně expanzní nádoby před přehřátím		
	Nádoba 18 l	24 84 098	**3 478,–**
	Nádoba 35 l	24 84 099	**4 596,–**
	Nádoba 50 l	24 84 100	**6 119,–**
	Ventil s víčkem		
	3/4" pro expanzní nádobu solární techniky do 50 l	24 00 445	**960,–**
	1" pro expanzní nádobu solární techniky do 80 l	24 00 439	**2 750,–**

Příslušenství

	Popis produktu	obj. číslo	cena Kč
	Připojovací souprava expanzní nádoby solární techniky Příslušenství solárního systému WOLF, zahrnuje: ohebnou hadici délky 900 mm, ventil s krytem, nástěnný držák pro nádoby do 25 l.	24 83 076	**1 747,-**
	Odvzdušnění Příslušenství solárního systému WOLF, s objemem 0,15 l, izolovaná, připojení průměr 22 mm z mědi.	24 44 050	**1 990,-**
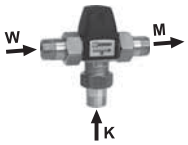	**Termostatický směšovač vody** Příslušenství solárního systému WOLF, so zabudovanou zpětnou klapkou a ochranou proti opaření, se závity 3/4".	27 44 370	**3 790,-**
	3-cestný přepínací ventil do solárního okruhu DN25 1", 230 V	24 83 800	**5 103,–**
	Unistar 2000A - plnicí a proplachovací souprava obsahuje: samonasávací čerpadlo na plnění a proplachování solárních systémů se vstupním filterm z průhledného skla, nasávací, plnicí a proplachovací hadici s převlečnou matkou 3/4", plastovou nádobu s krytem, max. 30 l/min, max. 5 bar, 230 V, 50 Hz, 3,2A	20 71 408	**27 300,–**
	Plnicí čerpadlo Solární systém WOLF, k ručnímu plnění solárních zařízení teplonosnou kapalinou, s možností připojení na stěnu.	20 15 200	**5 190,-**
	Zpětná klapka 3/4" Příslušenství solárního systému WOLF.	24 44 099	**1 462,-**
	Regulátor průtoku DN20 (2-12 l/min) Příslušenství solárního systému WOLF, k zabudování do potrubí vratné vody solárního okruhu s max. 8 kolektory **Regulátor průtoku DN20** (8-30 l/min) Příslušenství solárního systému WOLF, k zabudování do potrubí vratné vody solárního okruhu se 6 až 20 kolektory	24 83 735 24 83 736	**7 610,-** **7 610,-**
	Teplonosná kapalina ANRO pro kolektory TopSon a CFK Příslušenství solárního systému WOLF, do okruhů s vysoce výkonnými solárními kolektory TopSon F3-1/F3-Q/CFK-1, fyziologicky bezchybná, biologicky odbouratelná, s protimrazovou ochranou a účinnými inhibitory koroze. Balení 10 kg Balení 20 kg Balení 30 kg	 35 01 521 35 01 520 35 01 522	 **1 990,-** **3 700,-** **5 001,-**
	Hustoměr Příslušenství solárního systému WOLF, na ověření zabezpečení solárního okruhu před zamrznutím, pro teplonosnou kapalinu ANRO.	27 44 202	**1 165,-**

Tepelná čerpadla

Vzduch-voda	**Tepelná čerpadla pro vnější instalaci**	**BWL-1-A**	strana 128
	Tepelná čerpadla pro vnitřní instalaci	**BWL-1-I**	strana 129
Solanka-voda	**Tepelná čerpadla pro vnitřní instalaci**	**BWS-1**	strana 130
Voda-voda	**Tepelná čerpadla pro vnitřní instalaci**	**BWW-1**	strana 131
	Regulace WRS		strana 132
	Zásobníkové ohřívače vody a akumulační zásobníky vody		strana 133
	Příslušenství hydrauliky vytápění		strana 135
	Příslušenství vzduchových kanálů		strana 137
	Příslušenství hydrauliky tepelného zdroje		strana 139
	Pasivní chlazení		strana 139

Uvedené ceny jsou bez DPH.
Změny cen a položek vyhrazeny.

S pečetí záruky kvality od Evropské asociace tepelných čerpadel

Vysoce účinné tepelné čerpadlo vzduch-voda pro vnější instalaci

BWL-1-A

TYP		BWL-1-08 A	BWL-1-10 A	BWL-1-12 A	BWL-1-14 A
Topný výkon/COP					
A2/W35 dle EN 255	kW / -	8,3 / 4,0	9,3 / 3,9	11,5 / 3,8	13,4 / 3,7
A2/W35 dle EN 14511	kW / -	8,4 / 3,8	9,6 / 3,7	11,8 / 3,7	13,5 / 3,6
A7/W35 dle EN 14511	kW / -	8,7 / 4,5	9,8 / 4,4	11,9 / 4,3	13,6 / 4,2
A7/W45 dle EN 14511	kW / -	10,4 / 3,7	11,7 / 3,6	14,4 / 3,5	13,0 / 3,3
A10/W35 dle EN 14511	kW / -	9,9 / 4,7	11,1 / 4,6	13,8 / 4,6	13,7 / 4,5
A-7/W35 dle EN 14511	kW / -	7,5 / 3,3	8,5 / 3,2	10,4 / 3,1	11,3 / 3,0
Rozměry					
celková šířka	mm	1505	1505	1505	1505
celková hloubka	mm	1105	1105	1105	1105
celková výška	mm	1665	1665	1665	1665
Hmotnost	kg	239	262	263	274
	Obj. č.	91 45 830	91 45 831	91 45 832	91 45 833
	Kč	**241 900,-**	**255 900,-**	**259 900,-**	**270 900,-**

Obsahuje:

- vysoce účinné tepelné čerpadlo vzduch-voda, vyhotovení pro vnější prostředí, max. teplota otopné vody 63 °C, min. teplota vnějšího vzduchu -25° C
- integrovaný měřič tepla (s osvědčením německého spolkového úřadu BAFA)
- elektronický systém pro měkký náběh a omezení náběhového proudu
- regulovaný elektrický ohřev 6 kW (8 kW u BWL-1-14) k podpoře vytápění nebo k ohřevu vody při monoenergetickém provozu
- zabudované řízení úsporného čerpadla
- přípojky s přerušením přenosu vibrací
- radiální ventilátor s EC-motorem s regulací otáček
- konektory připravené k připojení manažeru tepelného čerpadla WPM-1 k tepelnému čerpadlu „Wolf Easy Connect System"
- řízené odstraňování námrazy okolním vzduchem nebo otočením cyklu
- integrovanou kontrolu zapojení fází a směru otáčení

Technické údaje str. 211

S pečetí záruky kvality od Evropské asociace tepelných čerpadel

Vysoce účinné tepelné čerpadlo vzduch-voda pro vnitřní instalaci

BWL-1-I

TYP		BWL-1-08 I	BWL-1-10 I	BWL-1-12 I	BWL-1-14 I
Topný výkon/COP					
A2/W35 dle EN 255	kW / -	8,3 / 4,0	9,3 / 3,9	11,5 / 3,9	13,4 / 3,7
A2/W35 dle EN 14511	kW / -	8,4 / 3,8	9,6 / 3,7	11,7 / 3,7	13,5 / 3,6
A7/W35 dle EN 14511	kW / -	8,7 / 4,5	9,8 / 4,4	11,9 / 4,3	13,6 / 4,2
A7/W45 dle EN 14511	kW / -	10,4 / 3,7	11,7 / 3,6	14,4 / 3,5	13,0 / 3,3
A10/W35 dle EN 14511	kW / -	9,9 / 4,7	11,1 / 4,6	13,8 / 4,5	13,7 / 4,5
A-7/W35 dle EN 14511	kW / -	7,5 / 3,3	8,5 / 3,2	10,4 / 3,1	11,5 / 3,0
Rozměry					
celková šířka	mm	985	985	985	985
celková hloubka	mm	810	810	810	810
celková výška	mm	1665	1665	1665	1665
Hmotnost	kg	217	242	244	255
	Obj. č.	91 45 834	91 45 835	91 45 836	91 45 837
	Kč	**234 983,-**	**257 605,-**	**280 227,-**	**317 983,-**

Obsahuje:

- vysoce účinné tepelné čerpadlo vzduch-voda, vyhotovení pro vnitřní prostředí, max. teplota otopné vody 63 °C, min. teplota vnějšího vzduchu -25 °C
- integrovaný měřič tepla (s osvědčením německého spolkového úřadu BAFA)
- elektronický systém pro měkký náběh a omezení náběhového proudu
- regulovaný elektrický ohřev 6 kW (8 kW u BWL-1-14) k podpoře vytápění nebo k ohřevu vody při monoenergetickém provozu
- zabudované řízení úsporného čerpadla
- přípojky s přerušením přenosu vibrací
- radiální ventilátor s EC-motorem s regulací otáček
- konektory připravené (včetně kabelu délky 5 m) k připojení manažeru tepelného čerpadla WPM-1 k tepelnému čerpadlu „Wolf Easy Connect System"
- řízené odstraňování námrazy okolním vzduchem nebo otočením cyklu
- integrovanou kontrolu zapojení fází a směru otáčení
- připojení kanálu na odvod vzduchu libovolně vlevo nebo vpravo
- připojení kanálu na nasávání vzduchu vzadu
- možnost instalce do koutu místnosti vlevo nebo vpravo

Technické údaje str. 211

S pečetí záruky kvality od Evropské asociace tepelných čerpadel

Vysoce účinné tepelné čerpadlo solanka-voda pro vnitřní instalaci

BWS-1

TYP		BWS-1-06	BWS-1-08	BWS-1-10	BWS-1-12	BWS-1-16
Topný výkon/COP						
B0/W35 dle EN 255	kW / -	6,3 / 5,0	8,7 / 5,0	11,1 / 5,0	12,3 / 4,9	17,4 / 4,8
B0/W35 dle EN 14511	kW / -	5,9 / 4,7	8,4 / 4,7	10,8 / 4,7	12,0 / 4,7	16,8 / 4,6
B0/W55 dle EN 14511	kW / -	5,3 / 2,8	7,4 / 2,8	9,2 / 2,9	10,5 / 2,8	15,8 / 2,8
B5/W35 dle EN 14511	kW / -	6,9 / 5,3	9,7 / 5,4	12,3 / 5,4	13,8 / 5,3	19,9 / 5,3
B-5/W45 dle EN 14511	kW / -	4,8 / 3,1	6,8 / 3,2	8,6 / 3,1	9,7 / 3,1	14,7 / 3,2
Rozměry						
celková šířka	mm	600	600	600	600	600
celková hloubka	mm	650	650	650	650	650
celková výška	mm	740	740	740	740	740
Hmotnost	kg	141	145	149	169	174
Obsahuje:	Obj. č.	91 45 838	91 45 839	91 45 840	91 45 841	91 45 842
• vysoce účinné tepelné čerpadlo solanka-voda, max. teplota otopné vody 63 °C, min. teplota solanky -5°C • integrovaný měřič tepla (s osvědčením německého spolkového úřadu BAFA) • elektronický systém pro měkký náběh a omezení náběhového proudu (BWS-1-10/12/16) • regulovaný elektrický ohřev 6 kW k podpoře vytápění nebo k ohřevu vody při monoenergetickém provozu • úsporná oběhové čerpadla pro okruh vytápění/ohřevu vody a pro okruh solanky • 3-cestný přepínací ventil pro ohřev pitné vody • izolované pojistné skupiny pro vytápěcí okruh a okruh solanky • přípojky s přerušením přenosu vibrací • připravené konektory (včetně kabelu délky 4 m) pro připojení manažeru tepelného čerpadla WPM-1 k tepelnému čerpadlu „Wolf Easy Connect System" • integrovanou kontrolu zapojení fází a směru otáčení	**Kč**	**169 000,-**	**181 000,-**	**187 000,-**	**206 000,-**	**216 000,-**

Technické údaje str. 212

Poznámka:
Pokud je třeba vyhotovit zemní sondu, obraťte se na společnost Wolf Česká republika s.r.o.

NOVÉ

Vysoce účinné tepelné čerpadlo voda-voda pro vnitřní instalaci pro studniční vodu 7-22 °C

BWW-1

S pečetí záruky kvality od Evropské asociace tepelných čerpadel

TYP NOVÉ		BWW-1-07	BWW-1-11	BWW-1-13	BWW-1-15	BWW-1-21
Topný výkon/COP						
W10/W35 dle EN 14511	/ -	7,1 / 5,4	10,5 / 5,6	13,3 / 5,6	15,0 / 5,5	20,8 / 5,5
W10/W45 dle EN 14511	/ -	6,9 / 4,2	10,0 / 4,4	12,2 / 4,3	14,0 / 4,3	19,3 / 4,3
W10/W55 dle EN 14511	/ -	6,2 / 3,3	9,3 / 3,3	11,5 / 3,2	13,5 / 3,3	17,0 / 3,3
Rozměry BWS-1 / BWM						
celková šířka	mm	600 / 245	600 / 245	600 / 245	600 / 245	600 / 245
celková hloubka	mm	650 / 200	650 / 200	650 / 200	650 / 200	650 / 200
celková výška	mm	740 / 355	740 / 355	740 / 355	740 / 545	740 / 545
Hmotnost BWS-1/BWM	kg	141 / 11	145 / 11	149 / 11	169 / 16	174 / 16
Obsahuje:	Obj. č.	91 46 033	91 46 034	91 46 035	91 46 036	91 46 037
• vysoce účinné tepelné čerpadlo voda-voda s max. teplotou otopné vody 63 °C a min. teplotou solanky -5 °C • integrovaný měřič tepla s osvědčením BAFA • elektronický systém pro měkký náběh a omezení náběhového proudu (kromě BWW-1-07) • regulovaný elektrický ohřev 6 kW na podporu vytápění nebo ohřevu pitné vody v monoenergetickém provozu • úsporná oběhová čerpadla v okruhu vytápění/ohřevu vody a pro okruh solanky • 3-cestný prepínací ventil v okruhu vytápění/ohřevu vody • izolované pojistné skupiny pro vytápěcí okruh a okruh solanky • přípojky s přerušením přenosu vibrací • manažer tepelného čerpadla WPM-1 s ovládacím modulem BM (včetně snímače vnější teploty a snímače okruhu se směšovačem) • konektorové připojení manažeru tepelného čerpadla WPM-1 k tepelnému čerpadlu "Wolf Easy Connect System" (včetně kabelu o délce 4 m) • integrovanou kontrolu zapojení fází a směru otáčení • modul voda-voda BWM s deskovým výměníkem tepla, paronepropustnou tepelnou izolací a nástěnným držákem s upevňovací soupravou • konektor parametrů na konfiguraci tepelného čerpadla	Kč	**256 000,-**	**260 000,-**	**269 000,-**	**305 000,-**	**341 000,-**

Technické údaje str. 213

Regulace WRS

	Popis produktu	obj. číslo	cena Kč
	Manažer tepelného čerpadla WPM-1 s ovládacím modulem BM (včetně snímače vnější teploty a snímače okruhu se směšovačem) 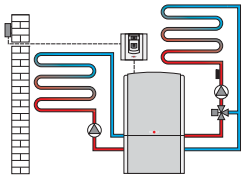 • regulátor teploty řízený podle prostorové/vnější teploty s časovým programem pro vytápění a ohřev vody, k regulaci přímého vytápěcího okruhu, okruhu se směšovačem a k ohřevu zásobníkového ohřívače vody • flexibilní montáž na stěnu • připojení k tepelnému čerpadlu pomocí připravených konektorů „Wolf Easy Connect System" • celé zařízení lze odpojit od napájení jediným hlavním vypínačem na WPM-1 • jednoduché uvedení do provozu pomocí předem nakonfigurovaných hydraulických schémat • zobrazení vyprodukovaného tepla • možnost zobrazení denní a roční spotřeby proudu a součinitele denní a roční práce po připojení impulzního signálu z elektroměru s rozhraním S0 (součást stavební přípravy) • programovatelný vstup pro ovladač cirkulace, blokování vytápění/ohřevu vody, externí požadavek ZAP/VYP, 0 – 10 V • programovatelný výstup pro cirkulační čerpadlo (řízené časovacím programem nebo ovládačem), alarm, čerpadlo pro ohřev bazénu • beznapěťový kontakt pro přiřazení dalšího zdroje tepla • přípojka eBus	91 45 877	**20 500,–**
	Souprava elektrických kabelů k síťovému a řídícímu propojení tepelného čerpadla s manažerem WPM-1, s namontovanými připojovacími konektory (průměr přechodovej trubky min. 75 mm) *„Wolf Easy Connect System"*		
	6 m	27 44 916	**4 650,–**
	14 m	27 44 917	**7 150,–**
	21 m	27 44 918	**9 550,–**
	30 m	27 44 919	**12 650,–**
	Kaskádový modul KM-WP jako doplňkový regulátor pro kaskádové řízení max. 4 tepelných čerpadel NOVÉ 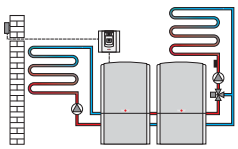	27 45 359	**15 400,–**
	Modul směšovače MM jako doplňkový modul k řízení jednoho okruhu se směšovačem, se snímačem teploty okruhu. Možnost doplnění ovládacího modulu BM jako dálkového ovládání. V systéme může byť max. 7 modulov MM. 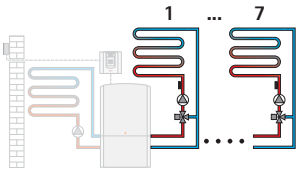 vč. snímače směšovacího okruhu	89 05 380	**4 950,–**

Příslušenství regulace	obj. číslo	cena Kč
Ovládací modul BM (s vnějším snímačem a nástěnným držákem)	89 05 364	**3 700,–**
Rádiohodiny se snímačem vnější teploty	27 92 325	**3 950,–**
Havarijní termostat pro podlahové vytápění	27 91 905	**1 500,–**
Rádiové dálkové ovládání	27 44 200	**3 850,–**
Rádiový vnější snímač	27 44 081	**3 300,–**
Radiopřijímač na rádiové dálkové ovládání a rádiový vnější snímač	27 44 209	**4 300,–**
Snímač ohřívače vody ∅ 6 mm	88 52 829	**1 350,–**
Motor směšovače 230 V / 50 Hz	22 69 585	**6 200,–**

Příslušenství tepelných čerpadel

Zásobníkové ohřívače a akumulační zásobníky vody	k produktům	obj. číslo	cena Kč
Zásobníkový ohřívač vody CEW-1-200 v kombinaci s BWS-1-06/08/10 jako centrála v kombinaci s BWW-1-07/11 jako centrála v kombinaci s CPM-1-70 jako Hydrotower pro BWL-1-08/10 s tepelnou izolací z tvrdé polyuretanové pěny, ochrannou anodou přístupnou zepředu, vysoce účinným výměníkem tepla s dvojitou spirálou z hladké trubky, s povrchovou ochranou - speciálním smaltem na vnitřních plochách plocha výměníku tepla: 2,3 m^2 objem zásobníku: 180 litrů provozní tlak: 10 bar přípojky vytápění: G $1^1/_2$" hmotnost: 147 kg rozměry: 600 x 650 x 1290 mm (Š x H x V) **Technické údaje str. 214**	BWL-1-08/10 BWS-1-06/08/10, BWW-1-07/11	91 45 843	**59 500,-**
Akumulační modul CPM-1-70 Modul CPM-1-70/7 v kombinaci s ohřívačem vody CEW-1-200 jako Hydrotower, s tepelnou izolací z tvrdé polyuretanové pěny bez freonů, jako oddělovací nebo sériový zásobník vody, se zabudovaným úsporným čerpadlem otopného okruhu a přepínacím ventilem pro ohřev vody včetně připojovacího kabelu délky 4 m do WPM-1 a izolované pojistné skupiny objem zásobníku: 70 litrů provozní tlak: 3 bar přípojky: G $1^1/_2$" hmotnost: 62 kg rozměry: 600 x 650 x 740 mm (Š x H x V) **CPM-1-70/7** (čerpadlo s dispozičním tlakem 7 m) **CPM-1-70/8** (čerpadlo s dispozičním tlakem 8 m) **Technické údaje str. 214**	BWL-1-08, BWL-1-10 BWL-1-12	91 45 844 91 45 845	**53 700,-** **62 500,-**
Souprava připojovacích hadic k hydraulickému propojení mezi CEW-1-200 a BWS-1-6/8/10 jako centrála nebo CEW-1-200 a CPM-1-70 jako Hydrotower. Izolované vlnovcové hadice z ušlechtilé oceli s převlečnými maticemi 2 x G $1^1/_2$" s plochým těsněním, délka L = 1400/1950 mm	BWL-1 / BWS-1 / BWW-1	24 84 095	**4 757,-**
Zdvihací zařízení ke zdvihání BWS-1 nebo CPM-1. Možnost využití k uložení na zásobník CEW.	BWS-1 / CPM-1-70	91 45 566	**3 611,-**
Souprava nosných popruhů pro ruční přenášení nebo překládku jeřábem, obsahuje 4 popruhy s karabinami	BWL-1 / BWW-1	24 44 144	**1 884,-**

Příslušenství tepelných čerpadel

	Zásobníkové ohřívače a akumulační zásobníky vody	k produktům	obj. číslo	cena Kč
	Zásobníkový ohřívač vody SEW-1-300 speciálne smaltovaný, tepelný výkon cca 14 kW, vysoce účinný výměník tepla z hladké trubky s dvojitou topnou vložkou (výhřevná plocha cca 3,5 m²) k rychlému a komfortnímu ohřevu vody. Tepelná izolace z tvrdé PU pěny bez freonů ke snížení tepelné ztráty, ochranná anoda. hmotnost: cca 134 kg rozměry: průměr 700 mm, výška 1310 mm provozní tlak: 10 bar objem zásobníku: 290 litrů **Technické údaje str. 215**	BWL-1 / BWS-1 / BWW-1	91 45 937	**52 000,-**
	Zásobníkový ohřívač vody SEW-1-400 speciálne smaltovaný, tepelný výkon cca 20 kW, vysoce účinný výměník tepla z hladké trubky s dvojitou topnou vložkou (výhřevná plocha cca 5,1 m²) k rychlému a komfortnímu ohřevu vody. Tepelná izolace z tvrdé PU pěny bez freonů ke snížení tepelné ztráty, ochranná anoda. hmotnost: cca 185 kg rozměry: průměr 700 mm, výška 1660 mm provozní tlak: 10 bar objem zásobníku: 375 litrů **Technické údaje str. 215**	BWL-1 / BWS-1 / BWW-1	91 45 938	**63 000,-**
	Solární ohřívač vody SEM-1W-360 pro přídavné připojení solárního systému, speciálně smaltovaný, tepelný výkon cca 12 kW, vysoce účinný výměník tepla z hladké trubky s dvojitou topnou vložkou (výhřevná plocha cca 3,2 m²) k rychlému a komfortnímu ohřevu vody. Přídavný výměník tepla s dvojitou topnou vložkou (výhřevná plocha cca 1,3 m²) pro připojení soláru. Tepelná izolace z tvrdé PU pěny bez freonů ke snížení tepelné ztráty, ochranná anoda. hmotnost: cca 182 kg rozměry: průměr 705 mm, výška 1630 mm provozní tlak: 10 bar objem zásobníku: 365 litrů **Technické údaje str. 215**	BWL-1 / BWS-1 / BWW-1	91 45 946	**52 000,-**
	Akumulační zásobník vody SPU-1-200 jako oddělovací nebo sériový stacionární zásobník s tepelnou izolací a 5 připojovacími hrdly G 1 1/2" rozměry: průměr 610 mm, výška 1140 mm hmotnost: 43 kg objem zásobníku: 200 litrů	BWL-1 / BWS-1 / BWW-1	24 83 884	**16 000,-**
	3-cestný přepínací ventil DN28, 24 VAC kompletní, pro připojení k zásobníkovému ohřívači vody, obsahuje: zasouvací přepínací servomotor SPST CR 24 VAC, 3-cestný ventil se svěrným kroužkem DN28 a kabel so 6-pólovým konektorem (délka 4 m)	BWL-1 / BWS-1 / BWW-1	91 45 461	**4 800,-**
	Přírubová deska DN110 s hrdlem 1 1/2" pro přídavný elektrický ohřev	CEW-1-200 (jen 2,5 a 4 kW) SEW-1-300 SEW-1-400	24 83 991	**2 118,-**

Příslušenství tepelných čerpadel

	Příslušenství hydrauliky vytápění	k produktům	obj. číslo	cena Kč
	Čerpadlová skupina okruhu vytápění při zapojení s oddělovacím zásobníkem obsahuje: oběhové čerpadlo DN32-60 (samoregulační, energ. třídy A) s připojeným kabelem délky 4 m s konektorem, možnost jednoduché změny přívodu z levé na pravou stranu, teploměry v obou multifunkčních uzavíracích armaturách, kulové kohouty (červený a modrý) pod izolací, zpětnou klapku v přívodu s nastavitelnou polohou 45° k zabránění proudění samotíží, přepouštěcí ventil, tepelnou izolaci z EPP, dole přípojky 1 1/2" s plochým těsněním, nahoře demontovatelné závitové spojky s vnitřním závitem 1 1/4" (DN32), s malou stavební výškou (355 mm), kompletně natěsno smontované, hydraulicky a elektricky přezkoušené DN32: Δp = 150 mbar při 3100 l/h při Δt = 10 K do 36 kW při Δt = 15 K do 54 kW při Δt = 20 K do 72 kW	BWL-1 / BWS-1 / BWW-1	20 70 868	**12 500,–**
	Čerpadlová skupina okruhu vytápění se směšovačem při zapojení s oddělovacím zásobníkem obsahuje: oběhové čerpadlo DN32-60 (samoregulační, energ. třídy A), servopohon směšovače, oba s připojeným kabelem délky 4 m s konektorem, 3-cestný mosazný směšovač kvs=18, nastavitelný ochoz, možnost jednoduché změny přívodu z levé na pravou stranu (3-cestný ventil s průběžným hřídelem), teploměry v obou multifunkčních uzavíracích armaturach, kulové kohouty (červený a modrý) pod izolací, zpětnou klapku v přívodu s nastavitelnou polohou 45° k zabránění proudění samotíží, přepouštěcí ventil, tepelnou izolaci z EPP, dole přípojky 1 1/2" s plochým těsněním, nahoře demontovatelné závitové spojky s vnitřním závitem 1 1/4" (DN32), s malou stavební výškou (355 mm), kompletně natěsno smontované, hydraulicky a elektricky přezkoušené DN32: Δp = 150 mbar při 3000 l/h při Δt = 10 K do 35 kW při Δt = 15 K do 52 kW při Δt = 20 K do 70 kW	BWL-1 / BWS-1 / BWW-1	20 70 870	**16 950,–**
	Úsporné čerpadlo okruhu vytápění třídy A přípojky G 1 1/4", stavební délka 180 mm, síťový kabel se zástrčkou Molex a spojovací kabel s konektorem pro řízení čerpadla, oba délky 4 m, typ: Wilo Stratos Tec RS 25/7 Wilo Stratos Para 25/1-8	Upozornění: je již součástí dodávky akumulačního modulu CPM-1-70 BWL-1-08/10 BWL-1-12/14	 91 45 462 91 45 463	 **8 250,–** **17 150,–**
	Pojistná skupina s malým rozdělovačem s hrdlem 3/4" pro připojení expanzní nádoby, do uzavřených teplovodních vytápěcích zařízení, obsahuje: pojistný ventil 3 bary, manometr, automatický odvzdušňovací ventil s uzavírací automatikou, kompletně smontovaná, s tepelnou izolací	BWL-1 Upozornění: je již součástí dodávky akumulačního modulu CPM-1-70	20 71 383	**2 200,–**
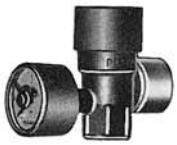	**Pojistný ventil s manometrem** pro tlak 3 bary, do uzavřených teplovodních vytápěcích zařízení do 50 kW, připojení s vnitřním závitem ½", na straně odpadu ¾", rozsah manometru 0 – 4 bary	BWL-1 / BWS-1 / BWW-1	24 00 465	**1 216,–**

Příslušenství tepelných čerpadel

	Příslušenství hydrauliky vytápění	k produktům	obj. číslo	cena Kč
	Automatický odvzdušňovací ventil s uzavírací automatikou a připojením s vnějším závitem 1/2"	BWL-1 / BWS-1 / BWW-1	24 00 486	**261,–**
	Diferenční přepouštěcí ventil 1" NOVÉ v rohovém vyhotovení včetně závitové spojky a těsnění, rozsah nastavení 50–500 mbar s přímým odčítaním, připojení 2 x 1" (DN25) s vnitřním závitem	BWL-1 / BWS-1 / BWW-1	20 71 237	**3 203,–**
	Expanzní nádoba do okruhu vytápění přetlak na straně plynu 1,5 bar, provozní teplota do 90° C	BWL-1 / BWS-1 / BWW-1		
	25 l pro systém s objemem vody 235 l		24 00 450	**1 960,–**
	35 l pro systém s objemem vody 320 l		24 00 455	**2 106,–**
	50 l pro systém s objemem vody 470 l		24 00 458	**2 662,–**
	80 l pro systém s objemem vody 750 l		24 00 462	**3 657,–**
	100 l pro systém s objemem vody 850 l		24 00 470	**7 285,–**
	140 l pro systém s objemem vody 1210 l		24 00 471	**8 631,–**
	200 l (dimenzováno podle velikosti systému)		24 00 472	**10 386,–**
	Připojovací souprava expanzní nádoby od 80 l NOVÉ obsahuje: vlnitou trubku z ušlechtilé oceli délky 1 m, závitové přechody na tepelné čerpadlo a expanzní nádobu	BWL-1 / BWS-1 / BWW-1		
	dodatečne ventil s víčkem 3/4"	expanzní nádoby 25 -50 l	20 12 080	**4 359,–**
	dodatečne ventil s víčkem 1"	expanzní nádoby od 80 l	20 12 081	**3 130,–**
	3-cestný směšovač	BWL-1 / BWS-1 / BWW-1		
	DN20, k_{vs} 6,3		27 44 673	**1 884,–**
	DN25, k_{vs} 10		27 44 674	**2 005,–**
	DN32, k_{vs} 16		27 44 675	**2 157,–**
	DN40, k_{vs} 25		27 44 676	**3 099,–**
	DN50, k_{vs} 40		27 44 677	**3 160,–**
	4-cestný směšovač	BWL-1 / BWS-1 / BWW-1		
	DN20, k_{vs} 6,3		27 44 678	**2 157,–**
	DN25, k_{vs} 10		27 44 679	**2 339,–**
	DN32, k_{vs} 16		27 44 680	**2 491,–**
	DN40, k_{vs} 25		27 44 681	**3 585,–**
	DN50, k_{vs} 40		27 44 682	**3 798,–**
	Servomotor směšovače 230 V~/50 Hz, 6 Nm k 3-cestnému a 4-cestnému směšovači s konektorovým připojením 240 sec, 90° DN20 – DN650	BWL-1 / BWS-1 / BWW-1	22 69 585	**6 200,–**
	Souprava připojovacích hadic k hydraulickému propojení, ze 2 vlnitých trubek z ušlechtilé oceli s převlečnými maticemi 2 x G 1 ½" s plochým těsněním, délka 1000 mm	BWL-1 / BWS-1 / BWW-1	24 84 112	**3 600,–**

Příslušenství tepelných čerpadel

	Příslušenství vzduchových kanálů	k produktům	obj. číslo	cena Kč
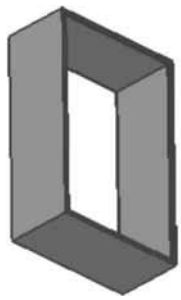	**Přímý vzduchový kanál** pro přívod vzduchu přímo do tepelného čerpadla, z betonu odlehčeného skelnými vlákny, s vnitřní tepelnou a protihlukovou izolací z minerální vlny, se sklotextilním povrchem, odolný vůči vlhkosti **1320 x 825 mm,** délka = 440 mm, hmotnost 19 kg	BWL-1	24 83 982	**8 160,-**
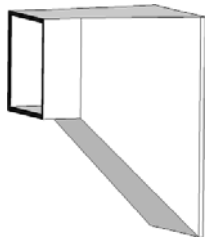	**Vzduchový kanál s redukcí přívodu** z 1320 x 825 mm na 600 x 600 mm pro přívod vzduchu přímo do tepelného čerpadla, z betonu odlehčeného skelnými vláknami, s vnitřní tepelnou a protihlukovou izolací z minerální vlny, se sklotextilním povrchem, odolný vůči vlhkosti délka 985 mm, hmotnost: 25 kg pozor, šířka montážního otvoru větší než 830 mm	BWL-1	24 84 094	**19 791,-**
	Souprava těsnicích pásek na vzduchový kanál ke kompletnímu utěsnění přívodu a odvodu vzduchu obsahuje: 1 těsnicí páska 20 x 85 mm, délka 10 m 1 těsnicí páska 50 x 3 mm, délka 20 m	BWL-1	24 84 052	**2 014,-**
	Ohebný vzduchový kanál tepelně a protihlukově izolovaný, pro připojení k odvodu vzduchu z tepelného čerpadla. Průměr DN630 mm, síla izolace cca 30 mm. Parozábrana povrchovou polyesterovou rohoží, teplotní rozsah od -20°C do +40 °C Protipožární ochrana podle DIN 4102-B2, příp. M1 délka = 3 m	BWL-1	24 83 900	**15 972,-**
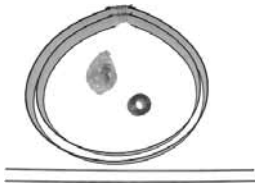	**Připojovací souprava k flexibilnímu vzduchovému kanálu** k upevnění a fixaci kanálu pro odvod vzduchu z tepelného čerpadla, pokud je delší než 1 m! obsahuje: 2 upevňovací pásy, 2 závitové tyče M8 (délka 1 m), pásku ke kanálu šířky 50 mm, upevňovací a montážní materiál	BWL-1	24 84 089	**3 229,-**
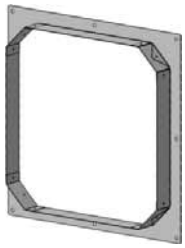	**Připojovací rám k flexibilnímu vzduchovému kanálu** pro připojení kanálu do stěnové přechodky na stavbě včetně upevňovacího materiálu	BWL-1	91 45 470	**1 771,-**

Příslušenství tepelných čerpadel

	Příslušenství vzduchových kanálů	k produktům	obj. číslo	cena Kč
	Koleno vzduchového kanálu 90°, DN600 x 600 mm pro odvod vzduchu, z betonu odlehčeného skelnými vlákny, s vnitřní tepelnou a zvukovou izolací z minerální vlny, se sklotextilním povrchem, odolné proti vlhkostí. délka x šířka = 1150 x 750 mm, hmotnost 20 kg	BWL-1 Upozornění: Pro přívod vzduchu se může použít pouze v kombinaci s redukcí přívodu (obj. č. 24 84 094)	24 83 979	**19 097,-**
	Vzduchový kanál přímý 600 x 600 mm pro odvod vzduchu, z betonu odlehčeného skelnými vlákny, s vnitřní tepelnou a zvukovou izolací z minerální vlny, se sklotextilním povrchem, odolný proti vlhkosti. délka L = 625 mm, hmotnost 15 kg délka L = 1250 mm, hmotnost 28 kg	BWL-1 Upozornění: Pro přívod vzduchu se může použít pouze v kombinaci s redukcí přívodu (obj. č. 24 84 094)	 24 83 980 24 83 981	 **5 798,-** **11 597,-**
	Spojovací pás pro vzduchový kanál (sádrová bandáž) pro spojování a lepení kanálů z betonu odlehčeného skelnými vlákny šířka 100 mm, 10 kotoučů		24 84 053	**2 361,-**
	Ukončovací rám pro vzduchový kanál 600 x 600 mm zkrácený na stavbě	BWL-1	24 83 983	**837,-**
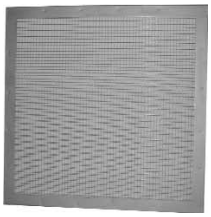	**Ochranná mříž na vzduchový kanál 710 x 710 mm** při instalaci tepelného čerpadla pod terénem s oky 12,7 mm a 4 otvory 8 mm na upevnění	BWL-1	24 83 265	**2 326,-**
	Ochranná a protidešťová mřížka pro instalaci tepelného čerpadla nad terénem **600x600 mm** na výfukový kanál nebo nasávací kanál s redukcí **1320x825 mm** na nasávací kanál bez redukce	BWL-1-08/10/12/14	 24 84 233 24 84 255	 **9 340,-** **13 507,-**

Příslušenství tepelných čerpadel

	Příslušenství hydrauliky tepelného zdroje (okruh solanky)	k produktům	obj. číslo	cena Kč
	Koncentrát solanky NOVÉ do okruhu solanky na bázi monoetylenglykolu s vyským měrným teplem a účinnými ochrannými látkami proti korozi.			
	objem: 3 litry / hmotnost: 3,4 kg	BWW-1	24 84 552	**790,–**
	objem: 20 litrů / hmotnost: 23 kg	BWS-1	24 83 422	**5 150,–**
	Koncentrát se musí před plněním zařízení smíchat s vodou v poměru 1 : 3.			
	Expanzní nádoba solanky s upevňovacím materiálem (přetlak se musí nastavit při uvádění do provozu na 0,5 bar)	BWS-1		
	12 l		24 44 210	**2 158,-**
	18 l		24 44 211	**2 581,-**
	Připojovací souprava expanzní nádoby do okruhu vytápění nebo solanky, obsahuje: ohebnou vlnitou trubku délky 900 mm, ventil s víčkem, nástěnný držák (dá se použít do velikosti nádoby 25 l)	BWL-1 / BWS-1	24 83 076	**1 747,-**
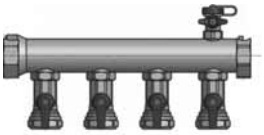	**Rozdělovač solanky** obsahuje: sběrnou trubku přívodu a vratné vody s vnitřním závitem 2", uzavírací kulové kohouty s napouštěcím a vypouštěcím kohoutem a těsnění. Přípojky kolektoru: závitové spojky se svěrným kroužkem na polyetylenovou (PE) trubku s vnějším průměrem DN32.			
	Rozdělovač solanky Ms 3-okruhový do 6 kW (PE 32x2,9)	BWS-1-06	24 83 892	**12 534,-**
	Rozdělovač solanky Ms 4-okruhový do 9 kW (PE 32x2,9)	BWS-1-08	24 83 893	**15 972,-**
	Rozdělovač solanky Ms 6-okruhový do 12 kW (PE 32x2,9)	BWS-1-10/12	24 83 894	**21 875,-**
	Rozdělovač solanky Ms 8-okruhový do 16 kW (PE 32x2,9)	BWS-1-12/16	24 83 899	**28 472,-**
	Pasivní chlazení			
	Modul chlazení BKM pro pasivní chlazení NOVÉ jako smotovaná jednotka, obsahuje tepelně izolovaný deskový výměník tepla s hydraulikou, 3-cestný směšovač, nástěnný držák plášť z ABS, upevňovací soupravu a snímač teploty přívodu hloubka: 188 mm, výška 401 mm, šířka 498 mm, hmotnost 15 kg, vč. nástěnného držáku k upevnění ovládacího modulu BM, modul směšovače MM, 3-cestný přepínací ventil a snímač rosného bodu pro montáž na trubku	BWS-1, BWW-1	91 46 073	**79 800,–**
	Snímač rosného bodu NOVÉ pro modul chlazení BKM k zabránění tvorby kondenzátu Rozsah nastavení relativní vlhkosti: 80 - 100 %	BWS-1, BWW-1	24 84 362	**9 000,-**

Ohřívače a zásobníky vody

Stacionární ohřívače vody	**Stacionární ohřívač vody s umístěním pod kotel**	**CSW–120**	strana 142
	Stacionární ohřívač vody s 1 registrem	**SE–2**	strana 143
Solární ohřívače vody	**Solární ohřívač vody**	**SEM-1 / SEM-2**	strana 144
Akumulační zásobníky	**Vrstvený akumulátor tepla**	**BSP, BSP-SL, BSP-W, BSP-W-SL**	strana 145
	Příslušenství vrstvených akumulátorů tepla BSP		strana 146
	Akumulátor tepla	**SPU-2-W/SPU-2**	strana 147
	Příslušenství akumulačních zásobníků vody SPU		strana 147
	Vrstvený zásobník vody	**SEL**	strana 148
	Příslušenství vrstvených zásobníků vody SEL		strana 149

Uvedené ceny jsou bez DPH.
Změny cen a položek vyhrazeny.

Stacionární zásobníkový ohřívač vody určený k montáži pod kotel

CSW–120

Typ		CSW-120
Jmenovitý objem	l	115
Trvalý výkon 80/60–10/45 °C*	kW-l/hod	29-710
Výkonové číslo	NL_{60}	1,0
Hmotnost	kg	65
Obj. číslo		86 02 798
Cena	**Kč**	**15 490,–**

* otopná/vratná voda - studená/ohřátá pitná voda

	Popis produktu	obj. číslo	cena Kč
	Příslušenství		
	Připojovací sada pro CSW-120, instalace pod omítku NOVÉ obsahuje: - trojcestný přepínací ventil - připojovací potrubí pro topnou vodu do zásobníku - připojovací potrubí pro teplou a studenou vodu - 2 ks připojení teplé vody - svěrné šroubení - snímač ohřívače vody pro připojení do kotle Doporučujeme doplnit o připojovací sadu pro instalaci pod omítku 86 12 688.	20 71 863	**5 500,-**
	Připojovací sada pro CSW-120, instalace nad omítku NOVÉ obsahuje: - připojovací konzolu - připojovací potrubí pro topnou vodu - připojovací trubku pro plyn - trojcestný přepínací ventil - připojovací potrubí pro teplou a studenou vodu - připojovací potrubí pro topnou vodu do zásobníku - svěrné šroubení - snímač ohřívače vody pro připojení do kotle Doporučujeme doplnit o připojovací sadu pro instalaci nad omítku 86 12 684.	20 71 864	**4 650,-**
	Připojovací sada CSW-120 pro instalaci pod omítku NOVÉ pro připojení ohřívače vody na kotel CGG-2, obsahuje: - připojovací trubky pro vstup/výstup vody s odvzdušněním - připojovací trubky studené a teplé vody pro instalaci pod omítku - 2 připojovací díly na stěnu - snímač ohřívače vody pro připojení do kotle - závitové spojky se svěrným kroužkem Ke spojení s Připojovací sadou pod omítku obj. č. 86 12 688.	20 71 861	**4 000,–**
	Připojovací sada CSW-120 pro instalaci nad omítku NOVÉ pro připojení ohřívače vody na kotel CGG-2, obsahuje: - připojovací konzolu ohřívače vody - připojovací trubky otopné/vratné vody z kotle na připojovací konzolu - připojovací trubku na plyn z přípojky plynu na připojovací konzolu - připojovací trubky vstupu/výstupu ohřívače vody s odvzdušněním - připojovací trubky studené a teplé vody z ohřívače na připojovací konzolu - snímač ohřívače vody pro připojení do kotle - závitové spojky se svěrným kroužkem Ke spojení s Připojovací sadou nad omítku obj. č. 86 12 684.	20 71 862	**4 580,–**

Technické údaje str. 216

Stacionární ohřívač vody s 1 registrem

SE–2

Typ	SE-2	150	200	300	400	500	750
Jmenovitý objem	l	150	200	300	400	500	750
Trvalý výkon při 80/60–10/45 °C*	kW-l/hod	20-500	28-700	40-1000	45-1100	53-1300	60-1500
Výkonové číslo	NL_{60}	2,0	3,5	7,5	11	15	22
Hmotnost	kg	70	95	125	160	180	260
Obj. číslo SE-2 stříbrný		89 03 845	89 03 847	89 03 849	89 03 850	89 03 851	89 03 852**
Cena	**Kč**	**20 500,–**	**22 800,–**	**29 750,–**	**37 300,–**	**43 200,–**	**71 500,–**

- stacionární zásobník k ohřevu vody s výměníkem z trubek z hladké oceli, smaltovaný (dle DIN 4753)
- vysoce účinná tepelná izolace z kvalitní tvrdé bezfreonové PU pěny s nízkými tepelnými ztrátami chráněná obalem ve stříbrném nebo bílém provedení
- vnitřní stěny nádoby a výměníku jsou chráněny dvouvrstvým smaltem a ochrannou hořčíkovou anodou, u objemu 750 l pak s ochrannou anodou s externím zdrojem napětí
- velká teplosměnná plocha zaručuje krátkou dobu ohřevu a trvalou dodávku teplé vody
- jednoduchá údržba spodní příruby
- optimalizovaný poměr průměru a výšky za účelem ideálního teplotního rozvrstvení

* otopná/vratná voda - studená/ohřátá pitná voda
** v dodávce je ochranná anoda s externím zdrojem napětí

Stacionární solární zásobník k ohřevu vody

SEM–1, SEM–2

Typ		SEM-2 300	SEM-2 400	SEM-1 500	SEM-1 750	SEM-1 1000
Jmenovitý objem zásobníku	l	300	400	500	750	1000
Trvalý výkon ohřívače 80/60–10/45 °C	kW-l/hod	20-490	20-490	20-500	50-1200	50-1200
Výkonové číslo	NL_{60}	2,3	4,8	6	13,5	18
Hmotnost	kg	130	159	182	290	350
Obj. číslo		24 83 737	24 83 738	24 44 850	24 44 875	24 44 810
Cena	**Kč**	**30 500,–**	**41 200,–**	**46 500,–**	**70 150,–**	**81 150,–**

- solární zásobník z oceli se dvěma tepelnými výměníky z hladké ocelové trubky, s lakováním dle DIN 4753
- vysoce účinná tepelná izolace a malé tepelné ztráty na základě kvalitní PU – izolace z tvrdé pěny pod foliovým pláštěm zásobníku
- vnitřní stěna nádoby a výměník tepla je chráněn proti korozi dvouvrstvým smaltem a ochrannou magnéziovou anodou
- velké plochy určené pro výměnu tepla zajišťují krátkou dobu ohřátí a trvalou dodávku teplé vody
- boční příruba pro přídavný výměník tepla a jednoduchou údržbu
- optimalizovaný poměr průměr/výška pro dobré teplotní rozvrstvení
- 5 let záruka na solární zásobník, 2 roky záruka na elektrické a pohyblivé části
- zásobník SEM-2 umožňuje montáž čerpadlové skupiny přímo na zásobník

Technické údaje str. 218

Příslušenství k SEM-1, SEM-2	obj. číslo	cena Kč
E2 přídavné elektrické vytápění s regulátorem teploty v zásobníku 2 kW/1 x 230 V	27 92 007	**8 250,–**
E4,5 přídavné elektrické vytápění s regulátorem teploty v zásobníku 4,5 kW/3 x 400 V	27 92 012	**13 600,–**
E6 přídavné elektrické vytápění s regulátorem teploty v zásobníku 6 kW/3 x 400 V	27 92 017	**14 100,–**
Teploměr	20 39 052	**595,–**
Anoda s externím zdrojem napájení	24 45 000	**8 200,–**
Připojovací souprava Solární skupiny 10 pro přímé propojení skupiny na ohřívač vody SEM-2	77 01 167	**580,–**

Vrstvený akumulátor tepla

BSP / BSP-SL / BSP-W / BSP-W-SL/

Typ	BSP	800	1000	SL 1000	W 1000	W-SL 1000
Objem zásobníku	l	785	915	900	915	900
Průměr s tepelnou izolací	mm	1000	1000	1000	1000	1000
Průměr bez tepelné izolacee	mm	790	790	790	790	790
Výška s tepelnou izolací	mm	1825	2110	2110	2110	2110
Výška bez tepelné izolace	mm	1755	2040	2040	2040	2040
Klopná výška bez tepelné izolace	mm	1788	2068	2068	2068	2068
Plocha výměníku solární vložky nahoře / dole	m^2	2,5 / -	3 / -	3 / 1,9	3 / -	3 / 1,9
Obsah výměníku solární vložky nahoře / dole	l	16,5 / -	19,8 / -	19,8 / 11	19,8 / -	19,8 / 11
Výkon ohřevu vody při 90/43 °C (teplota zásobníku / teplé vody)	l/min	30	30	30	-	-
Výkon ohrevu vody pri 50/46 °C (teplota zásobníku / teplé vody)	l/min	-	-	-	10	10
Hmotnost zásobníku	kg	160	180	215	180	215
Hmotnost modulu pro přípravu vody ve stříbrné barvě, včetně modulu na ohřev vody a pripojovací sady	kg	16	16	16	20	20
Obj. číslo		86 11 547	86 11 548	86 12 723	86 11 622	86 13 137
Cena	**Kč**	**94 800,–**	**97 550,–**	**110 000,–**	**105 800,–**	**123 700,–**

- vrstvený akumulátor tepla pro přípravu teplé vody a podporu vytápění
- objemy 800 a 1000 l
- odnímatelná izolace z měkké (PU) pěny
- skořepinové rozebíratelné izolace čerpadlových skupin
- regulátor solární skupiny integrován v izolaci skupiny
- obsahuje modul pro přípravu teplé vody - patentovaný způsob přípravy teplé vody
- možnost připojení dvou směšovacích skupin i čerpadlové solární skupiny přímo na plášť zásobníku
- možnosti doplnění modulu pro cirkulaci vody k rozšíření přípravy teplé vody
- plocha solárního výměníku 2,5 m^2 (800 l), 3,0 m^2 (1000 l)
- optimální ochrana teplosměnných ploch výměníku tepla úpravou teploty směšováním
- regulátor solární skupiny integrován v izolaci skupiny
- součást sofistikované sestavy pro přípravu teplé vody a podporu vytápění s obnovitelnými zdroji energie

Typy obsahující jeden solární výměník:

BSP akumulační vrstvený zásobník se solární vložkou a modulem přípravy teplé vody

BSP-W akumulační vrstvený zásobník se solární vložkou, přídavným hrdlem pro připojení tepelného čerpadla a modulem přípravy teplé vody

Typy obsahující dva solární výměníky:

BSP-SL akumulační vrstvený zásobník se dvěma solárními vložkami a modulem přípravy teplé vody

BSP-W-SL akumulační vrstvený zásobník se dvěma solárními vložkami, přídavným hrdlem pro připojení tepelného čerpadla a modulem přípravy teplé vody

Technické údaje str. 219

Vrstvený akumulátor tepla BSP

	Příslušenství	obj. číslo	cena Kč
	Čerpadlová skupina se směšovačem BSP-MK 1 pro nízkoteplotní provoz zahrnuje: modulované úsporné oběhové čerpadlo DN15-50, pohon ventilu (230 V/210s), 3-cestný směšovací ventil DN20 kvs=4,0, 2 kulové kohouty na výstupu otopné a vstupu vratné vody, integrovanou zpětnou klapku, nastavitelný přepouštěcí ventil, teploměr, připojení s plochým těsněním, skořepinová tepelná izolace z EPP	20 71 234	**28 300,–**
	Čerpadlová skupina se směšovačem BSP-MK 2 pro vysokoteplotní provoz zahrnuje: modulované úsporné oběhové čerpadlo DN15-50, pohon ventilu (230 V/210s), 3-cestný směšovací ventil DN20 kvs=4,0, 2 kulové kohouty na výstupu otopné a vstupu vratné vody, integrovanou zpětnou klapku, nastavitelný přepouštěcí ventil, teploměr, připojení s plochým těsněním, skořepinová tepelná izolace z EPP	20 71 235	**25 900,–**
	Čerpadlová skupina se směšovačem BSP-MK 1 a 2 pro nízkoteplotní a vysokoteplotní provoz zahrnuje: 2 modulovaná úsporná oběhová čerpadla DN15-50, dva 3-cestné směšovače DN20, kvs = 4,0 s namontovaným servopohonem (230 V, 210 s), po 2 kulových kohoutech na výstupu otopné a vstupu vratné vody, integrovanou zpětnou klapku, nastavitelný přepouštěcí ventil, teploměr, připojení s plochým těsněním, skořepinová tepelná izolace z EPP	20 71 236	**57 200,–**
	Kryt přípojek pro vytápění	20 71 417	**590,-**
	Cirkulační modul BSP-ZP k přímé instalaci do modulu přípravy teplé vody Modul zahrnuje: cirkulační čerpadlo, kulový kohout a excentr (výstředník), termostatický vypínač a časový spínač (teplotně závislé řízení nebo řízení prostřednictvím časového spínače)	20 70 758	**8 250,-**
	Připojovací sada pro solární čerpadlovou skupinu 10 k montáži zásobníků BSP / BSP-SL / BSP-W / BSP-W-SL. Sada zahrnuje: izolované spojovací kabely a fixační materiál		
	BSP-800	20 70 584	**2 600,-**
	BSP-1000 / BSP-SL1000 / BSP-W1000 / BSP-W-SL1000	20 70 604	**2 600,-**
	Přepouštěcí ventil NOVÉ ke kaskádě 2 vrstvených zásobníků BSP	20 71 237	**3 203,-**
	Záslepky 1 1/2"	86 11 149	**200,-**
	Přepínací třícestný ventil DN25 1", 230V	27 41 098	**5 100,-**

Akumulátor tepla

SPU–2–W/SPU–2

Typ	SPU-2-W	500	800	1000	1500
Akumulační objem SPU-2-W	l	480	730	915	1 520
Celková hmotnost SPU-2-W	kg	113	149	175	230
SPU-2-W s trubkovým výměníkem tepla		24 83 049	24 83 050	24 83 051	24 83 052
Cena	**Kč**	**32 750,–**	**44 300,–**	**49 900,–**	**71 500,–**
Typ	**SPU-2**	**500**	**800**	**1000**	**1500**
Objem zásobníku SPU-2	l	490	775	935	1 545
Celková hmotnost SPU-2	kg	88	115	133	180
SPU-2		24 83 045	24 83 046	24 83 047	24 83 048
Cena	**Kč**	**25 300,–**	**29 950,–**	**37 650,–**	**56 100,–**
Typ	**SPU-2***	**2000**	**3000**	**4000**	**5000**
Objem zásobníku SPU-2 NOVÉ	l	1950	2700	3950	4950
Celková hmotnost SPU-2	kg	253	298	486	603
SPU-2		24 84 706	24 84 707	24 84 708	24 84 709
Cena	**Kč**	**na vyžádání**	**na vyžádání**	**na vyžádání**	**na vyžádání**

- Akumulační zásobník tepla na podporu vytápění
- 8 hrdel 1 1/2" pro připojení zdrojů tepla a okruhů spotřeby k dosažení teplotního vrstvení vody v zásobníku
- 4 hrdla 1/2" pro instalaci snímačů teploty
- Odnímatelná tepelné izolace z měkké pěny s povrchem stříbrné barvy

* dodací doba na vyžádání

Technické údaje str. 220

Příslušenství	pro	obj. číslo	cena Kč
Průtoková stanice FWS pro hygienický ohřev pitné vody teplem z akumulačního zásobníku vody NOVÉ - regulace Modul stanice SLM-10 s jazykem menu: němčina - velkoryse dimenzovaný deskový výměník tepla - plynulé nastavení výkonu čerpadly s regulovanými otáčkami - integrovaná cirkulace teplé vody - hydraulicky a elektricky kompletně smontovaná a naprogramovaná - k postavení na podlahu, s kompletní tepelnou izolací - možnost připojení na řídící systém budovy - včetně všech potřebných armatur	SPU-2-2000/3000/4000/5000		
FWS-140 (140 kW) Trvalý průtok ohřáté vody 40 l/min [1] popř. 58 l/min [2] Rozměry (Š x V x H) = 830 x 1445 x 490 mm		20 71 420	na vyžádání
FWS-350 (350 kW) Trvalý průtok ohřáté vody 100 l/min [1] popř. 143 l/min [2] Rozměry (Š x V x H) = 970 x 1615 x 615 mm		20 71 421	na vyžádání
FWS-540 (540 kW) Trvalý průtok ohřáté vody 154 l/min [1] popř. 221 l/min [2] Rozměry (Š x V x H) = 1140 x 1745 x 560 mm		20 71 422	na vyžádání
Trvalý průtok ohřáté vody: [1] při teplotním spádu ohřívací vody 70/25 °C - při ohřevu pitné vody 10/60 °C [2] při teplotním spáde ohřívací vody 65/18 °C - při ohřevu pitné vody 10/45 °C			

Technické údaje str. 222

NOVÉ

Vrstvený zásobník vody

SEL

Typ	SEL*	500	800	1000
Objem zásobníku vody	l	480	730	915
Hmotnost	kg	113	149	175
SEL ve stříbrné barvě	obj. č.	24 84 234	24 84 235	24 84 107
Cena	**Kč**	**39 850,–**	**63 800,–**	**67 700,–**
• pro plnění ohřátou pitnou vodou z plnicí (nabíjecí) stanice s externím výměníkem tepla, ocelový, se smaltovaným vnitřním povrchem nádrže.				

* dodací doba na vyžádání

Příslušenství	pro	obj. číslo	cena Kč
Plnicí stanice LS NOVÉ na externí ohřev pitné vody po připojení na vrstvený zásobník vody SEL - regulace Modul stanice SLM-10 s jazykem menu: němčina - velkoryse dimenzovaný deskový výměník tepla - plynulé nastavení výkonu čerpadly s regulovanými otáčkami - regulační armatura Tacosetter na nastavení průtoku - integrovaná cirkulace teplé vody - hydraulicky a elektricky kompletně smontovaná a naprogramovaná - k postavení na podlahu, s kompletní tepelnou izolací - možnost připojení na řídící systém budovy - včetně všech potřebných armatur	SEL		
LS-140 (140 kW) Trvalý průtok ohřáté vody: 39 l/min [1] resp. 56 l/min [2] Rozměry: 1395 x 1210 x 500 mm (Š x V x H)		20 71 423	**na vyžádání**
LS-210 (210 kW) Trvalý průtok ohřáté vody: 60 l/min [1] resp. 85 l/min [2] Rozměry: 1605 x 1210 x 550 mm (Š x V x H)		20 71 424	**na vyžádání**
LS-315 (315 kW) Trvalý průtok ohřáté vody: 90 l/min [1] resp. 128 l/min [2] Rozměry: 1605 x 1210 x 550 mm (Š x V x H)		20 71 425	**na vyžádání**
Trvalý výkon ohřevu vody při: [1] 70/45 °C - teplotní spád topné vody: 10/60 °C - ohřev pitné vody [2] 70/45 °C - teplotní spád topné vody: 10/45 °C - ohřev pitné vody			

Technické údaje str. 223

Komfortní větrání obytných prostorů

Komfortní větrání obytných prostorů	**CWL**	Strana 150
	CWL Excellent	Strana 151
	CWL-F Excellent	Strana 152
	Regulace a elektropříslušenství	Strana 153
	Filtry a příslušenství	Strana 155
	Izolovaný potrubní systém CWL	Strana 156
	Střešní přípojky	Strana 157
	Nástěnné přípojky	Strana 157
	Tlumiče hluku	Strana 157
	Flexibilní hadice vzduchovodu	Strana 158
	Flachkanal systém	Strana 159
	Ventily přívodu a odvodu	Strana 160

Uvedené ceny jsou bez DPH.
Změny cen a položek vyhrazeny.

Komfortní větrání obytných prostorů Wolf poskytuje celoročně úsporné a pohodlné větrání.
Vhodné pro byty, rodinné i vícegenerační domy a kanceláře.
Nasávaný čerstvý vzduch z vnějšího prostoru, který je vyčištěný vzduchovým filtrem, je předehřátý v protiproudém deskovom výměníku a přiváděný do větraných místností.

CWL

Centrální větrání obytných prostorů se zpětným získávaním tepla

Typ	připojení	obj. číslo	cena Kč
CWL-180	4/0 R	71 00 317	**43 450,–**
	4/0 L *	71 00 318	**43 450,–**
CWL-300	4/0 R	71 00 319	**49 300,–**
	2/2 R *	71 00 320	**49 300,–**
	3/1 R *	71 00 321	**49 300,–**
	4/0 L *	71 00 322	**49 300,–**
	2/2 L *	71 00 323	**49 300,–**
	3/1 L *	71 00 324	**49 300,–**
CWL-300 s ochozem	4/0 R	71 00 325	**49 900,–**
	2/2 R	71 00 326	**49 900,–**
	3/1 R *	71 00 327	**49 900,–**
	4/0 L *	71 00 328	**49 900,–**
	2/2 L *	71 00 329	**49 900,–**
	3/1 L *	71 00 330	**49 900,–**
CWL-400	4/0 R	71 00 331	**56 900,–**
	2/2 R *	71 00 332	**56 900,–**
	4/0 L *	71 00 334	**56 900,–**
	2/2 L *	71 00 335	**56 900,–**
CWL-400 s ochozem	4/0 R	71 00 337	**57 500,–**
	2/2 R	71 00 338	**57 500,–**
	4/0 L *	71 00 340	**57 500,–**
	2/2 L *	71 00 341	**57 500,–**

* doba dodání na vyžádání

Technické údaje str. 224

Komfortní větrání obytných prostorů Wolf poskytuje celoročně úsporné a pohodlné větrání.
Vhodné pro byty, rodinné i vícegenerační domy a kanceláře.
Nasávaný čerstvý vzduch z vnějšího prostoru, který je vyčištěný vzduchovým filtrem, je předehřátý v protiproudém deskovom výměníku a přiváděný do větraných místností.

CWL Excellent

Centrální větrání obytných prostorů se zpětným získávaním tepla

Typ		připojení	obj. číslo	cena Kč
CWL-180 Excellent	NOVÉ	4/0 R	21 37 994	**54 200,–**
		4/0 L *	21 37 995	**54 200,–**
CWL-300 Excellent	NOVÉ	4/0 L	21 37 990	**64 900,–**
• zabudovaný ochoz pro letní noční větrání		2/2 L	21 37 991	**64 900,–**
• zabudovaný predehřívací registr		4/0 R *	21 37 992	**64 900,–**
• s přípojkami pro: - snímač kvality vzduchu - snímač vlhkosti vzduchu - dohřívací register		2/2 R *	21 37 993	**64 900,–**
CWL-400 Excellent	NOVÉ	4/0 L	21 37 942	**78 100,–**
• zabudovaný ochoz pro letní noční větrání		2/2 L	21 37 943	**78 100,–**
• zabudovaný predehřívací registr		3/1 L *	21 37 944	**78 100,–**
• s přípojkami pro: - snímač kvality vzduchu - snímač vlhkosti vzduchu - dohřívací register		4/0 R *	21 37 939	**78 100,–**
		2/2 R *	21 37 940	**78 100,–**
		3/1 R *	21 37 941	**78 100,–**
CWL-400 Excellent	NOVÉ	4/0 L	21 37 996	**94 200,–**
• vybavení viz výše, s entalpickým výměníkem tepla				

* doba dodání na vyžádání

Technické údaje str. 225

Komfortní větrání obytných prostorů Wolf poskytuje celoročně úsporné a pohodlné větrání.
Vhodné pro byty, rodinné i vícegenerační domy a kanceláře.
Nasávaný čerstvý vzduch z vnějšího prostoru, který je vyčištěný vzduchovým filtrem, je předehřátý v protiproudém deskovom výměníku a přiváděný do větraných místností.

CWL–F Excellent

Typ		CWL–F–150 Excellent	CWL–F–300 Excellent
max. průtok vzduchu při 150 Pa	m^3/h	150 NOVÉ	300 NOVÉ
elektrický příkon	W	11 – 72	9 – 163
průměr přípojek vzduchového kanálu	mm	125	160
rozměry V x Š x H	mm	1000 x 660 x 198	1185 x 644 x 310
hmotnost	kg	25	37
- kompaktní konstrukce, pro nástěnnou nebo podstropní montáž - čistý čerstvý vzduch bez pylů – větrání se zavřenými okny, bez hluku z ulice (nejen pro alergiky) - vysouvatelný plastový křížový protiproudý deskový výměník tepla - rekuperace tepla až do 95 % - zabudovaný ochoz - automatická regulace protimrazové ochrany - ventilátory se stálým průtokem Constant Flow - nízká spotřeba energie EC-ventilátorů - ovládací modul			
bez předehřívacího registru	obj. č.	21 38 091 *	21 38 098
	cena Kč	**49 950,–**	**59 100,–**
s předehřívacím registrem	obj. č.	21 38 099	–
	cena Kč	**54 450,–**	

* doba dodání na vyžádání

Technické údaje str. 226

Regulace a elektropříslušenství

	Popis produktu	pro	obj. číslo	cena Kč
	Ovládací modul BML Excellent s rozhraním eBus NOVÉ - grafický displej - týdenní/denní časovací program - 4-stupňová regulace ventilátorů - integrovaná indikace údržby filtrů	CWL Excellent, CWL-F Excellent	27 45 261	**8 257,–**
	Dálkové ovládání jednotek CWL OpenTherm - 1 pevný a 1 nastavitelný program - rozhraní Open Therm - 3 nastavitelné stupně větrání - nastavení parametrů jednotky - propojení s jednotkou dvoužilovým kabelem **Upozornění: není určeno pro CWL-Excellent**	CWL	27 45 018	**4 622,–**
	Snímač kvality vzduchu NOVÉ jako snímač směsi plynů, výstupní signál 0 – 10 V, napájení 24 V CWL-300/400 - je potřebná přídavná řídící deska obj. č. 27 44 517. CWL-180 Excellent a CWL-F-300 Excellent - je potřebná souprava na rozšíření funkcí obj. č. 27 45 273.	CWL-300, CWL-400 CWL Excellent, CWL-F Excellent	27 44 756	**7 108,–**
	Snímač vlhkosti vzduchu NOVÉ pro měření relativní vlhkosti vzduchu; výstupní signál 0 – 10 V, napájení 24 V CWL-300/400 - je potřebná přídavná řídící deska obj. č. 27 44 517. CWL-180 Excellent a CWL-F-300 Excellent - je potřebná souprava na rozšíření funkcí obj. č. 27 45 273.	CWL-300, CWL-400 CWL Excellent, CWL-F Excellent	27 45 192	**4 278,–**
	Snímač CO_2 NOVÉ pro měření obsahu CO_2 ve vzduchu, s výstupním signálem 0 - 10 V. U CWL-180 Excellent a CWL-300-F Excellent je potřebná doplňková souprava na rozšíření funkcí obj. č. 27 45 273	CWL Excellent, CWL-F Excellent	27 44 854	**11 000,–**
	Snímač vlhkosti vzduchu NOVÉ k měření relativní vlhkosti **Připojovací sada pro snímač vlhkosti vzduchu** obj. č. 27 45 372	CWL, CWL-F Excellent	27 45 372 25 77 296	**5 330,–** **3 765,–**
	Přídavná řídící deska - pro řízení dohřívacího elektrického registru (1000 W), - se vstupy na připojení požárního snímače, snímače vlhkosti a kvality vzduchu	CWL-300, CWL-400	27 44 517	**6 991,–**
	Souprava na rozšíření funkcí NOVÉ obsahuje: 9-pólové konektorové přípojky - na dohřívací registr - snímač kvality vzduchu - snímač vlhkosti vzduchu - snímač CO_2	CWL-180 Excellent, CWL-F-300 Excellent	27 45 273	**1 778,–**
	Rozdělovač ovládacího signálu RJ12 NOVÉ obsahuje: kabel a splitter	CWL, CWL Excellent, CWL-F Excellent	27 45 312	**570,–**

Regulace a elektropříslušenství

	Popis produktu	pro	obj. číslo	cena Kč
	4-stupňový přepínač se signalizací výměny filtrů	CWL, CWL Excellent, CWL-F Excellent	27 44 518	**1 816,–**
	Montážní skříňka přepínače k montáži na omítku	CWL, CWL Excellent, CWL-F Excellent	27 44 519	**941,–**
	Komunikační kabel	CWL, CWL Excellent, CWL-F Excellent		
	5 metrů (2 x RJ12/6)		27 44 520	**418,–**
	10 metrů (2 x SRJ12/6)		27 44 521	**561,–**
	15 metrů (2 x RJ12/6)		27 44 522	**830,–**
	Dálkové ovládání vysílač a přijímač	CWL, CWL Excellent, CWL-F Excellent	27 44 523	**10 614,–**
	Těleso elektrického předehřevu 1000 W NOVÉ DN 160 - CWL 400 vyžaduje redukci DN180/150 obj. č. 25 75 796.	CWL-300/400 CWL-F-300 Excellent CWL-F-150 Excellent	27 44 524 27 44 529 27 45 444	**7 774,–** **7 762,–** **8 550,–**
	Těleso elektrického dohřevu 1000 W **DN 160** - CWL-300/400 - je potrebná přídavná řídící deska obj. č. 27 44 517 - CWL 400 vyžaduje redukci DN180/150 obj. č. 25 75 796	CWL-300/400	27 44 525	**8 007,–**
	- CWL-180 Excellent a CWL-F-300 Excellent vyžaduje soupravu na rozšíření funkcí obj. č. 27 45 273 NOVÉ - CWL-180 Excellent vyžaduje redukci DN160/125 obj. č. 25 75 793	CWL-180 Excellent, CWL-F-150 Excellent CWL-300 Excellent, CWL-F-300 Excellent	27 45 445 27 45 258	**9 160,–** **8 001,–**
	DN180 NOVÉ	CWL-400 Excellent	27 45 206	**8 001,–**
	Sifon s kuličkou NOVÉ	CWL, CWL Excellent, CWL-F Excellent	25 77 348	**2 420,–**

Filtry a příslušenství

	Popis produktu	pro	obj. číslo	cena Kč
	Servisní souprava filtrů třídy G4 2 ks s rozměry 295 x 140 mm	CWL-180, CWL-180 Excellent	16 68 492	**492,–**
	Servisní souprava filtrů třídy G4 2 ks s rozměry 415 x 237 mm	CWL-300, CWL-400	16 68 493	**571,–**
	Velké balení filtrů třídy G4 50 ks s rozměry 415 x 237 mm	CWL-300, CWL-400	16 68 495	**7 774,–**
	Servisní souprava filtrů třídy G4 s ochozem 2 ks s rozměry 500 x 237 mm	CWL-300 B, CWL-400 B	16 68 494	**571,–**
	Velké balení filtrů třídy G4 s ochozem 50 ks s rozměry 500 x 237 mm	CWL-300 B, CWL-400 B	16 68 496	**7 774,–**
	Servisní souprava filtrů třídy G4 NOVÉ 2 ks s rozměry 522 x 187 mm	CWL-300 Excellent, CWL-F-300 Excellent	16 69 013	**571,–**
	Servisní souprava filtrů třídy G4 NOVÉ 50 ks s rozměry 522 x 187 mm	CWL-300 Excellent, CWL-F-300 Excellent	16 69 027	**7 758,–**
	Servisní souprava filtrů třídy G4 NOVÉ 2 ks s rozměry 173 x 141 mm	CWL-F-150 Excellent	16 69 163	**655,–**
	Servisní souprava filtrů třídy G4 NOVÉ 2 ks s rozměry 245 x 177 mm	CWL-F-300 Excellent	16 69 046	**570,–**
	Servisní souprava pylových filtrů třídy 6 2 ks s rozměry 500 x 237 mm	CWL-300, CWL-400	16 68 497	**2 221,–**
	Servisní souprava pylových filtrů třídy 6 s ochozem 2 ks s rozměry 500 x 237 mm	CWL-300 B, CWL-400 B	16 68 498	**2 390,–**
	Servisní souprava filtrů třídy G4 a F7 NOVÉ 522 x 184 mm	CWL-300 Excellent, CWL-400 Excellent	16 69 014	**1 200,–**
	Servisní souprava filtrů třídy G4 a F7 NOVÉ 164 x 132 mm	CWL-F 150 Excellent	16 69 162	**1 238,–**
	Servisní souprava filtrů třídy G4 a F7 NOVÉ 245 x 177 mm	CWL-F-300 Excellent	16 69 047	**1 084,–**
	Montážní stojan CWL výška 400 mm	CWL-300 4/0 R,L CWL-400 4/0 R,L	21 37 462	**3 882,–**
	NOVÉ	CWL-300 Excellent, CWL-400 Excellent	21 37 979	**4 423,–**

Izolovaný potrubný systém CWL

	Popis produktu		pro	obj. číslo	cena Kč
	Trubka ISO CWL délka 2 000 mm	DN 125	CWL-180, CWL-180 Excellent CWL-F-150 Excellent	25 77 369	**1 470,–**
		DN 160	CWL-300, CWL-300 Excellent CWL-F-300 Excellent	25 77 362	**1 412,–**
		DN 180	CWL-400, CWL-400 Excellent	25 77 371	**1 941,–**
	Trubka ISO CWL koleno 90°	DN 125	CWL-180, CWL-180 Excellent CWL-F-150 Excellent	25 76 009	**555,–**
		DN 160	CWL-300, CWL-300 Excellent CWL-F-300 Excellent	25 77 363	**415,–**
		DN 180	CWL-400, CWL-400 Excellent	25 76 011	**629,–**
	Trubka ISO CWL koleno 45°	DN 125	CWL-180, CWL-180 Excellent CWL-F-150 Excellent	25 76 012	**418,–**
		DN 160	CWL-300, CWL-300 Excellent CWL-F-300 Excellent	25 77 364	**370,–**
		DN 180	CWL-400, CWL-400 Excellent	25 76 014	**555,–**
	Trubka ISO CWL T-kus	DN 125	CWL-180, CWL-180 Excellent, CWL-F-150 Excellent	25 76 019	**1 063,–**
	Trubka ISO CWL Y-kus 45°	DN 180	CWL-400, CWL-400 Excellent	25 75 792	**2 110,–**
	Trubka ISO CWL redukce	DN 160/125	CWL-300	25 77 404	**435,–**
		DN 180/125	CWL-400	25 75 795	**391,–**
		DN 180/150	CWL-400	25 75 796	**391,–**
	Redukce z DN 180 na DN 150 s trubkou ISO CWL (délka 10 cm)			25 75 828	**608,–**
	Spojovací kroužek	DN 125	CWL-180, CWL-180 Excellent CWL-F-150 Excellent	25 76 020	**169,–**
	na 1 spoj trubek je potřebný 1 spojovací kroužek	DN 160	CWL-300, CWL-300 Excellent CWL-F-300 Excellent	25 77 365	**166,–**
		DN 180	CWL-400, CWL-400 Excellent	25 76 022	**169,–**
	Manžeta na propojení CWL-300 k rozvodu 180 mm souprava 4 ks		CWL-300, CWL-300 Excellent CWL-F-300 Excellent	25 75 841	**555,–**
	Montážní nůž se speciálním ozubením k rychlému a hladkému dělení ISO trubek		CWL, CWL Excellent, CWL-F Excellent	17 30 534	**973,–**

Střešní a nástěnné průchodky, tlumiče hluku

	Popis produktu		pro	obj. číslo	cena Kč
	Střešní průchodky				
	Průchodka CWL izolovaná, délka 1159 mm černá	vnitřní průměr 125 mm	CWL-180, CWL-180 Excellent CWL-F-150 Excellent	25 75 801	**3 295,–**
		vnitřní průměr 160 mm	CWL-300, CWL-300 Excellent CWL-F-300 Excellent	25 75 802	**3 295,–**
		vnitřní průměr 180 mm	CWL-400, CWL-400 Excellent	25 75 803	**3 649,–**
	Průchodka CWL izolovaná, délka 1159 mm, červená	vnitřní průměr 125 mm	CWL-180, CWL-180 Excellent CWL-F-150 Excellent	25 76 999	**3 295,–**
		vnitřní průměrr 160 mm	CWL-300, CWL-300 Excellent CWL-F-300 Excellent	25 77 000	**3 295,–**
	Univerzální střešní deska CWL sklon střechy 25° až 45°, flexibilnější bezolovnaté vyhotovení				
	barva černá		CWL-180, CWL-180 Excellent CWL-300, CWL-300 Excellent CWL-F-150 Excellent CWL-F-300 Excellent	25 77 001	**1 724,–**
	barva červená		CWL-180, CWL-180 Excellent CWL-300, CWL-300 Excellent CWL-F-150 Excellent CWL-F-300 Excellent	25 77 003	**1 724,–**
	barva černá		CWL-400, CWL-400 Excellent	25 77 002	**3 501,–**
	Těsnicí manžeta CWL na střešní průchodku		CWL, CWL Excellent, CWL-F Excellent	25 77 006	**830,–**
	Průchodka CWL přes plochou střechu, sklon 0°		CWL-180, CWL-180 Excellent CWL-300, CWL-300 Excellent CWL-F-150 Excellent CWL-F-300 Excellent	25 77 004	**1 539,–**
			CWL-400, CWL-400 Excellent	25 77 005	**1 539,–**
	Upevňovací objímka na ISO potrubí	DN 125	CWL-180, CWL-180 Excellent CWL-F-150 Excellent	25 77 007	**90,–**
		DN 160	CWL-300, CWL-300 Excellent CWL-F-300 Excellent	25 77 405	**139,–**
		DN 180	CWL-400, CWL-400 Excellent	25 77 009	**111,–**
	Nástěnné výústky				
	Nástěnná výústka černá	DN 125	CWL-180, CWL-180 Excellent CWL-F-150 Excellent	25 75 806	**1 803,–**
		DN 160	CWL-300, CWL-300 Excellent CWL-F-300 Excellent	25 75 807	**1 851,–**
		DN 180	CWL-400, CWL-400 Excellent	25 75 808	**1 941,–**
	Nástěnná výústka bílá	DN 125	CWL-180, CWL-180 Excellent CWL-F-150 Excellent	25 75 809	**1 803,–**
		DN 160	CWL-300, CWL-300 Excellent CWL-F-300 Excellent	25 75 810	**1 851,–**
		DN 180	CWL-400, CWL-400 Excellent	25 75 811	**1 941,–**
	Tlumiče hluku				
	Tlumič hluku na přívod nebo odvod, izolace 50 mm	DN 125	CWL-180, CWL-180 Excellent	25 75 812	**1 893,–**
	délka 1000 mm	DN 160	CWL-300	25 77 367	**2 265,–**
		DN 180	CWL-400, CWL-400 Excellent	25 75 814	**2 300,–**
	Tlumič hluku DN125 na přívod a odvod délka 482 mm	NOVÉ	CWL-F 150 Excellent	25 77 352	**13 650,–**

Flexibilní hadice vzduchovodu

	Popis produktu	pro	obj. číslo	cena Kč
	Flexibilní hadice vzduchovodu	CWL, CWL Excellent, CWL-F Excellent		
	63/52, balení 50 m		25 75 817	**4 855,–**
	75/63, balení 50 m		25 75 818	**4 985,–**
	Rychlospojka	CWL, CWL Excellent, CWL-F Excellent		
	63/52		25 75 819	**68,–**
	75/63		25 75 820	**68,–**
	Těsnicí kroužek	CWL, CWL Excellent, CWL-F Excellent		
	63/52, balení 10 ks		25 77 361	**511,–**
	75/63, balení 10 ks		25 77 360	**488,–**
	Zátka potrubí	CWL, CWL Excellent, CWL-F Excellent		
	75 mm		25 75 824	**58,–**
	63 mm		25 75 835	**58,–**
	Rozdělovač vzduchu s protihlukovou izolací NOVÉ pro přívod i odvod vzduchu, DN125: s 10 hrdly 75/63 s 5 zátkami	CWL-F 150 Excellent	25 77 353	**19 640,–**
	Rozdělovač, s protihlukovou izolací			
	DN 125: 6 hrdel 63/52 se 3 zátkami	CWL-180, CWL-180 Excellent	25 75 838	**4 548,–**
	5 hrdel 75/63 se 2 zátkami	CWL-180, CWL-180 Excellent	25 75 825	**4 381,–**
	DN 160: 12 hrdel 63/52 se 6 zátkami	CWL-300, CWL-300 Excellent CWL-F-300 Excellent	25 75 839	**5 384,–**
	10 hrdel 75/63 s 5 zátkami	CWL-300, CWL-300 Excellent CWL-F-300 Excellent	25 75 826	**4 940,–**
	DN 180: 18 hrdel 63/52 se 6 zátkami	CWL-400, CWL-400 Excellent	25 75 840	**6 209,–**
	15 hrdel 75/63 s 5 zátkami	CWL-400, CWL-400 Excellent	25 75 827	**5 981,–**
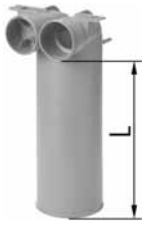	**Přípojka na ventil DN 125, s 1 zátkou** NOVÉ	CWL, CWL-Excellent, CWL-F Excellent		
	a 2 připoj. hrdly 75 mm, délka: 325 mm		25 77 294	**939,–**
	63 mm, délka: 325 mm		25 77 295	**939,–**
	Upozornění: Fixační sponka nezbytně nutná!			
	Fixační sponka NOVÉ	CWL, CWL Excellent, CWL-F Excellent		
	63/52		25 77 357	**490,–**
	75/63		25 77 355	**520,–**
	Přípojka na podlahovou mřížku s 1 zátkou a 2 připoj. hrdly NOVÉ	CWL, CWL Excellent, CWL-F Excellent		
	Délka: 350 mm **63/52**		25 77 281	**1 778,–**
	75/63		25 77 282	**1 778,–**

Flachkanal systém

	Popis produktu	pro	obj. číslo	cena Kč
	Adaptér s kolenem pro přechod z DN75 na plochý kanál 50 x 100. NOVÉ Upozornění: je potřebný fixační kroužek!	CWL, CWL Excellent, CWL-F Excellent	25 77 347	**300,–**
	Flachkanal trubka 100 x 50 role 50 m, pro systém plochého potrubí	CWL, CWL Excellent, CWL-F Excellent	25 76 163	**14 235,–**
	Držák na plochou trubku NOVÉ 50 x 100, balení 10 ks	CWL, CWL Excellent, CWL-F Excellent	25 77 011	**701,–**
	Flachkanal uzavírací zátka potrubní pro systém plochého potrubí, 10 ks	CWL, CWL Excellent, CWL-F Excellent	25 76 457	**294,–**
	Flachkanal koleno 90° svislé vodorovné	CWL, CWL Excellent, CWL-F Excellent	 25 76 164 25 76 165	 **432,–** **432,–**
	Flachkanal nasouvací spojka	CWL, CWL Excellent, CWL-F Excellent	25 76 166	**294,–**
	Flachkanal těsnicí kroužek balení 10 ks	CWL, CWL Excellent, CWL-F Excellent	25 76 167	**1 828,–**
	Flachkanal uzavírací zátka rozdělovače	CWL, CWL Excellent, CWL-F Excellent	25 76 168	**78,–**
	Flachkanal škrtící clona balení 10 ks	CWL, CWL Excellent, CWL-F Excellent	25 76 459	**749,–**
	Rozdělovač vzduchu s protihlukovou izolací, NOVÉ pro přívod i odvod vzduchu DN125: se 6 hrdly 50 x 100 a 3 zátkami	CWL-F-150 Excellent	25 77 354	**19 640,–**
	Flachkanal rozdělovač s protihlukovou izolací DN 125, 5 hrdel 50/100 se 2 zátkami DN 150, 10 hrdel 50/100 s 5 zátkami DN 180, 15 hrdel 50/100 s 5 vzátkami	 CWL-180, CWL-180 Excellent CWL-300, CWL-300 Excellent CWL-F-300 Excellent CWL-400, CWL-400 Excellent	 25 76 169 25 76 170 25 76 171	 **7 390,–** **9 614,–** **12 862,–**
	Flachkanal připojovací kus pro ventil 125 s 1 zátkou a 2 hrdly 50/100	CWL, CWL Excellent, CWL-F Excellent	25 76 172	**941,–**
	Prodloužení přípojky k ventilu DN125 délka: 150 mm	CWL, CWL Excellent, CWL-F Excellent	25 77 186	**456,–**
	Flachkanal připojovací kus podlahové mřížky s 1 zátkou a 2 hrdly 50/100 délka 220 mm	CWL, CWL Excellent, CWL-F Excellent	25 76 173	**1 480,–**
	Flachkanal podlahová mřížka pro systém plochého potrubí bílá antikorro	 CWL, CWL Excellent, CWL-F Excellent CWL, CWL Excellent, CWL-F Excellent	 25 76 175 25 76 176	 **1 480,–** **1 480,–**

Nasávací a výfukové ventily

	Popis produktu	pre	obj. číslo	cena Kč
	Výfukový ventil DN 125, plastový přívod do místnosti	CWL, CWL Excellent, CWL-F Excellent	25 75 830	**561,–**
	Výfukový ventil DN 125, kovový přívod do místnosti	CWL, CWL Excellent, CWL-F Excellent	25 75 831	**777,–**
	Nasávací ventil DN 125, plastový, odvod z místnosti **Filtrační sáček**	CWL, CWL Excellent, CWL-F Excellent	25 75 832 71 00 418	**447,–** **270,–**
	Nasávací ventil DN 125, kovový, odvod z místnosti **Filtrační sáček**	CWL, CWL Excellent, CWL-F Excellent	25 75 833 71 00 418	**545,–** **270,–**
	Nasávací ventil DN125, odvod z místnosti NOVÉ **Filtrační sáček**	CWL, CWL Excellent, CWL-F Excellent	25 76 178 71 00 418	**381,–** **270,–**
	Výfukový ventil DN 125 indukční přívod do místnosti	CWL, CWL Excellent, CWL-F Excellent	25 76 177	**661,–**
	Kuchyňský nasávací ventil s filtrem G3 odvod z místnosti	CWL, CWL Excellent, CWL-F Excellent	25 75 834	**2 605,–**

Ohřívač vzduchu LH/LH-ATEX

Ohřívač vzduchu	**Základní jednotky LH**	Strana 162
	Regulace WRS	Strana 163
	Základní jednotky LH-ATEX	Strana 165
	Upevňovací prvky	Strana 166
	Příslušenství na výfuk vzduchu	Strana 170
	Příslušenství sání vzduchu	Strana 173
	Přepínače	Strana 175
	Řídící jednotky/servomotory	Strana 176
	Termostaty/svorkovnice	Strana 177

Uvedené ceny jsou bez DPH.
Změny cen a položek vyhrazeny.

Ohřívač vzduchu s výfukovou žaluzií pro nástěnnou a podstropní montáž.
Pro vytápění nebo větrání pomocí cirkulovaného vzduchu, směšovaného vzduchu nebo vnějšího vzduchu
Opláštění: ocelový plech, pozinkovaný
Žaluzie na výstupu: „Wolf–stříbrná"
Motor na střídavý proud 230 V / 50Hz
Třífázový motor: 3 x 400V

LH NOVÉ

Motor na střídavý proud 230 V/50 Hz

Ceny na vyžádání

	LH 25		LH 40		LH 63		LH 100	
	obj. číslo	Kč	obj. číslo	Kč	obj. číslo	Kč	obj. číslo	Kč
Výměník tepla: Cu/Al								
Typ 1	65 23 604	–	65 23 614	–	65 23 624	–	–	–
Typ 2	65 23 605	–	65 23 615	–	62 23 625	–	–	–
Typ 3	65 23 606	–	65 23 616	–	65 23 626	–	–	–
Typ 4	65 23 607	–	65 23 617	–	65 23 627	–	–	–
Typ D*	65 23 608	–	65 23 618	–	65 23 628	–	–	–
Výměník tepla: pozinkovaná ocel								
Typ 1	65 23 609	–	65 23 619	–	65 23 629	–	–	–
Typ 2	65 23 610	–	65 23 620	–	65 23 630	–	–	–
Typ 3	65 23 611	–	65 23 621	–	65 32 631	–	–	–
Typ D* (směr vzduchu horiz.)	65 23 612	–	65 23 622	–	65 23 632	–	–	–
(směr vzduchu vertik.)	65 23 613	–	65 23 623	–	65 23 633	–	–	–

Třífázový motor 3 x 400 V

	LH 25		LH 40		LH 63		LH 100	
	obj. číslo	Kč	obj. číslo	Kč	obj. číslo	Kč	obj. číslo	Kč
Výměník tepla: Cu/Al								
Typ 1	65 23 554	–	65 23 564	–	65 23 574	–	65 23 584	–
Typ 2	65 23 555	–	65 23 565	–	65 23 575	–	65 23 585	–
Typ 3	65 23 556	–	65 23 566	–	65 23 576	–	65 23 586	–
Typ 4	65 23 557	–	65 23 567	–	65 23 577	–	65 23 587	–
Typ D*	65 23 558	–	65 23 568	–	65 23 578	–	65 23 588	–
Výměník tepla: pozinkovaná ocel								
Typ 1	65 23 559	–	65 23 569	–	65 23 579	–	65 23 589	–
Typ 2	65 23 560	–	65 23 570	–	65 23 580	–	65 23 590	–
Typ 3	65 23 561	–	65 23 571	–	65 23 581	–	65 23 591	–
Typ D* (směr vzduchu horiz.)	65 23 562	–	65 23 572	–	65 23 582	–	65 23 592	–
(směr vzduchu vertik.)	65 23 563	–	65 23 573	–	65 23 583	–	65 23 593	–
*** Výměník tepla: elektrický (vč. havar. termostatu)**								
2 x 3 kW = 6 kW (směr vzduchu horiz.)	65 23 594	–	–	–	–	–	–	–
(směr vzduchu vertik.)	65 23 595	–	–	–	–	–	–	–
3 x 3 kW = 9 kW (směr vzduchu horiz.)	65 23 596	–	–	–	–	–	–	–
(směr vzduchu vertik.)	65 23 597	–	–	–	–	–	–	–
4 x 3 kW = 12 kW (směr vzduchu horiz.)	65 23 598	–	–	–	–	–	–	–
(směr vzduchu vertik.)	65 23 599	–	–	–	–	–	–	–
Bez výměníku tepla	65 23 600	–	65 23 601	–	65 23 602	–	65 23 603	–

* Upozornění: Ohřívače vzduchu v kombinaci s elektrickým nebo parním registrem, regulace na vyžádání!

Rozměr jednotek – strana 227

Regulace WRS

NOVÉ

Ceny na vyžádání

	Popis produktu	pro	obj. číslo	cena Kč
	Ovládací modul větrání BML • regulace prostorové teploty • grafické zobrazení s podsvícením • jednoduché ovládání přes menu, jasný LCD textový displej • ovládání pomocí otočného ovladače s funkcí spínače • 4 funkční tlačítka pro často používané funkce (informace, nastavení teploty,nastavení otáček a množství smíšeného vzduchu) • montáž do modulu větrání nebo do nástěnného držáku jako dálkové ovládání • k regulaci a ovládání až 7 zón stačí jeden modul BML • přenos požadavku na teplotu do kotle v návaznosti na optimalizovanou spotřebu přes sběrnici eBus • rozhraní sběrnice eBus	LH 25, 40, 63, 100	27 44 634	–
	Nástěnný držák nástěnný držák k instalaci modulu BM/BML jako dálkového ovládání	LH 25, 40, 63, 100	27 44 275	–
	Modul větrání LM1 (včetně snímače vnitřní teploty) • modul určený k regulování ohřívačů vzduchu s dvojstupňovým motorem • jednoduchá konfigurace regulátoru s využitím předem nadefinovaných schématů zapojení • optimalizovaná regulace prostorové teploty prostřednictvím otáček ohřívače • řízení čerpadla otopného okruhu • řízení zdroje tepla • přenos požadavku na teplotu do kotle v návaznosti na optimalizovanou spotřebu přes sběrnici eBus • rozhraní sběrnice eBus s automatickým řízením energie • modul větrání BML lze zasunout do modulu LM1	LH 25, 40, 63, 100	27 44 603	–
	Modul větrání LM2 • modul LM2 určený k regulaci prostorové teploty využitím změny otáček motoru ventilátoru nebo směšovacího zařízení • řízení motoru ve dvou stupních v kombinaci s modulem LM1 nebo plynulé řízenímotoru v kombinaci s motorem EC nebo externí jednotkou FU (0 – 10 V) • jednoduchá konfigurace regulátoru s využitím předem nadefinovaných schématů zapojení • řízení zdroje tepla • přenos požadavku na teplotu do kotle v návaznosti na optimalizovanou spotřebupřes sběrnici eBus • rozhraní sběrnice eBus s automatickým řízením energie • modul větrání BML lze zasunout do modulu LM2 • regulace klapky smíšeného vzduchu • ovládání žaluzií na přívodu vzduchu	LH 25, 40, 63, 100	27 44 604	–
	Snímač venkovní/prostorové teploty	LH 25, 40, 63, 100	27 92 021	–

Regulace WRS

NOVÉ

Ceny na vyžádání

	Regulácia WRS	pre	obj. číslo	cena Kč
	Modul hodin řízených rádiosignálem používá se k synchronizaci integrovaných hodin s regulátorem pomocí snímače DC77	LH 25, 40, 63, 100	27 92 321	–
	Modul hodin řízených rádiosignálem se snímačem venkovní teploty používá se k synchronizaci integrovaných hodin s regulátorem pomocí snímače DC77 a k měření venkovní teploty	LH 25, 40, 63, 100	27 92 325	–
	Diferenční tlakový spínač k monitorování znečištění filtru **volný** **namontovaný**	 LH 25, 40, 63, 100 LH 25, 40, 63, 100	 27 44 030 65 23 043	 – –
	5-stupňový spínač k elektronickému nastavení otáček, vstup 0 – 10 V (2A, 400 V) (4A, 400 V) (6A, 230 V)	LH 25, 40, 63, 100	 27 44 840 27 44 841 27 45 066	 – – –
	Snímač teploty nasávaného vzduchu (NTC 5K) k měření teploty přívodu vzduchu	LH 25, 40, 63, 100	27 92 026	–
	Držák snímače teploty nasávaného vzduchu	LH 25, 40, 63, 100	27 92 029	–
	Modul rozhraní ISM – 5 LON k připojení modulů větrání LM1 a LM2 pro řídící systém budovy při použití lokální operační sítě LON	LH 25, 40, 63, 100	27 45 029	–

Ohřívač vzduchu do výbušného prostředí zóny 2 (II 3G c IIB T4 X).
Ohřívač vzduchu s výfukovou žaluzií, na nástěnnou nebo podstropní montáž.
Pro provoz s vnějším, vnitřním nebo směšovaným vzduchem, k větrání nebo ohřevu vzduchu.
Opláštění: ocelový plech, pozinkovaný
Žaluzie na výstupu: „Wolf-stříbrná"
Třífázový motor: 3 x 400V / 50Hz, 2-stupňový Δ/Y
Ochrana motoru pomocí zabudovaného termistoru.

LH–ATEX

NOVÉ

Ceny na vyžádání

	LH 25–ATEX		LH 40–ATEX		LH 63–ATEX		LH 100–ATEX	
	obj. číslo	Kč	obj. číslo	Kč	obj. číslo	Kč	obj. číslo	Kč
Výměník tepla: Cu/Al								
Typ 1	65 23 013	–	65 23 020	–	65 23 027	–	65 23 034	–
Typ 2	65 23 014	–	65 23 021	–	62 23 028	–	65 23 035	–
Typ 3	65 23 015	–	65 23 022	–	65 23 029	–	65 23 036	–
Typ 4	65 23 016	–	65 23 023	–	65 23 030	–	65 23 037	–
Výměník tepla: pozinkovaný								
Typ 1	65 23 017	–	65 23 024	–	65 23 031	–	65 23 038	–
Typ 2	65 23 018	–	65 23 025	–	65 23 032	–	65 23 039	–
Typ 3	65 23 019	–	65 23 026	–	65 32 033	–	65 23 040	–

Barvy RAL a speciální barvy na objednávku.

Příslušenství ohřívačů vzduchu LH–ATEX

	Příslušenství	pro	obj. číslo	cena Kč
	Svorkovnice ATEX do výbušného prostředí smontovaná, s kabeláží	LH 25–ATEX, 40–ATEX, 63–ATEX, 100–ATEX	65 23 042	–
	Termistorové vypínací zařízení k zabudování do spínací skříně **Upozornění:** Zařízení se smí namontovat jen mimo výbušné prostředí	LH 25–ATEX, 40–ATEX, 63–ATEX, 100–ATEX	22 10 060	–

Příslušenství ohřívačů vzduchu LH/LH–ATEX

NOVÉ

Ceny na vyžádání

Upevňovací prvky	pro	obj. číslo	cena Kč
Hydraulická připojovací sada pro přívodní nebo vratnou přípojku výměníku tepla Skládá se: - z šroubení 1" pro připojení na potrubí otopné a vratné vody s plochým těsněním - automatického odvzdušňovače (rychloventilu) s automatickým uzavíracím ventilem - plnicího a vypouštěcího kohoutu s víčkem a spojkou pro hadici - kulových ventilů s vnitřním závitem 1" na přívodní a vratnou větev - odbočky pro možnost připojení ¾" vnějším závitem (např. pro teploměr) na přívodní a vratné větvi vhodný pro teplotu horké vody až do 110 °Ca provozní tlak do max. 10 bar			
přímá	LH 25, LH 25–ATEX Typ 2/3/4 LH 40, LH 40–ATEX Typ 2/3/4 LH 63, LH 63–ATEX Typ 1 LH 100, LH 100–ATEX Typ 1	20 08 030	–
rohová	LH 25, LH 25–ATEX Typ 2/3/4 LH 40, LH 40–ATEX Typ 2/3/4 LH 63, LH 63–ATEX Typ 1 LH 100, LH 100–ATEX Typ 1	20 08 040	–
Hydraulický vyvažovací ventil	LH 25, 40, 63, 100		
DN 20 4–15 l/min		20 70 931	–
DN 20 8–30 l/min		20 70 932	–
DN 25 6–20 l/min		20 70 933	–
DN 25 10–40 l/min		20 70 934	–
DN 32 20–70 l/min		20 70 935	–
DN 40 30–120 l/min		20 70 936	–

Příslušenství ohřívačů vzduchu LH/LH–ATEX

NOVÉ

Ceny na vyžádání

Upevňovací prvky	pro	obj. číslo	cena Kč
Konzoly k uchycení Pro stěnovou a stropní montáž z ohraněného ocelového pozinkovaného plechu tloušťky 2 mm. Montážní sada se skládá: – ze 2 konzol - šestihranných šroubů pro montáž na zařízení LH	LH 25, 40, LH 25–ATEX, 40–ATEX LH 63, 100, LH 63–ATEX, 100–ATEX	65 00 638 65 00 639	– –

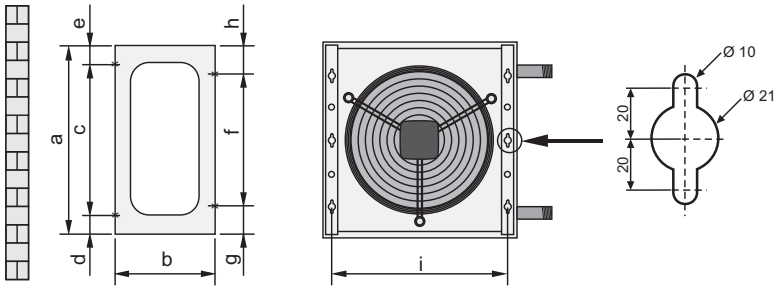

LH	a	b	c	d	e	f	g	h	i
25	480	250	380	70	30	170	155	155	434
40	480	250	2x170	90	50	2x170	70	70	564
63	784	350	170+340+170	72	32	3x170	137	137	734
100	784	350	170+340+170	72	32	3x170	137	137	894

Upevňovací sada pro betonový nosník kolmá K uchycení zařízení LH na betonový nosník zavěšením na předem namontovanou montážní lištu. Hmoždinky a šrouby nejsou součástí dodávky. Skládá se: z montážní lišty, 2 ks nosných lišt (ocelový plech pozinkovaný), šroubů a matic.	LH 25, LH 25–ATEX LH 40, LH 40–ATEX	65 00 781 65 00 782	– –

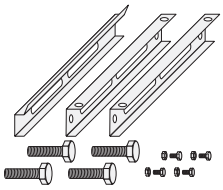

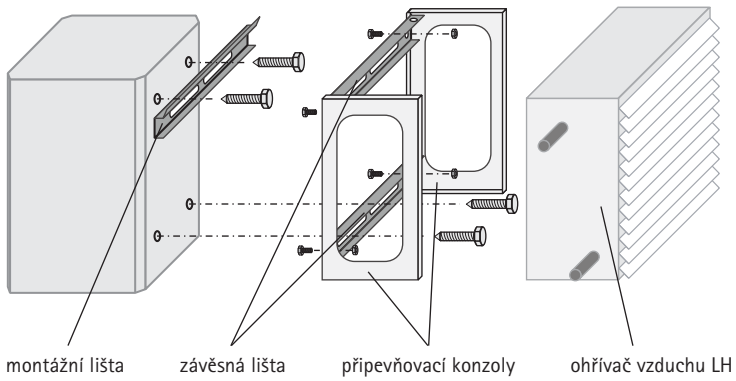

Příslušenství ohřívačů vzduchu LH/LH–ATEX

NOVÉ

Ceny na vyžádání

Upevňovací prvky	pro	obj. číslo	cena Kč
Upevňovací sada pro ocelový nosník kolmá K uchycení zařízení na ocelový nosník zavěšením pomocí upínacích příložek na předem namontovanou montážní lištu. Vhodné pro všechny montážní ocelové nosníky s šířkou příruby „b" od 100 mm do 300mm a tloušťkou příruby „t" od 6 mm do 21 mm. Skládá se: z montážní lišty, 2 ks nosných lišt (ocelový plech pozinkovaný), 4 ks upínacích příložek, šroubů a matic.	LH 25, LH 25–ATEX LH 40, LH 40–ATEX	65 00 783 65 00 784	– –
Upevňovací sada pro ocelový nosník vodorovná a nakloněná, bez vyrovnání sklonu k uchycení zařízení na vodorovný popř. nakloněný ocelový nosník s šířkou příruby „b" od 100 mm do300 mm a tloušťkou příruby „t" od 6 mm do 21 mm. Skládá se: z 2 ks nosných lišt (ocelový plech pozinkovaný), 4 ks upínacích příložek, šroubů a matic.*závitové tyče M8 jsou dodávkou stavby. Příklady montáže:	LH 25, LH 25–ATEX LH 40, LH 40–ATEX	65 00 785 65 00 786	– –

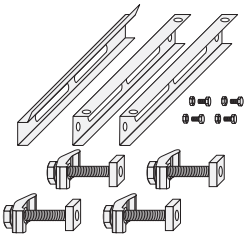

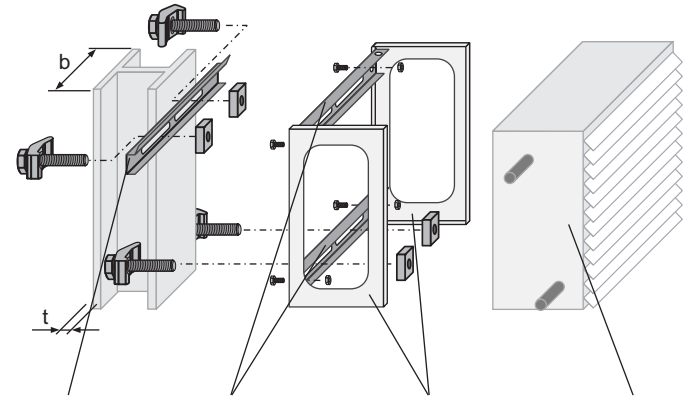

montážní lišta | závěsná lišta | připevňovací konzoly | ohřívač vzduchu LH

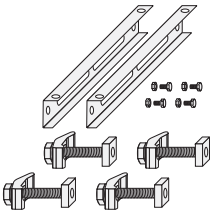

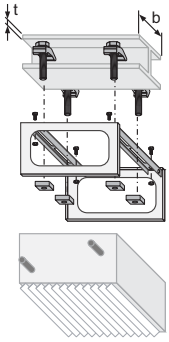

uchycení přímo na vodorovný nosník

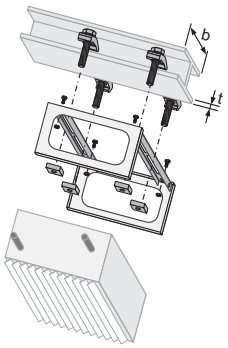

uchycení přímo na nakloněný nosník

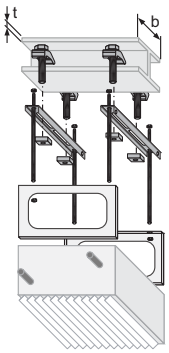

uchycení zavěšením na vodorovný nosník

Pozor:
Před použitím upevňovací sady zkontrolujte a zohledněte statické podmínky v místě betonového pilíře, popř. ocelového nosníku!
Montáž kromě základních zařízení s celkovou hloubkou 300 mm.

Příslušenství ohřívačů vzduchu LH/LH–ATEX

NOVÉ

Ceny na vyžádání

Upevňovací prvky	pro	obj. číslo	cena Kč
Upevňovací sada pro ocelový nakloněný nosník s vyrovnáním sklonu K uchycení zařízení na ocelový nosník s šířkou příruby „b" od 100 mm do 300 mm a tloušťkou příruby„t" od 6 mm do 21 mm. Skládá se: z 2 ks nosných lišt (ocelový plech pozinkovaný), 4 ks upínacích příložek, 4 ks vyrovnávacíchpodložek, šroubů a matic.	LH 25, LH 25–ATEX LH 40, LH 40–ATEX	65 00 787 65 00 788	– –
Závěsný držák K montáži zařízení LH na stěnu nebo pod strop s připojenou komorou směšovací, cirkulační, venkovního vzduchu nebo filtrační, držák pozinkovaný. oceľového plechu. K uchycení jsou nutné 4 ks závěsných držáků. Jsou součástí příslušenství pro sání vzduchu (utěsnění ke stěně/stropu dodávka stavby).	LH 25, 40, 63, 100 LH 25-ATEX, 40-ATEX, 63-ATEX, 100-ATEX 1 ks souprava 2 ks souprava 4 ks	 65 11 454 65 23 052 65 23 053	 – – –

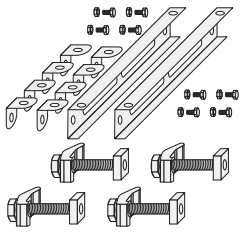

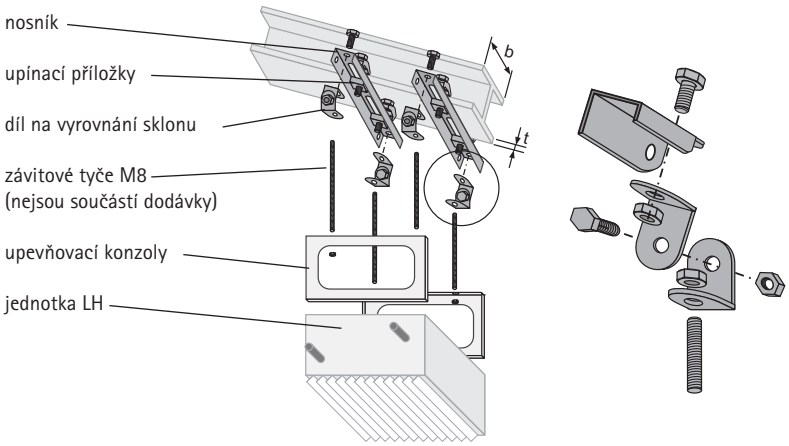

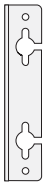

LH	a	b	c
25	500	550	600
40	630	680	730
63	800	850	900
100	1000	1050	1100

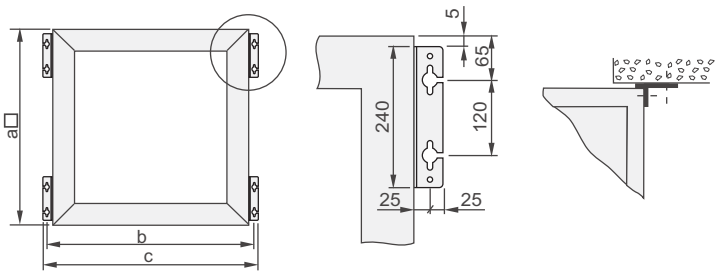

Příslušenství ohřívačů vzduchu LH/LH–ATEX

NOVÉ

Ceny na vyžádání

Příslušenství na výfuk vzduchu	pro		obj. číslo	cena Kč
Výfukový konus pro vyšší montážní polohy, ke zvýšení dosahu proudu vzduchu.	LH 25, LH 40, LH 63, LH 100,	LH 25–ATEX LH 40–ATEX LH 63–ATEX LH 100–ATEX	65 13 541 65 13 542 65 13 543 65 13 544	– – – –
Výfuková tryska pro delší dosahy proudu vzduchu, vhodná i jako dveřní vzduchová clona. U použití jako dveřní clony – teplota výfuku asi o 10 – 15 °C vyšší než teplota prostoru.	LH 25, LH 40, LH 63, LH 100,	LH 25–ATEX LH 40–ATEX LH 63–ATEX LH 100–ATEX	65 13 051 65 13 052 65 13 053 65 13 054	– – – –
Žaluzie se čtyřstranným výfukem s nastavitelnými směrovými lamelami, určeno k vytápění nízkých prostorů, rovnoměrné rozdělení vzduchu do všech čtyř stran.	LH 25, LH 40, LH 63, LH 100,	LH 25–ATEX LH 40–ATEX LH 63–ATEX LH 100–ATEX	65 13 061 65 13 062 65 13 063 65 13 064	– – – –

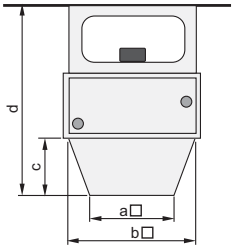

LH	a	b	c	d
25	280	460	200	750
40	370	590	240	790
63	430	760	270	920
100	530	920	320	1010

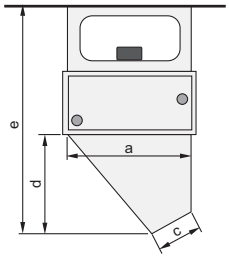

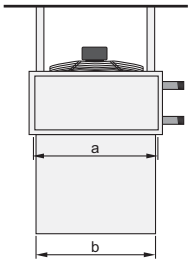

LH	a	b	c	d	e
25	460	420	190	390	940
40	590	550	250	480	1030
63	760	720	260	585	1235
100	920	880	320	685	1375

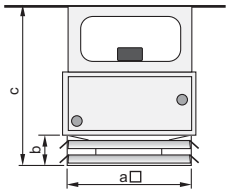

LH	a	b	c
25	500	155	705
40	630	155	705
63	800	155	805
100	1000	155	845

Příslušenství ohřívačů vzduchu LH/LH–ATEX

NOVÉ

Ceny na vyžádání

Příslušenství na výfuk vzduchu	pro		obj. číslo	cena Kč
Výfuková mříž pro plošné rozložení pro větší plošné rozložení izometrického dosahu teplého vzduchu. Konus výfuku vzduchu až asi 120 °. Lamely jednotlivě stavitelné vodorovně i svisle.	LH 25, LH 40, LH 63, LH 100,	LH 25–ATEX LH 40–ATEX LH 63–ATEX LH 100–ATEX	25 65 020 25 65 120 25 65 220 25 65 320	– – – –
Výfukový kříž (dodávaný samostatně) Zlepšení promíchávání vzduchu a rozdělení teploty v prostoru intenzivním promícháním teplého přiváděného vzduchu s okolním vzduchem. Snížení teploty vyfukovaného vzduchu způsobí prodloužení vzdálenosti dosahu. Redukce teploty vzduchu u stropu a tím zmenšení tepelných ztrát ventilací a prostupem – úspora energie až 15 %.	LH 25, LH 40, LH 63, LH 100,	LH 25–ATEX LH 40–ATEX LH 63–ATEX LH 100–ATEX	65 13 821 65 13 822 65 13 823 65 13 824	– – – –
Konický adaptér pro indukční žaluzii k prodloužení dosahu proudu vzduchu ve vyšších halách, kde při maximální montážní výšce podstropní jednotky samotné indukční žalúzie nepostačují, z pozinkovaného ocelového plechu.	LH 63, LH 100,	LH 63–ATEX LH 100–ATEX	65 00 934 65 00 937	– –

LH	a	b	c	d	e
63	460	760	270	1040	120
100	590	920	320	1130	120

Potřebná velikosť indukční žaluzie:
pro konus LH 63: indukční žaluzie LH 25
pro konus LH100: indukční žaluzie LH 40
viz příslušenství: "indukční žaluzie pro podstropní jednotky"

Příslušenství ohřívačů vzduchu LH/LH–ATEX

NOVÉ

Ceny na vyžádání

	Příslušenství na výfuk vzduchu	pro		obj. číslo	cena Kč
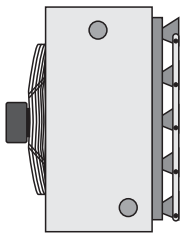	**Indukční žaluzie pro nástěnné zařízení**				
	ruční nastavení	LH 25,	LH 25–ATEX	65 00 473	–
		LH 40,	LH 40–ATEX	65 00 485	–
		LH 63,	LH 63–ATEX	65 00 502	–
		LH 100,	LH 100–ATEX	65 00 513	–
	s el. servomotorem 230 V	LH 25		65 00 475	–
		LH 40		65 00 487	–
		LH 63		65 00 504	–
		LH 100		65 00 515	–
	s el. servomotorem 24 V	LH 25		65 00 957	–
		LH 40		65 00 958	–
		LH 63		65 00 959	–
		LH 100		65 00 960	–
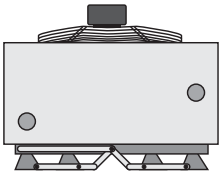	**Indukční žaluzie pro stropní zařízení**				
	ruční nastavení	LH 25,	LH 25–ATEX	65 00 474	–
		LH 40,	LH 40–ATEX	65 00 486	–
		LH 63,	LH 63–ATEX	65 00 503	–
		LH 100,	LH 100–ATEX	65 00 514	–
	s el. servomotorem 230 V	LH 25		65 00 476	–
		LH 40		65 00 488	–
		LH 63		65 00 505	–
		LH 100		65 00 516	–
	s el. servomotorem 24 V	LH 25		65 00 961	–
		LH 40		65 00 962	–
		LH 63		65 00 963	–
		LH 100		65 00 964	–
	Vypínače servomotoru 230 V/50 Hz pro indukční žaluzie	LH 25, 40, 63, 100		27 01 063	–

Indukční žaluzie k optimalizaci poměru izotermického dosahu a teploty vyfukovaného vzduchu

Popis funkce
Indukční žaluzie rozděluje proud teplého vzduchu vystupující z ohřívače do dílčích proudů a nasává v aerodynamickém stínu lamel sekundární vzduch (vzduch z okolí) přímo do středu proudu tepléhovzduchu. Nasáváním sekundárního vzduchu se na velmi krátké vzdálenosti docílí intenzívního promíchání tepléhovzduchu se vzduchem okolním, a tím také snížení jeho teploty. Snížením teploty se snižuje i přirozený vztlak teplého vzduchu, čímž se dosáhne prodloužení vzdálenosti jeho dosahu, obzvláště při vyšších teplotách vyfukovaného vzduchu. Indukční žaluzie (a tedy i směr proudu teplého vzduchu) je nastavitelná a může být ručním nebo motorickým ovládáním přizpůsobena všem provozním podmínkám a místním okolnostem.

Úspora energie
Vysokým teplotám vzduchu v prostoru pod stropem a tím vzniklým vysokým tepelným ztrátám větráním a prostupem tepla je nutno zabránit. Lze docílit úspory tepla až 15 %.
Stávající zařízení lze snadno dovybavit.
Jednoduchou montáží se může indukční žaluzie u stávajících zařízení doplnit.

Rozsah dodávky
Indukční žaluzie přimontovaná na zařízení se servopohonem 230 V/50 Hz pro ovládání tlačítky.
Alternativně: indukční žaluzie se sekundárním výfukovým konusem, ručně stavitelným.

nástěnná jednotka

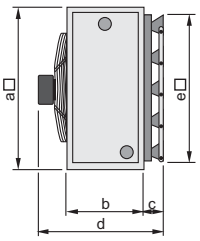

stropní jednotka

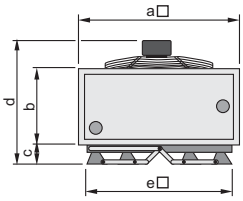

Příslušenství ohřívačů vzduchu LH/LH–ATEX

NOVÉ

Ceny na vyžádání

Příslušenství sání vzduchu	pro	obj. číslo	cena Kč
Směšovací komora pro přizpůsobení intenzity výměny vzduchu. Nasávání venkovního vzduchu na zadní straně, nasávání cirkulačního vzduchu z boku nebo otočením komory o 90° shora nebo zdola. Plynulá regulace mezi plným cirkulačním režimem přes režim směšovací až k režimu s pouhým venkovním vzduchem ručně či servopohonem s plynulým chodem (230 V). Směšovací komora pozinkovaná.	LH 25 LH 40 LH 63 LH 100	65 13 021 65 13 022 65 13 023 65 13 024	– – – –
Alternativy: Servomotor 230 V se spojitým řízením (obj. č. 22 69 522) nebo Servomotor 24 V se spojitým řízením (obj. č. 22 69 521) ve spojení s větracím modulem LM2		na vyžádání	**na vyžádání**
Směšovací komora z pozinkovaného ocelového plechu, žaluziové klapky s bronzovými ložisky.	LH 25-ATEX, 40-ATEX, 63-ATEX, 100-ATEX		

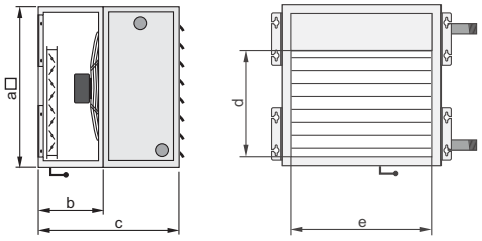

LH	a	b	c	d	e
25	500	500	800	400	400
40	630	500	800	360	530
63	800	500	800	530	700
100	1000	540	880	690	860

Komora cirkulačního vzduchu Komora cirkulačního vzduchu pozinkovaná pro sání cirkulovaného vzduchu přes dvě boční mříže nebo po otočení komory o 90° sání shora nebo zdola.	LH 25, LH 25–ATEX LH 40, LH 40–ATEX LH 63, LH 63–ATEX LH 100, LH 100–ATEX	65 13 251 65 13 252 65 13 253 65 13 254	– – – –

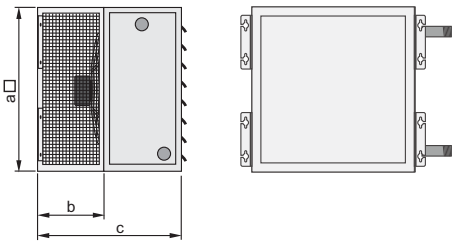

LH	a	b	c
25	500	300	600
40	630	500	800
63	800	500	800
100	1000	540	880

Příslušenství ohřívačů vzduchu LH/LH–ATEX

NOVÉ

Ceny na vyžádání

Příslušenství sání vzduchu	pro		obj. číslo	cena Kč
Komora filtru Komora filtru pozinkovaná. S filtrační vložkou pro odstraňování prachu při režimu s venkovním nebo směšovaným vzduchem. Filtrační třída G4 u LH 63, filtrační třída G3 u LH 25, 40, 100. Závěsný držák na přání.	LH 25, LH 40, LH 63, LH 100,	LH 25–ATEX LH 40–ATEX LH 63–ATEX LH 100–ATEX	65 13 091 65 13 092 65 13 093 65 13 094	– – – –
Pružný nástavec Plátěný nástavec, profilovaný rám se čtyřmi otvory. Ocelový plech pozinkovaný. **Upozornění:** V kombinaci s LH-ATEX je nezbytný ukostřovací pásek (obj. č. 27 65 450) k vyrovnání napětí.	LH 25, LH 40, LH 63, LH 100,	LH 25–ATEX LH 40–ATEX LH 63–ATEX LH 100–ATEX	25 25 025 25 25 040 25 25 063 25 25 100	– – – –

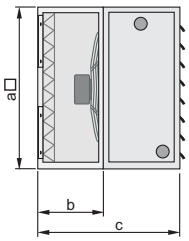

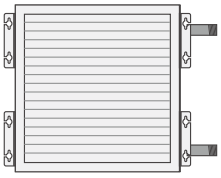

LH	a	b	c
25	500	300	600
40	630	300	600
63	800	300	600
100	1000	340	600

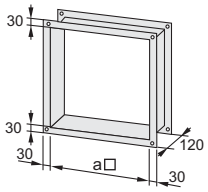

LH	a
25	400
40	530
63	700
100	860

Příslušenství ohřívačů vzduchu LH/LH–ATEX

NOVÉ

Ceny na vyžádání

	Přepínače	pro	obj. číslo	cena Kč
	1-stupňový přepínač otáček D1 s ochranou motoru (8 A, 400 V) a blokováním opětovného zapnutí **Upozornění:** V kombinaci s LH-ATEX montáž jen mimo výbušného prostředí. Ochrana motoru termistorem ve spojení s termistorovým vypínacím zařízením k zabudování do spínací skříně.	LH 25, 40, 63, 100 LH 25-ATEX, 40-ATEX, 63-ATEX, 100-ATEX	27 45 465	–
	2-stupňový přepínač otáček DS–2 s ochranou motoru (8 A, 400 V) a blokováním opětovného zapnutí **Upozornění:** V kombinaci s LH-ATEX montáž jen mimo výbušného prostředí. Ochrana motoru termistorem ve spojení s termistorovým vypínacím zařízením k zabudování do spínací skříně.	LH 25, 40, 63, 100 LH 25-ATEX, 40-ATEX, 63-ATEX, 100-ATEX	27 45 467	–
	3-stupňový přepínač otáček E 3-7T s ochranou motoru (7A, 230V) a blokováním opětovného zapnutí	LH 25, 40, 63, 100	27 01 064	–
	3-stupňový přepínač D 3-4 s ochranou motoru (4A, 400V) a blokováním opětovného zapnutí **Upozornění:** V kombinaci s LH-ATEX montáž jen mimo výbušného prostředí.	LH 25, 40, 63, 100 LH 25-ATEX, 40-ATEX, 63-ATEX, 100-ATEX	27 01 065	–
	5-stupňový přepínač D5... s s ochranou motoru a blokováním opětovného zapnutí			
	D5–1 (1 A, 400 V)	LH 25, 40, 63, 100 LH 25-ATEX, 40-ATEX, 63-ATEX, 100-ATEX	27 40 015	–
	D5–3 (2 A, 400 V)	LH 25, 40, 63, 100 LH 25-ATEX, 40-ATEX, 63-ATEX, 100-ATEX	27 40 010	–
	D5–7 (4 A, 400 V)	LH 25, 40, 63, 100 LH 25-ATEX, 40-ATEX, 63-ATEX, 100-ATEX	27 40 013	–
	D5–12 (7 A, 400 V)	LH 25, 40, 63, 100 LH 25-ATEX, 40-ATEX, 63-ATEX, 100-ATEX	27 40 014	–
	D5–19 (12 A, 400 V)	LH 25, 40, 63, 100 LH 25-ATEX, 40-ATEX, 63-ATEX, 100-ATEX	27 40 017	–
	Upozornění: V kombinaci s LH-ATEX montáž jen mimo výbušného prostředí.			
	5-stupňový přepínač E5–7T s ochranou motoru (7 A, 230 V) a blokováním opětovného zapnutí	LH 25, 40, 63, 100	27 40 011	–
	Servisní vypínač AR8	LH 25, 40, 63, 100	79 65 015	–

Příslušenství ohřívačů vzduchu LH/LH–ATEX

NOVÉ

Ceny na vyžádání

	Řídící jednotky/servomotory	pro	obj. číslo	cena Kč
	Řídící přístroj A1Ü (bez přepínače do Ex) Jako ochrana pro LH-motory s 1 stupněm otáček ve výbušném provedení. Řídící přístroj A1Ü musí být instalován vně výbušného prostoru.	LH 40-ATEX, 63-ATEX, 100-ATEX	79 65 030	–
	Přepínač Ex do výbušného prostředí k řídící jednotce A1Ü, provozní napětí 690 V, max. proud 16 A (4A), druh ochrany IP 66	LH 25-ATEX, 40-ATEX, 63-ATEX, 100-ATEX	27 39 000	–
	Relé A1 pro automatické ovládání Toto pomocné relé se používá k ovládáníklapky venkovního vzduchu pomocí zapínání a vypínání servomotoru 230 V.	LH 25, 40, 63, 100	79 65 020	–
	Relé A1S pro automatické ovládání se používá k plynulému ovládání klapky smíšeného vzduchu pomocí servomotoru 230 V.	LH 25, 40, 63, 100	79 40 101	–
	Servopohon 24 V k plynulé regulaci směšovací klapky ve spojení s modulem větrání LM2	LH 25, 40, 63, 100	22 69 521	–
	Servopohon 24 V pro řízení vnější klapky s přepínáním otevřeno/zavřeno	LH 25, 40, 63, 100	22 69 556	–
	Servopohon 230 V/50 Hz pro řízení vnější klapky s přepínáním otevřeno/zavřeno (např. s automatickým relé A1 obj. č. 79 65 020)	LH 25, 40, 63, 100	22 69 523	–
	Servopohon 230 V/50 Hz k plynulé regulaci směšovací klapky (např. s automatickým relé A1S obj. č. 79 40 101)	LH 25, 40, 63, 100	22 69 522	–
	Volič polohy k zabudování do čelního panelu rozvaděče, k plynulému ovládání servopohonu v kombinaci s automatickým relé A1	LH 25, 40, 63, 100	27 44 360	–
	pro instalaci na stěnu, k plynulému ovládání servopohonu v kombinaci s automatickým relé A1	LH 25, 40, 63, 100	27 44 389	–

Příslušenství ohřívačů vzduchu LH/LH–ATEX

NOVÉ

Ceny na vyžádání

	Termostaty/svorkovnice	pro	obj. číslo	cena Kč
	Prostorový termostat	LH 25, 40, 63, 100	27 34 000	–
	Prostorový termostat s týdenním programem	LH 25, 40, 63, 100	27 44 079	–
	Dálkový snímač s prostorovým termostatem	LH 25, 40, 63, 100	27 44 051	–
	Prostorový termostat v průmyslovém provedení	LH 25, 40, 63, 100	27 35 300	–
	Termostat protimrazové ochrany	LH 25, 40, 63 LH 100	27 30 050 27 30 150	– –
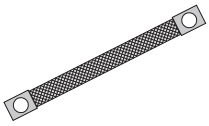	**Ukostřovací pásek k vyrovnání napětí**	LH 25, 40, 63, 100 LH 25-ATEX, 40-ATEX, 63-ATEX, 100-ATEX	27 65 450	–
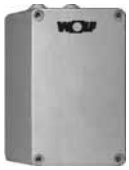	**Propojovací svorkovnice pro paralelní provoz max. 3 jednotek** **Upozornění:** V kombinaci s LH-ATEX montáž jen mimo výbušného prostředí.	LH 25, 40, 63, 100 LH 25-ATEX, 40-ATEX, 63-ATEX, 100-ATEX	79 65 043	–

Technická data

Kondenzační kotle	Nástěnný kondenzační kotel 11–24 kW	CGB / CGB-K	strana 180
	Nástěnný kondenzační kotel 35–50 kW	CGB	strana 182
	Nástěnný kondenzační kotel 75–100 kW	CGB	strana 184
	Nástěnná kondenzační centrála	CGW	strana 186
	Stacionární kondenzační centrála	CGS	strana 188
	Solární kotlová sestava	CSZ	strana 190
	Stacionární kondenzační kotel	MGK	strana 192
		MGK-2	strana 194
Nekondenzační kotle	Nástěnný plynový kotel 18–8 kW	CGG-2/CGG-1K	strana 196
	Plynový kotel	NG-31E	strana 198
	Ocelový přetlakový kotel	MKS	strana 199
	Litinový přetlakový kotel	MK-1	strana 200
		MK-2	strana 201
	Ocelový nízkoteplotní kotel	GKS-Eurotwin	strana 202
		GKS-Dynatherm-L	strana 203
Solární systém	Ploché solární kolektory	TopSon F3-1	strana 204
		TopSon F3-Q	strana 204
		CFK-1	strana 204
	Vakuový trubicový kolektor	CRK	strana 205
	Bazénový kolektor		strana 206
	Návrh expanzní nádoby solárního systému		strana 207
	Pomůcka ke správnemu výběru kolektorů a příslušenství		strana 208
Tepelná čerpadla	vzduch – voda	BWL-1-A/BWL-1-I	strana 211
	solanka – voda	BWS-1	strana 212
	voda – voda	BWW-1	strana 213
Zásobníkové ohřívače a akumulační zásobníky	Zásobníkový ohřívač vody pro tep. čerpadla	CEW-1	strana 214
	Akumulační modul pro tepelná čerpadla	CPM-1-70	strana 214
	Zásobníkový ohřívač vody pro tep. čerpadla	SEW-1	strana 215
		SEM-1W	strana 215
	Stacionární ohřívač určený k montáži pod kotel	CSW-120	strana 216
	Stacionární ohřívač vody	SE-2	strana 217
	Solární ohřívač vody	SEM-1/SEM-2	strana 218
	Vrstvený akumulátor tepla	BSP/BSP-SL	
		BSP-W/BSP-L-SL	strana 219
	Akumulátor tepla	SPU-1/SPU-2/-W	strana 220
	Vrstvený zásobníkový ohřívač vody	SEL	strana 221
	Průtoková stanice	FWS	strana 222
	Plnicí stanice	LS	strana 223
Komfortní větrání obytných prostorů	Komfortní větrání obytných prostorů	CWL	strana 224
		CWL-Excellent	strana 225
		CWL-F-Excellent	strana 226
Ohřívač vzduchu	Základní rozměry jednotky	LH	strana 227

Nástěnný kondenzační kotel CGB–11/20/24
CGB–K–20/24

Nástěnný kondenzační kotel CGB–11, CGB–20, CGB–24

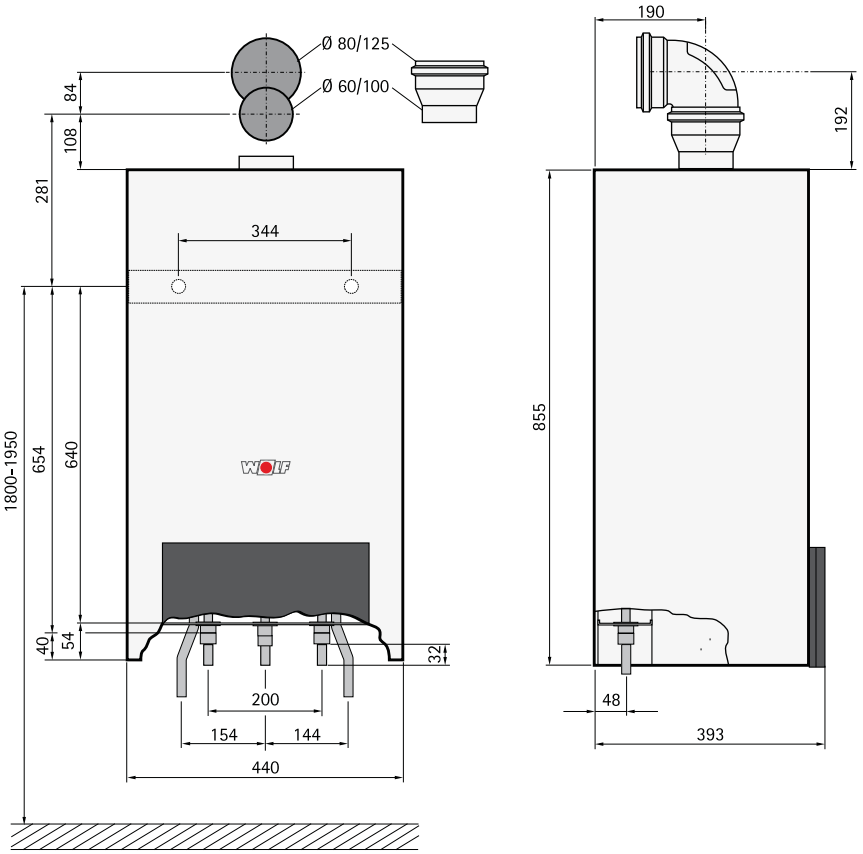

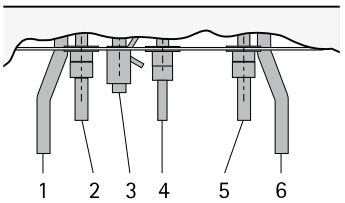

1 výstup ohřívače vody
2 výstup otopné vody
3 odvod kondenzátu
4 přípojka plynu
5 vstup vratné vody
6 vstup vratné vody ohřívače vody

Nástěnný kondenzační kotel s průtokovým ohřevem vody CGB–K–20, CGB–K–24

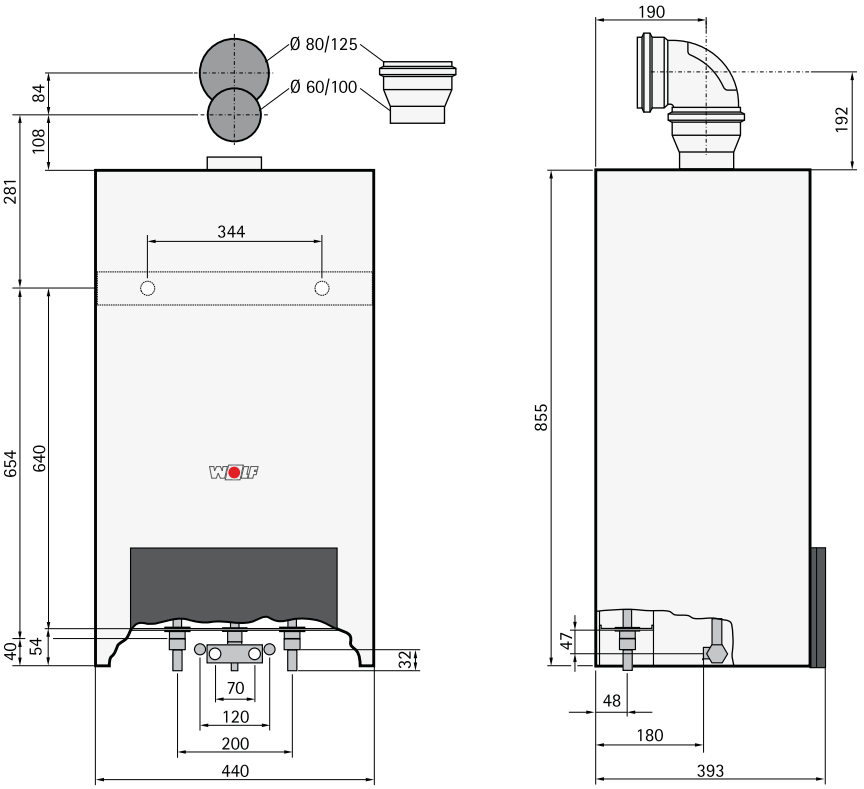

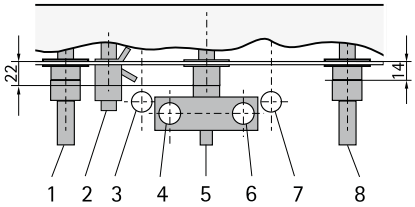

1 výstup otopné vody
2 odvod kondenzátu
3 přípojka teplé vody (stavební příprava)
4 přípojka teplé vody
5 přípojka plynu
6 přípojka studené vody
7 přípojka studené vody (stavební příprava)
8 vstup vratné vody

Nástěnný kondenzační kotel CGB–11/20/24
CGB–K–20/24

TYP	CGB	11	20	24	–	–
	CGB–K	–	–	–	20	24
Jmenovitý topný výkon při 80/60°C	kW	10,0/14,6[1)]	19,0/22,9[1)]	23,1/27,6[1)]	19,0/22,9[1)]	23,1/27,6[1)]
Jmenovitý topný výkon při 50/30°C	kW	10,9	20,5	24,8	20,5	24,8
Jmenovitý topný výkon	kW	10,3/15,0[1)]	19,5/23,5[1)]	23,8/28,5[1)]	19,5/23,5[1)]	23,8/28,5[1)]
Min. topný výkon (modulovaný) při 80/60°C	kW	3,2	5,6	7,1	5,6	7,1
Min. topný výkon (modulovaný) při 50/30°C	kW	3,6	6,1	7,8	6,1	7,8
Min. topný příkon (modulovaný)	kW	3,3	5,7	7,3	5,7	7,3
Přípojka výstupu otopné vody – vnější závit	G	3/4"	3/4"	3/4"	3/4"	3/4"
Přípojka vstupu vratné vody – vnější závit	G	3/4"	3/4"	3/4"	3/4"	3/4"
Přípojka teplé vody	G	3/4"	3/4"	3/4"	3/4"	3/4"
Přípojka studené vody	G	3/4"	3/4"	3/4"	3/4"	3/4"
Přípojka plynu	G	1/2"	1/2"	1/2"	1/2"	1/2"
Přípojka přívodu vzduchu / odvodu spalin	mm	60/100	60/100	60/100	60/100	60/100
Přívod a odvod vzduchu/spalin	Typ	B23, B33, C13x, C33x, C43x, C53, C53x, C63x, C83x, C93x				
Kategorie plynu		I_{2ELL}	$II_{2ELL3B/P}$	II_{2ELL3P}	$II_{2ELL3B/P}$	II_{2ELL3P}
Hodnoty pro přípojku plynu:						
zem. plyn E/H (Hi =9,5 kWh/m = 34,2 MJ/m³)	m³/h	1,08/1,58	2,05/2,47[2)]	2,50/3,00[2)]	2,05/2,47[1)]	2,50/3,00[1)]
zem. plyn LL (Hi =8,6 kWh/m = 31,0 MJ/m³)	m³/h	1,20/1,74	2,27/2,73[2)]	2,77/3,31[2)]	2,27/2,73[1)]	2,77/3,31[1)]
zkap. plyn (Hi =12,8 kWh/kg = 46,1 MJ/kg)	kg/h	–	1,52/1,84[2)]	1,86/2,23[2)]	1,52/1,84[1)]	1,86/2,23[1)]
Tlak plynu v přípojce: zemní plyn	mbar	20	20	20	20	20
zkapalněný plyn	mbar	–	50	50	50	50
Normovaný stupeň využití při 40/30°C (Hi/Hs)	%	110/99	109/98	109/89	109/98	109/89
Normovaný stupeň využití při 75/60°C (Hi/Hs)	%	107/96	107/96	106/96	107/96	106/96
Účinnost při jmen. výkonu při 80/60°C (Hi/Hs)	%	98/88	98/88	98/88	98/88	98/88
Účinnost při výkonu 30% a TR=30 °C (Hi/Hs)	%	108/97	107/97	107/97	107/97	107/97
Teplota výstupu otopné vody nastavená výrobcem	°C	75	75	75	75	75
Teplota výstupu otopné vody do cca	°C	90	90	90	90	90
Max. provozní tlak	bar	3,0	3,0	3,0	3,0	3,0
Dispoz. dopr. výška pro vytáp.: 3-st. čerp. při stupních 3/2/1						
Průtok 570 l/h (10 kW při Δt=15K)	mbar	250/250/100	250/250/100	250/250/100	250/250/100	250/250/100
Průtok 860 l/h (15 kW při Δt=15K)	mbar	–	250/160/–	250/160/–	250/160/–	250/160/–
Průtok 1140 l/h (20 kW při Δt=15K)	mbar	–	140/–/–	140/–/–	140/–/–	140/–/–
Úsporné čerpadlo						
Průtok 475 l/h (11 kW při Δt=20K)	mbar	220	250	250	250	250
Průtok 860 l/h (20 kW při Δt=20K)	mbar	–	220	230	220	230
Průtok teplé vody	l/min	–	–	–	2,0–6,5	2,0–8,0
Max. dovolený celkový tlak	bar	–	–	–	10	10
Rozsah nastavení teploty vody	°C	–	–	–	40–60	40–60
Expanzní nádoba: celkový objem	l	12	12	12	12	12
Expanzní nádoba: tlak na straně plynu od výrobce	bar	0,75	0,75	0,75	0,75	0,75
Teplota spalin 80/60-50/30	°C	75–45	75–45	85–45	75–45	85–45
Hmotnostní průtok spalin	g/s	4,7/6,8[1)]	8,9/10,7[1)]	10,8/13,0[1)]	8,9/10,7[1)]	10,8/13,0[1)]
Dispoziční tlak ventilátoru spalovacího vzduchu	Pa	90	90	90	90	90
Druh a složení spalin		$G_{52}(II_5)$	$G_{52}(II_5)$	$G_{52}(II_5)$	$G_{52}(II_5)$	$G_{52}(II_5)$
Třída NOx		5	5	5	5	5
Množství kondenzátu při 50/30°C	l/h	cca 1,2	cca 2,0	cca 2,4	cca 2,0	cca 2,4
Hodnota pH kondenzátu		cca 4,0	cca 4,0	cca 4,0	cca 4,0	cca 4,0
El. příkon	W	110	110	110	110	110
Druh ochrany	IP	IPX4D	IPX4D	IPX4D	IPX4D	IPX4D
Celková hmotnost	kg	42	42	42	45	45
Identifikační číslo CE		CE-0085BN0380				
Elektrická přípojka		230 V/50 Hz				

[1)] Vytápění/ohřev vody
[2)] Bez/s ohřívačem vody

Nástěnný kondenzační kotel CGB–35/50

Nástěnný kondenzační kotel CGB–35, CGB–50

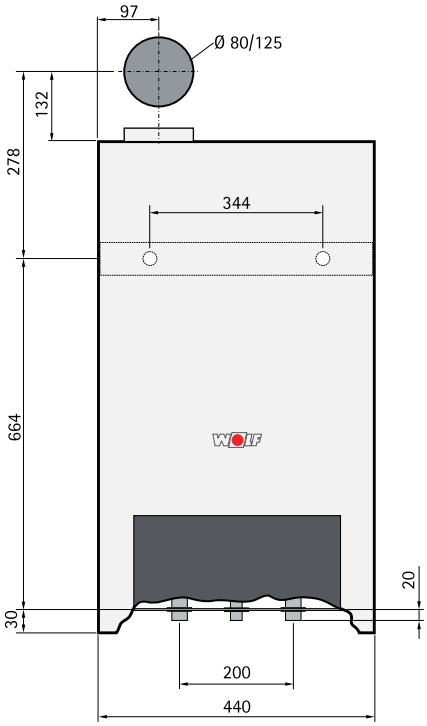

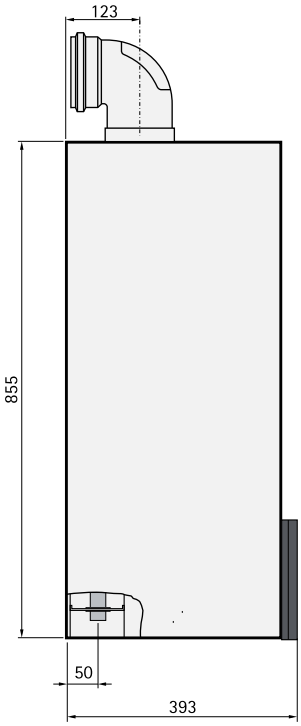

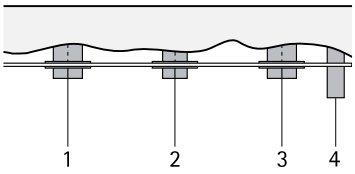

1 výstup otopné vody
2 přípojka plynu
3 vstup vratné vody
4 odvod kondenzátu

Nástěnný kondenzační kotel CGB–35/50

TYP	CGB	35	50
Jmenovitý topný výkon při 80/60°C	kW	32	46
Jmenovitý topný výkon při 50/30°C	kW	34,9	49,9
Jmenovitý topný výkon	kW	33,0	47,0
Min. topný výkon (modulovaný) pri 80/60°C	kW	8(8,5)*	11(11,7)*
Min. topný výkon (modulovaný) pri 50/30°C	kW	9(9,5)*	12,2(12,9)*
Min. topný příkon (modulovaný)	kW	8,5(9)*	11,7(12,4)*
Přípojka výstupu otopné vody – vnější závit	G	1¼"	1¼"
Přípojka vstupu vratné vody – vnější závit	G	1¼"	1¼"
Přípojka teplé vody / cirkulace	G	-	-
Přípojka studené vody	G	-	-
Přípojka plynu	R	¾"	¾"
Přípojka přívodu vzduchu/odvodu spalin	mm	80/125	80/125
Přívod a odvod vzduchu /spalin	Typ	B23, B33, C33, C33x, C43x, C53, C53x, C63, C63x, C83, C83x, C93x	
Kategorie plynu		II_{2ELL3P}	II_{2ELL3P}
Hodnoty pro přípojku plynu:			
zem. plyn E/H (Hi =9,5 kWh/m^3 = 34,2 MJ/m^3)	m³/h	3,47	4,94
zem. plyn LL (Hi =8,6 kWh/m^3 = 31,0 MJ/m^3)	m³/h	3,84	5,50
zkap. plyn (Hi =12,8 kWh/kg = 46,1 MJ/kg)	kg/h	2,57	3,66
Tlak plynu v přípojce: zemní plyn	mbar	20	20
zkapalněný plyn	mbar	50	50
Normovaný stupeň využití při 40/30°C (Hi/Hs)	%	109 / 98	110 / 99
Normovaný stupeň využití při 75/60°C (Hi/Hs)	%	108 / 97	107 / 96
Účinnost při jmen. výkonu při 80/60°C (Hi/Hs)	%	98 / 88	98 / 88
Účinnost při výkonu 30% a TR=30 °C (Hi/Hs)	%	109 / 98	109 / 98
Teplota výstupu otopné vody nastavená výrobcem	°C	75	75
Teplota výstupu otopné vody do cca	°C	90	90
Max. provozní tlak	bar	3,0	3,0
Disp. dopr. výška pro vytápění: čerp. modulované			
Průtok 1834 l/h (32 kW při Δt=20K)	mbar	175	210
Průtok 1977 l/h (46 kW při Δt=20K)	mbar	-	195
Úsporné čerpadlo			
průtok 1834 l/h (32 kW při Δt=20K)	mbar	250	250
průtok 1977 l/h (46 kW při Δt=20K)	mbar	-	235
Průtok teplé vody	l/min	-	-
Max. dovolený tlak	bar	-	-
Rozsah nastavení teploty vody	°C	-	-
Hmotnostní průtok spalin			
při Q_{max}	g/s	15	21,5
Teplota spalin 80/60-50/30	°C	68-45	80-50
Dispoz. tlak plynového ventilátoru spalov. vzduchu	Pa	115	145
Hmotnostní průtok spalin			
při Q_{min}	g/s	3,9	5,3
Teplota spalin 80/60-50/30	°C	60-35	60-38
Dispoziční tlak plynového ventilátoru	Pa	20	20
Druh a složení spalin		G_{52}	G_{52}
Třída NOx		5	5
Množství kondenzátu při 50/30°C	l/h	3,9	5,5
Hodnota pH kondenzátu		4	4
El. příkon	W	130	175
Druh ochrany	IP	IPX4D	IPX4D
Celková hmotnost	kg	45	45
Identifikační číslo CE		CE-0085BP5571	
Elektrická přípojka		230V / 50Hz	

[1)] Vytápění/ohřev vody

Nástěnný kondenzační kotel CGB–75/100

Nástěnný kondenzační kotel CGB–75, CGB–100

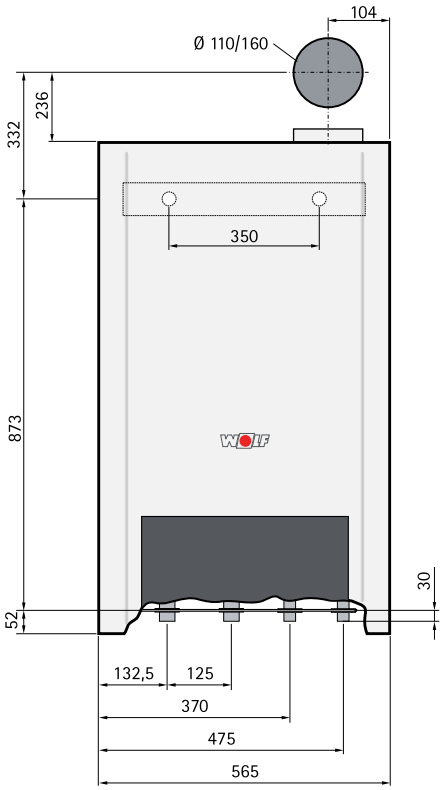

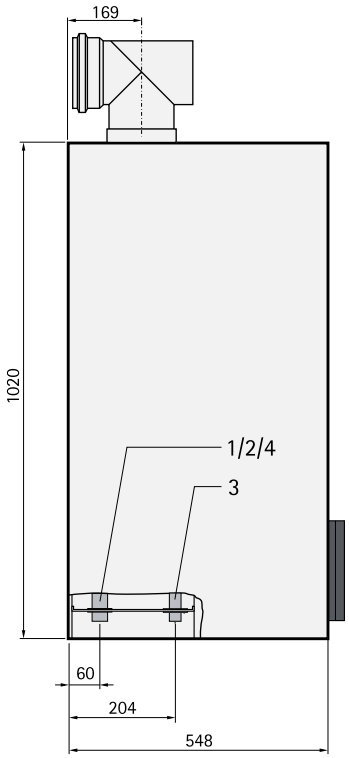

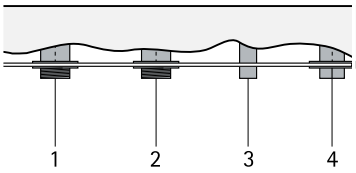

1 výstup otopné vody
2 vstup vratné vody
3 odvod kondenzátu
4 přípojka plynu

Nástěnný kondenzační kotel CGB–75/100

TYP	CGB	75	100
Jmenovitý topný výkon při 80/60°C	kW	70,1	91,9
Jmenovitý topný výkon při 50/30°C	kW	75,8	98,8
Jmenovitý topný výkon	kW	71,5	94
Min. topný výkon (modulovaný) při 80/60°C	kW	18,2	18,2
Min. topný výkon (modulovaný) při 50/30°C	kW	19,6	19,6
Min. topný příkon (modulovaný)	kW	18,5	18,5
Přípojka otopné vody - vnější závit	G	1½"	1½"
Přípojka vratné vody – vnější závit	G	1½"	1½"
Přípojka plynu	R	¾"	¾"
Přípojka přívodu vzduchu/odvodu spalin	mm	110/160	110/160
Přívod a odvod vzduchu/spalin	Typ	B23, B33, C33, C33x, C43x, C53, C53x, C63, C63x, C83, C83x, C93x	
Kategorie plynu		II_{2ELL3P}	II_{2ELL3P}
Hodnoty pro přípojku plynu:			
zem. plyn E/H (Hi =9,5 kWh/m^3 = 34,2 MJ/m^3)	m³/h	7,77	10,03
zem. plyn LL (Hi =8,6 kWh/m^3 = 31,0 MJ/m^3)	m³/h	8,6	11,11
zkap. plyn (Hi =12,8 kWh/kg = 46,1 MJ/kg)	kg/h	5,76	7,44
Tlak plynu v přípojce: zemní plyn	mbar	20	20
zkapalněný plyn	mbar	50	50
Normovaný stupeň využití při 40/30°C (Hi/Hs)	%	110 / 99	110 / 99
Normovaný stupeň využití při 75/60°C (Hi/Hs)	%	107 / 96	107 / 96
Účinnost při jmen. zatížení při 80/60°C (Hi/Hs)	%	98 / 88	97 / 88
Účinnost při výkonu 30% a TR=30 °C (Hi/Hs)	%	107 / 96	107 / 96
Max. teplota nastavená z výroby	°C	80	80
Max. nastavitelná teplota	°C	90	90
Max. dovolený tlak	bar	6,0	6,0
Disp. dopr. výška pro vyt.: čerpadlo modulované			
průtok 3000 l/h (70kW pri Δt=20K)	mbar	300	-
průtok 4000 l/h (92kW pri Δt=20K)	mbar	-	80
Hmotnostní průtok spalin			
při Q_{max}	g/s	33,7	43,5
Teplota spalin 80/60-50/30	°C	72-48	78-53
Dispoziční tlak ventilátoru	Pa	145	200
Hmotnostní průtok spalin			
při Q_{min}	g/s	8,9	8,9
Teplota spalin 80/60-50/30	°C	60-36	60-36
Dispoziční tlak ventilátoru	Pa	12	12
Druh a složení spalín		G_{52}	G_{52}
Třída NOx		5	5
Množství kondenzátu při 50/30°C	l/h	7,1	9,8
Hodnota pH kondenzátu		4	4
El. příkon	W	75	130
Druh ochrany	IP	IPX4D	IPX4D
Celková hmotnost	kg	93	93
Identifikační číslo CE		CE-0085BR0164	
Elektrická přípojka		230V / 50Hz	

Nástěnná kondenzační centrála s nabíjecím zásobníkem vody CGW

Nástěnná kondenzační centrála s nabíjecím zásobníkem vody CGW-20/120

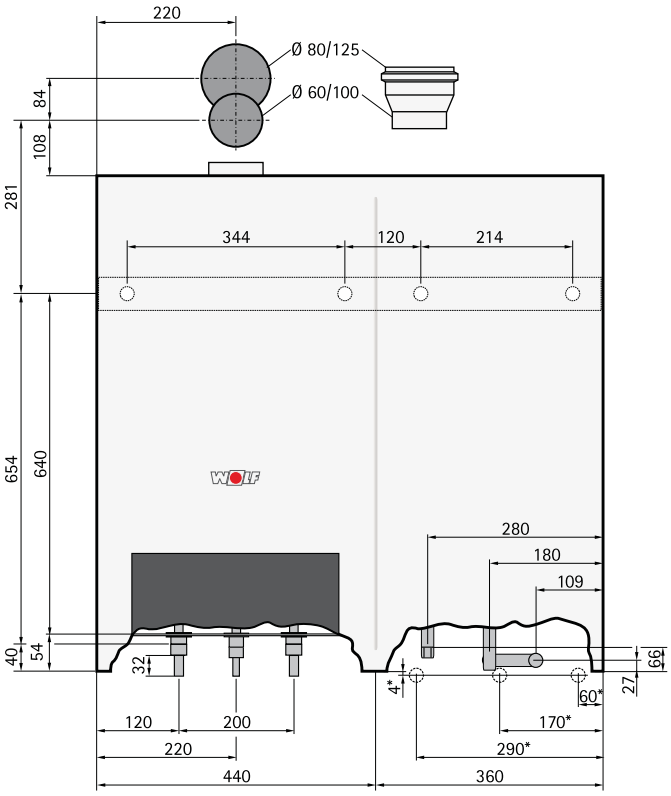

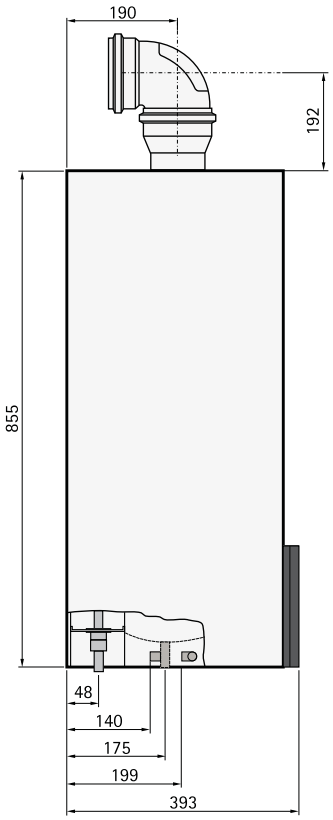

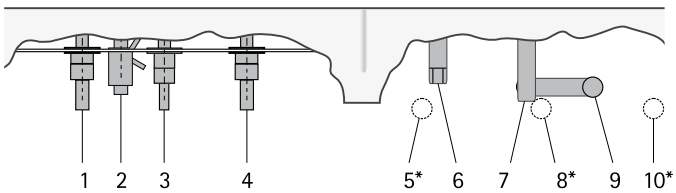

1 výstup otopné vody
2 odvod kondenzátu
3 přípojka plynu
4 vstup vratné vody
5 přípojka teplé vody*
6 přípojka teplé vody
7 přípojka studené vody
8 přípojka studené vody*
9 cirkulace
10 cirkulace*

* přípojka při instalaci pod omítku

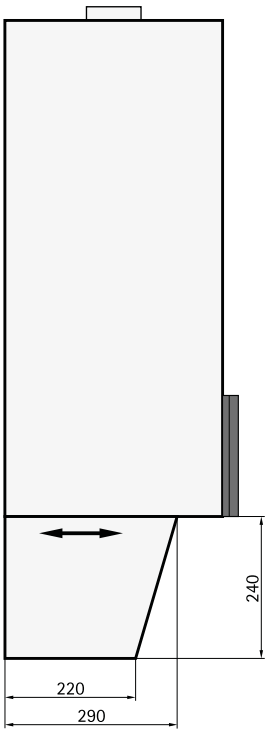

CGW s krytem přípojek
(příslušenství)

Nástěnná kondenzační centrála s nabíjecím zásobníkem vody CGW

TYP	CGW	11/100	20/120	24/140
Jmenovitý topný výkon při 80/60°C	kW	10,0/14,6[1)]	19,0/22,9[1)]	23,1/27,6[1)]
Jmenovitý topný výkon při 50/30°C	kW	10,9	20,5	24,8
Jmenovitý topný výkon	kW	10,3/15,0[1)]	19,5/23,5[1)]	23,8/28,5[1)]
Min. topný výkon (modulovaný) pri 80/60°C	kW	3,2	5,6	7,1
Min. topný výkon (modulovaný) pri 50/30°C	kW	3,6	6,1	7,8
Min. topný příkon (modulovaný)	kW	3,3	5,7	7,3
Přípojka otopné vody - vnější závit	G	3/4"	3/4"	3/4"
Přípojka vratné vody – vnější závit	G	3/4"	3/4"	3/4"
Přípojka teplé vody / cirkulace	G	3/4"	3/4"	3/4"
Přípojka studené vody	G	3/4"	3/4"	3/4"
Cirkulace	G	3/4"	3/4"	3/4"
Přípojka plynu	R	1/2"	1/2"	1/2"
Přípojka přívodu vzduchu/odvodu spalin	mm	60/100	60/100	60/100
Přívod a odvod vzduchu/spalin	Typ	B23, B33, C13x, C33x, C43x, C53, C53x, C63x, C83x, C93x		
Kategorie plynu		II_{2ELL}	$II_{2ELL3B/P}$	II_{2ELL3P}
Hodnoty pro přípojku plynu:				
zem. plyn E/H (Hi =9,5 kWh/m³ = 34,2 MJ/m³)	m³/h	1,08/1,58[1)]	2,05/2,47[1)]	2,50/3,00[1)]
zem. plyn LL (Hi =8,6 kWh/m³ = 31,0 MJ/m³)	m³/h	1,20/1,74[1)]	2,27/2,73[1)]	2,77/3,31[1)]
zkap. plyn (Hi =12,8 kWh/kg = 46,1 MJ/kg)	kg/h	-	1,52/1,84[1)]	1,86/2,23[1)]
Tlak plynu v přípojce: zemní plyn	mbar	20	20	20
zkapalněný plyn	mbar	-	50	50
Normovaný stupeň využití při 40/30°C (Hi/Hs)	%	110 / 99	109 / 98	109 / 98
Normovaný stupeň využití při 75/60°C (Hi/Hs)	%	107 / 96	107 / 96	106 / 96
Účinnost při jmen. výkonu při 80/60°C (Hi/Hs)	%	98 / 88	98 / 88	98 / 88
Účinnost při výkonu 30% a TR=30 °C (Hi/Hs)	%	108 / 97	107 / 97	107 / 97
Max. teplota nastavená z výroby	°C	75	75	75
Max. nastavitelná teplota	°C	90	90	90
Max. dovolený tlak	bar	3,0	3,0	3,0
Disp. dopr. výška: 3-st. čerpadlo stupně 3/2/1				
Průtok 570 l/h (10 kW při Δt=15K)	mbar	-	250/250/100	250/250/100
Průtok 860 l/h (15 kW při Δt=15K)	mbar	-	250/160/-	250/160/-
Průtok 1140 l/h (20 kW při Δt=15K)	mbar	-	140/-/-	140/-/-
Úsporné čerpadlo				
Průtok 475 l/h (11kW při Δt=20K)	mbar	220	250	250
Průtok 860 l/h (20kW při Δt=20K)	mbar	-	220	230
Vodní objem ve výměníku tepla	l	1,3	1,3	1,3
Jmenovitý/ekvivalentní objem zásobníku	l	50 / 100	50 / 120	50 / 140
Spec. průtok „D" podle DIN 625	l/min	14,7	17,9	20
Výkon přípravy teplé vody	l/h (kW)	360 (14,6)	563 (22,9)	681 (27,6)
Výkonové číslo	N_L	0,8	1,1	1,5
Výkon přípravy teplé vody	l/10min	115	150	171
Pohotovostní ztráta	kWh/24h	0,8	0,8	0,8
Max. dovolený tlak zásobníku	bar	10	10	10
Rozsah nastavení teploty vody	°C	15-65	15-65	15-65
Expanzní nádoba: celkový objem	l	12	12	12
Expanzní nádoba: tlak na straně plynu	bar	0,75	0,75	0,75
Teplota spalin 80/60-50/30	°C	75-45	75-45	85-45
Hmotnostní průtok spalin	g/s	4,7/6,8[1)]	8,9/10,7[1)]	10,8/13,0[1)]
Dopravní tlak ventilátoru	Pa	90	90	90
Druh a složení spalin		$G_{52}(II_5)$	$G_{52}(II_5)$	$G_{52}(II_5)$
Třída NOx		5	5	5
Množství kondenzátu při 50/30 °C	l/h	ca. 2,0	ca. 2,0	ca. 2,4
Hodnota pH kondenzátu		ca. 4,0	ca. 4,0	ca. 4,0
El. příkon	W	145	145	145
Druh ochrany	IP	IPX4D	IPX4D	IPX4D
Celková hmotnost	kg	70	70	70
Identifikační číslo CE		CE-0085BO0001		
Elektrická přípojka		230V / 50Hz		

[1)] Vytápění/ohřev vody

Stacionární kondenzační centrála s nabíjecím zásobníkem vody CGS

Stacionární kondenzační centrála s nabíjecím zásobníkem vody CGS-20/160, CGS–24/200

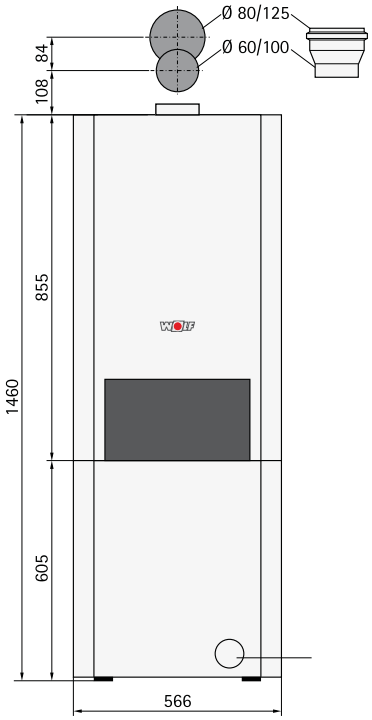

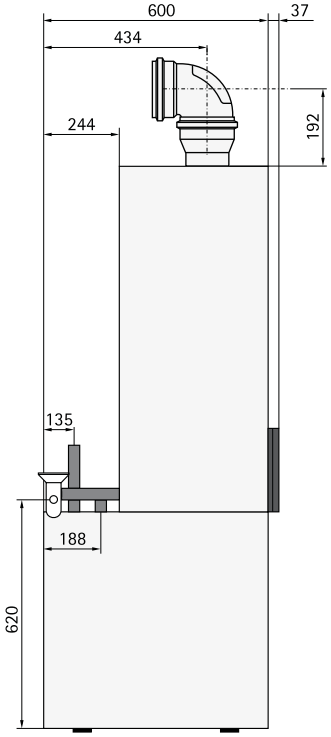

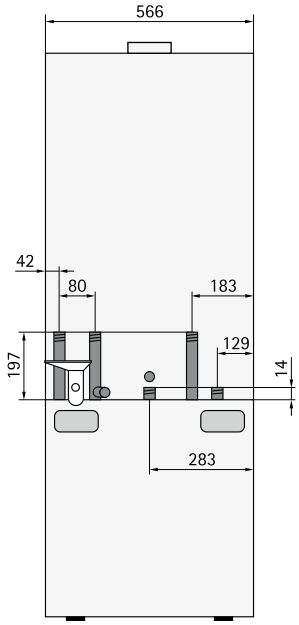

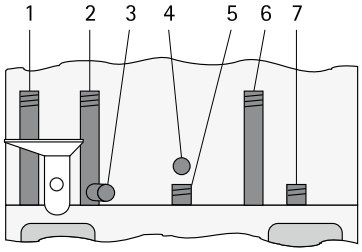

1 připojení studené vody
2 vstup vratné vody
3 napouštěcí a vypouštěcí kohout
4 přípojka plynu
5 připojení teplé vody
6 výstup otopné vody
7 cirkulace

připojovací konzola

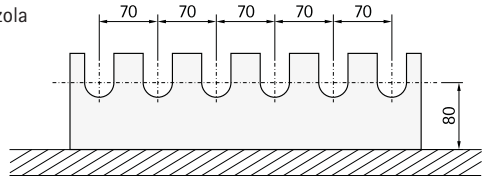

Stacionární kondenzační centrála s nabíjecím zásobníkem vody CGS

TYP	CGS	20/160	24/200
Jmenovitý topný výkon při 80/60°C	kW	19,0/22,9[1)]	23,1/27,6[1)]
Jmenovitý topný výkon při 50/30°C	kW	20,5	24,8
Jmenovitý topný výkon	kW	19,5/23,5[1)]	23,8/28,5[1)]
Min. topný výkon (modulovaný) při 80/60°C	kW	5,6	7,1
Min. topný výkon (modulovaný) při 50/30°C	kW	6,1	7,8
Min. topný příkon (modulovaný)	kW	5,7	7,3
Přípojka otopné vody - vnější závit	G	3/4"	3/4"
Přípojka vratné vody – vnější závit	G	3/4"	3/4"
Přípojka teplé vody / cirkulace	G	3/4"	3/4"
Přípojka studené vody	G	3/4"	3/4"
Přípojka plynu	R	1/2"	1/2"
Přípojka přívodu vzduchu/odvodu spalin	mm	60/100	60/100
Přívod a odvod vzduchu /spalin	Typ	B23, B33, C13x, C33x, C43x, C53, C53x, C63x, C83x, C93x	
Kategorie plynu		$II_{2ELL3B/P}$	II_{2ELL3P}
Hodnoty pro přípojku plynu:			
zem. plyn E/H (Hi =9,5 kWh/m^3 = 34,2 MJ/m^3)	m^3/h	2,05/2,47[1)]	2,50/3,00[1)]
zem. plyn LL (Hi =8,6 kWh/m^3 = 31,0 MJ/m^3)	m^3/h	2,27/2,73[1)]	2,77/3,31[1)]
zkap. plyn (Hi =12,8 kWh/kg = 46,1 MJ/kg)	kg/h	1,52/1,84[1)]	1,86/2,23[1)]
Tlak plynu v přípojce: zemní plyn	mbar	20	20
zkapalněný plyn	mbar	50	50
Normovaný stupeň využití při 40/30°C (Hi/Hs)	%	109 / 98	109 / 98
Normovaný stupeň využití při 75/60°C (Hi/Hs)	%	107 / 96	106 / 96
Účinnost při jmen. výkonu při 80/60°C (Hi/Hs)	%	98 / 88	98 / 88
Účinnost při výkonu 30% a TR=30 °C (Hi/Hs)	%	107 / 97	107 / 97
Max. teplota nastavený z výroby	°C	75	75
Max. nastavitelná teplota	°C	90	90
Max. dovolený tlak	bar	3,0	3,0
Disp. dopr. výška pro vyt.: 3-st. čerpadlo stupně 3/2/1			
průtok 570 l/h (10kW při Δt=15K)	mbar	250/250/100	250/250/100
průtok 860 l/h (15kW při Δt=15K)	mbar	250/160/-	250/160/-
průtok 1140 l/h (20kW při Δt=15K)	mbar	140/-/-	140/-/-
úsporné čerpadlo			
průtok 475 l/h (11kW při Δt=20K)	mbar	250	250
průtok 860 l/h (20kW při Δt=20K)	mbar	220	230
Vodní objem výměníku tepla	l	1,3	1,3
Jmenovitý/ekvivalentní objem zásobníku vody	l	90 / 160	90 / 200
Specifický průtok „D" podle DIN 625	l/min	23,2	25,2
Výkon přípravy teplé vody	l/h (kW)	563 (22,9)	681 (27,6)
Výkonové číslo	N_L	2,1	2,5
Výkon přípravy teplé vody	l/10min	199	216
Pohotovostní ztráta	kWh/24h	1,1	1,1
Max. dovolený tlak zásobníku	bar	10	10
Rozsah nastavení teploty vody	°C	15-65	15-65
Expanzní nádoba: celkový objem	l	12	12
Expanzní nádoba: tlak na straně plynu	bar	0,75	0,75
Teplota spalin 80/60-50/30	°C	75-45	85-45
Hmotnostní průtok spalin	g/s	8,9/10,7[1)]	10,8/13,0[1)]
Dispoziční tlak ventilátoru spalovacího vzduchu	Pa	90	90
Druh a složení spalin		$G_{52}(II_5)$	$G_{52}(II_5)$
Třída NOx		5	5
Množství kondenzátu při 50/30°C	l/h	ca. 2,0	ca. 2,4
Hodnota pH kondenzátu		ca. 4,0	ca. 4,0
El. příkon	W	145	145
Druh ochrany	IP	IPX4D	IPX4D
Celková hmotnost	kg	99	99
Identifikační číslo CE		CE-0085BO0001	
Elektrická přípojka		230V / 50Hz	

[1)] Vytápění/ohřev vody

Solární kotlová sestava CSZ

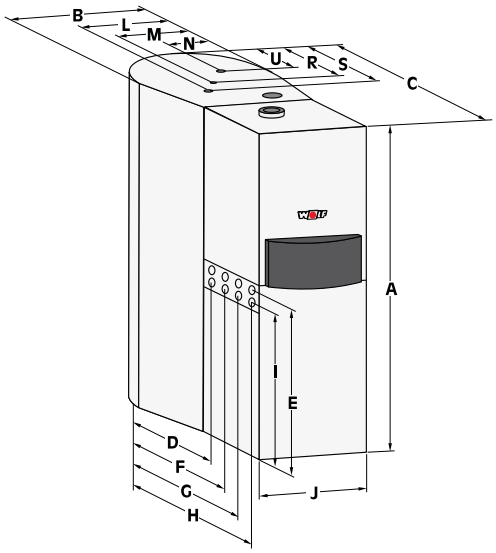

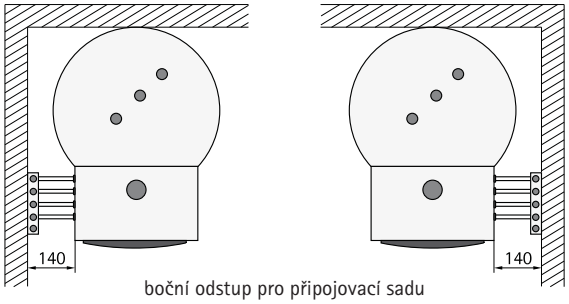

boční odstup pro připojovací sadu
obj. č. 77 01 126 a 77 01 136

TYP	CSZ	11/300	20/300	24/300
Výška*	A mm	1850	1850	1850
Celková šířka	B mm	600	600	600
Celková délka	C mm	1013	1013	1013
Připojovací strana vlevo				
Výstup otopné vody	D / E mm	668 / 954	668 / 954	668 / 954
Vstup vratné vody	F / E mm	748 / 954	748 / 954	748 / 954
Výstup vody na sol. soustavě	G / E mm	828 / 954	828 / 954	828 / 954
Vstup vrat. vody na sol. soustavě	H / E mm	908 / 954	908 / 954	908 / 954
Přípojka plynu	H / I mm	908 / 889	908 / 889	908 / 889
Připojovací strana vpravo				
Výstup otopné vody	F / E mm	748 / 954	748 / 954	748 / 954
Vstup vratné vody	D / E mm	668 / 954	668 / 954	668 / 954
Výstup vody na sol. soustavě	H / E mm	908 / 954	908 / 954	908 / 954
Vstup vrat. vody na sol. soustavě	G / E mm	828 / 954	828 / 954	828 / 954
Přípojka plynu	H / I mm	908 / 889	908 / 889	908 / 889
Šířka kondenzačního kotle	J mm	440	440	440
Cirkulace	S / L mm	370 / 370	370 / 370	370 / 370
Ohřátá voda	R / M mm	300 / 300	300 / 300	300 / 300
Studená voda	U / N mm	230 / 230	230 / 230	230 / 230
Výstup otop. vody–vnější průměr	G	3/4"	3/4"	3/4"
Vstup vratné vody–vnější průměr	G	3/4"	3/4"	3/4"
Výstup vody na sol. soustavě–vnější průměr	G	3/4"	3/4"	3/4"
Přípojka studené vody	G	3/4"	3/4"	3/4"
Přípojka plynu	R	1/2"	1/2"	1/2"
Přípojka vzduch/spaliny	mm	60/100	60/100	60/100

Solární kotlová sestava CSZ

TYP	CSZ	11/300	20/300	24/300
Jmenovitý topný výkon při 80/60°C	kW	10,0/14,6[1)]	19,0/22,9[1)]	23,1/27,6[1)]
Jmenovitý topný výkon při 50/30°C	kW	10,9	20,5	24,8
Jmenovitý topný výkon	kW	10,3/15,0[1)]	19,5/25,5[1)]	23,8/28,5[1)]
Min. topný výkon (modulovaný) při 80/60°C	kW	3,2	5,6	7,1
Min. topný výkon (modulovaný) při 50/30°C	kW	3,6	6,1	7,8
Min. topný příkon (modulovaný)	kW	3,3	5,7	7,3
Kategorie plynu		I_{2ELL}	$II_{2ELL3B/P}$	II_{2ELL3P}
Hodnoty pro přípojku plynu:				
zem. plyn E/H (Hi =9,5 kWh/m³ = 34,2 MJ/m³)	m³/h	1,08/1,58[1)]	2,05/2,47[1)]	2,50/3,00[1)]
zem. plyn LL (Hi =8,6 kWh/m³ = 31,0 MJ/m³)	m³/h	1,20/1,74[1)]	2,27/2,73[1)]	2,77/3,31[1)]
zkap. plyn (Hi =12,8 kWh/kg = 46,1 MJ/kg)	kg/h	-	1,52/1,84[1)]	1,86/2,23[1)]
Tlak plynu v přípojce: zemní plyn	mbar	20	20	20
zkapalněný plyn	mbar	-	50	50
Normovaný stupeň využití při 40/30°C (Hi/Hs)	%	110/99	109/98	109/98
Normovaný stupeň využití při 75/60°C (Hi/Hs)	%	107/96	107/96	106/96
Účinnost při jmen. výkonu při 80/60°C (Hi/Hs)	%	98/88	98/88	98/88
Účinnost při výkonu 30% a TR=30 °C (Hi/Hs)	%	108/97	107/97	107/97
Max. teplota nastavená z výroby	°C	75	75	75
Max. nastavitelná teplota	°C	90	90	90
Max. dovolený tlak	bar	3,0	3,0	3,0
Dispoz. dopr. výška pro vyt.: úsporné čerpadlo				
průtok 475 l/h (11 kW při Δt=20K)	mbar	200	220	220
průtok 860 l/h (20 kW při Δt=20K)	mbar	-	175	185
Vodní objem výměníku tepla	l	1,3	1,3	1,3
Expanzní nádoba: celkový objem vytápění/solár	l	12 / 25	12 / 25	12 / 25
Expanzní nádoba: tlak od výrobce vytápění/solár	bar	0,75 / 2,5	0,75 / 2,5	0,75 / 2,5
Přípustné teploty čidel	°C	95	95	95
Hmotnostní průtok spalin při Q_{max}	g/s	4,7/6,8[1)]	8,9/10,7[1)]	10,8/13,0[1)]
Hmotnostní průtok spalin při Q_{min}	g/s	1,45	2,62	2,7
Teplota spalin 80/60-50/30 při Q_{max}	°C	75-45	75-45	85-45
Teplota spalin 80/60-50/30 při Q_{min}	°C	45-26	36-27	43-41
Dispoziční tlak ventilátoru při Q_{max}	Pa	90	90	90
Dispoziční tlak ventilátoru při Q_{min}	Pa	12	12	12
Druh a složení spalin		G52	G52	G52
Třída NOx		5	5	5
Množství kondenzátu při 50/30°C	l/h	ca. 1,2	ca. 2,0	ca. 2,0
Hodnota pH kondenzátu		ca. 4,0	ca. 4,0	ca. 4,0
Identifikační číslo CE		CE-0085BN0380		
Objem zásobníku	l	310	310	310
Výkonové číslo	N_{L60}	1,5	2,3	2,3
Primár – otopná voda	bar / °C	10 / 110	10 / 110	10 / 110
Sekundár – teplá voda	bar / °C	10 / 95	10 / 95	10 / 95
Teplosměnná plocha (vytápění)	m²	1,05	1,05	1,05
Teplosměnná plocha (solár)	m²	1,37	1,37	1,37
Objem otopné vložky (vytápění)	l	7,4	7,4	7,4
Objem otopné vložky (solár)	l	10,2	10,2	10,2
Zásobník solární kapaliny	l	10	10	10
Hmotnost plyn. kondenzačního kotle s vodou	kg	42	42	42
Celková hmotnost ohřívače vody (prázdný)	kg	125	125	125
Hmotnost kond. kotle naplněného vodou při umístění	kg	590	590	590
Elektrické krytí	W	110	110	110
Druh ochrany	IP	30	30	30
Namontovaná pojistka (pomalá)	A	3,15	3,15	3,15
Elektrická přípojka		230V / 50Hz		

[1)] Vytápění/ohřev vody

Stacionární kondenzační kotel MGK

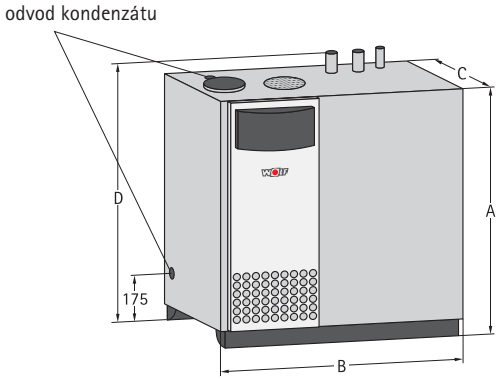

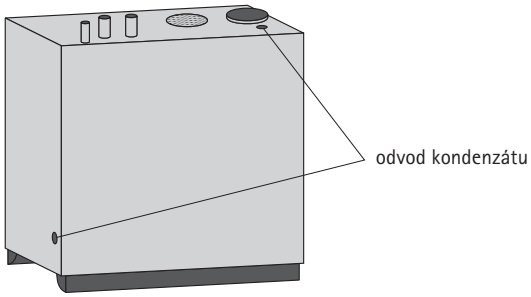

Přípojky

MGK-130

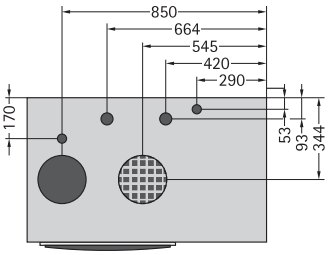

MGK-170/210/250/300

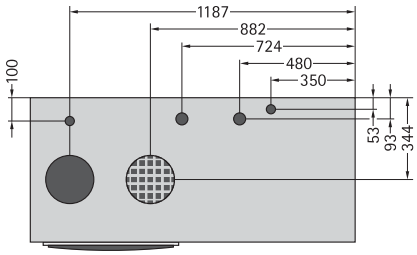

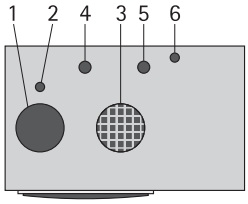

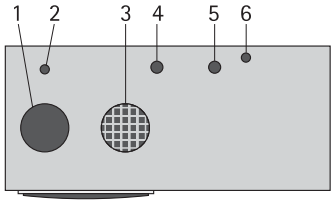

1 připojení odvodu spalin
2 odvod kondenzátu
3 otvor přívodu vzduchu
4 výstup otopné vody
5 vstup vratné vody
6 přípojka plynu

Stacionární kondenzační kotel MGK

TYP	MGK	130	170	210	250	300
Jmenovitý topný výkon při 80/60°C	kW	117	156	194	233	275
Jmenovitý topný výkon při 50/30°C	kW	126	167	208	250	294
Jmenovitý topný výkon	kW	120	160	200	240	280
Min. topný výkon (modulovaný) při 80/60°C	kW	23	27	34	39	45
Min. topný výkon (modulovaný) při 50/30°C	kW	24	30	37	44	49
Min. topný příkon (modulovaný)	kW	23	28	35	41	46
Rozsah modulace (v příkonu)	%	19-100	17-100	17-100	17-100	17-100
Výška kotle	A mm	1300	1300	1300	1300	1300
Šířka	B mm	995	1355	1355	1355	1355
Hloubka	C mm	600	600	600	600	600
Celková výška	D mm	1440	1440	1440	1440	1440
Průměr odvodu spalin	mm	160	160	160	160	200
Přívod vzduchu ke spalování	mm	160	160	160	160	160
Vnější průměr výstup otopné vody	G	1 1/2"	2"	2"	2"	2"
Vnější průměr vstup vratné vody	G	1 1/2"	2"	2"	2"	2"
Přípojka plynu	R	1"	1 1/2"	1 1/2"	1 1/2"	1 1/2"
Přívod vzduchu a odvod spalin	Typ	B23, B33, C33, C43, C53, C63, C83	B23, B33, C33, C43, C53, C63, C83	B23, B33, C33, C43, C53, C63, C83	B23, B33, C33, C43, C53, C63, C83	B23, B33, C33, C43, C53, C63, C83
Kategorie plynu		II_{2ELL3P}	II_{2ELL3P}	II_{2ELL3P}	II_{2ELL3P}	II_{2ELL3P}
Hodnoty pro přípojku plynu:						
zem. plyn E/H (Hi = 9,5 kWh/m^3 = 34,2 MJ/m^3)		13,1	16,8	21	25,2	29,4
zem. plyn LL (Hi = 8,6 kWh/m^3 = 31,0 MJ/m^3)		14,6	18,6	23,3	27,9	32,6
zkap. plyn (Hi = 12,8 kWh/kg = 46,1 MJ/kg)	kg/h	9,7	12,5	15,6	18,7	21,8
Tlak plynu v přípojce: zemní plyn	mbar	20	20	20	20	20
zkapalněný plyn	mbar	50	50	50	50	50
Normovaný stupeň využití při 40/30 °C (Hi/Hs)	%	110 / 99	110 / 99	110 / 99	110 / 99	110 / 99
Normovaný stupeň využití při 75/60 °C (Hi/Hs)	%	107 / 96	107 / 96	107 / 96	107 / 97	107 / 97
Účinnost při jmen. výkonu při 80/60 °C (Hi/Hs)	%	99 / 89	99 / 89	99 / 89	99 / 89	99 / 89
Účinnost při výkonu 30 % a TR=30 °C (Hi/Hs)	%	109 / 98	109 / 98	109 / 98	109 / 98	109 / 98
Vodní objem výměníku tepla	l	12	15,4	16	20	22
Tlaková ztráta (při Δt=20K)	mbar	95	100	115	135	160
Max. dovolený provozní tlak	bar	6	6	6	6	6
Max. dovolená výstupní teplota otopné vody	°C	90	90	90	90	90
Dispoziční tlak ventilátoru	Pa	200	150	150	150	150
Teplota spalin 80/60-50/30 při Qmax	°C	65-45	65-45	65-45	65-45	65-45
Teplota spalin 80/60-50/30 při Qmin	°C	55-35	55-35	55-35	55-35	55-35
Průtok spalin při max. výkonu	g/s	56,7	72,6	90,8	108,9	127,1
Množství kondenzátu při 40/30°C	l/h	12	16	20	24	28
Hodnota pH kondenzátu		ca. 4,0	ca. 4,0	ca. 4,0	ca. 4,0	ca. 4,0
El. příkon	W	30-200	45-280	45-280	45-280	45-280
Celková hmotnost	kg	195	250	271	292	313
Druh ochrany	IP	IP40D	IP40D	IP40D	IP40D	IP40D
Elektrická přípojka		230V / 50Hz				
Identifikační číslo CE		CE-0085BR0117	CE-0063BQ3805			

Stacionární kondenzační kotel MGK–2

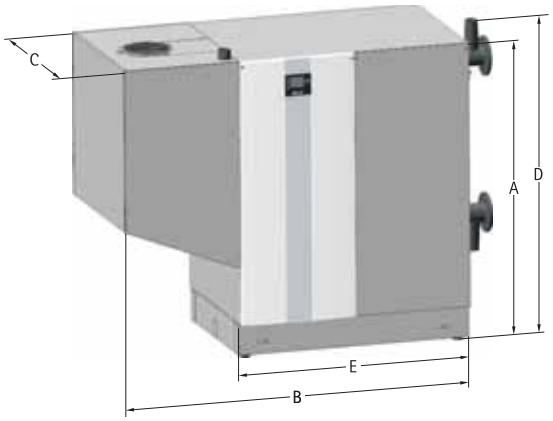

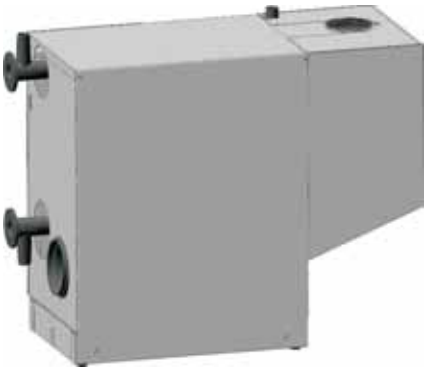

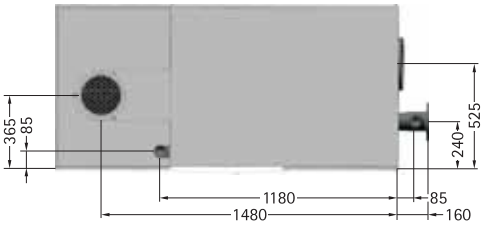

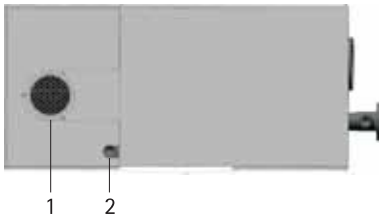

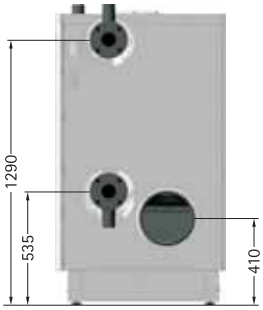

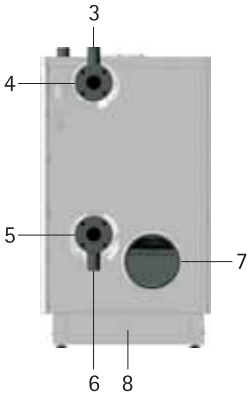

1 otvor přívodu vzduchu
2 přípojka plynu
3 hrdlo pro pojistnou armaturu
4 výstup otopné vody
5 vstup vratné vody
6 hrdlo pro plnicí a vypouštěcí armaturu
7 připojení odvodu spalin
8 odvod kondenzátu

Stacionární kondenzační kotel MGK–2

TYP	MGK-2	390	470	550	630
Jmenovitý topný výkon při 80/60°C	kW	366,7	434,7	511,6	584,4
Jmenovitý topný výkon při 50/30°C	kW	392,0	467,1	549,3	626,6
Jmenovitý topný výkon	kW	371,2	443,6	521,0	593,9
Min. topný výkon (modulovaný) při 80/60°C	kW	58,5	70,7	84,5	96,7
Min. topný výkon (modulovaný) při 50/30°C	kW	64,2	78,7	94,0	106,8
Min. topný příkon (modulovaný)	kW	59,5	73,2	86,8	98,5
Rozsah modulace (v příkonu)	%	17-100	17-100	17-100	17-100
Výška kotle	A mm	1420	1420	1420	1420
Šířka	B mm	1700	1700	1700	1700
Hloubka	C mm	850 / 790	850 / 790	850 / 790	850 / 790
Celková výška	D mm	1460	1460	1460	1460
Šířka při rozdělení	E mm	1295	1295	1295	1295
Průměr odvodu spalin	mm	250	250	250	250
Průměr přívodu vzduchu	mm	200	200	200	200
Vnější průměr výstup otopné vody	DN [1]	80	80	80	80
Vnější průmer vstup vratné vody	DN [1]	80	80	80	80
Přípojka plynu	R	2"	2"	2"	2"
Přívod vzduchu a odvod spalin	Typ	B23, B23P, C33, C43, C53, C63, C83, C93	B23, B23P, C33, C43, C53, C63, C83, C93	B23, B23P, C33, C43, C53, C63, C83, C93	B23, B23P, C33, C43, C53, C63, C83, C93
Kategorie plynu		I_{2ELL}	I_{2ELL}	I_{2ELL}	I_{2ELL}
Hodnoty pro přípojku plynu: zem. plyn E/H (Hi =9,5 kWh/m^3 = 34,2 MJ/m^3)		39,1	46,7	54,8	62,5
zem. plyn LL (Hi =8,6 kWh/m^3 = 31,0 MJ/m^3)		43,2	51,6	60,6	69,1
Tlak plynu v přípojce: zemní plyn	mbar	20	20	20	20
Normovaný stupeň využití při 40/30°C (Hi/Hs)	%	110 / 99	110 / 99	110 / 99	110 / 99
Normovaný stupeň využití při 75/60°C (Hi/Hs)	%	106 / 95	106 / 95	106 / 95	106 / 95
Účinnost při jmen. výkonu při 80/60°C (Hi/Hs)	%	99 / 89	98 / 88	98 / 88	98 / 88
Účinnost při výkonu 30% a TR=30 °C (Hi/Hs)	%	108 / 98	109 / 99	109 / 99	108 / 98
Vodní objem výměníku tepla	l	50	56	62	68
Tlaková ztráta (při Δt=20K)	mbar	120	113	126	118
Max. dovolený provozní tlak	bar	6	6	6	6
Max. dovolená výstupní teplota otopné vody	°C	85	85	85	85
Dispoziční tlak ventilátoru	Pa	150	150	150	150
Teplota spalin 80/60-50/30 při Qmax	°C	65-35	65-35	65-35	65-35
Teplota spalin 80/60-50/30 při Qmin	°C	60-30	60-30	60-30	60-30
Průtok spalin při max. výkonu	g/s	156,3	185,2	225,3	247,4
Průtok kondenzátu při 40/30°C	l/h	39	46	52	59
Hodnota pH kondenzátu		ca. 4,0	ca. 4,0	ca. 4,0	ca. 4,0
Celková hmotnost bez náplně	kg	390	420	450	480
Druh ochrany	IP	IP20	IP20	IP20	IP20
Jištění elektrické přípojky		1~ NPE / 230VAC / 50Hz / 10A/B alternat.: 3~ PE / 400VAC / 50Hz / 10A/B			
Jištění čerpadla topného okruhu/jištění centrálního čerpadla topného okruhu		1~ NPE / 230VAC / 50Hz / 4A alternat.: 3~ PE / 400VAC / 50Hz / 4A			
Elektrický příkon (částečný/plný výkon)		42 - 410	45 - 490	48 - 580	50 - 660
Elektrický příkon v pohotovostním režimu		11	11	11	11
Identifikační číslo CE		CE-0085CN0326			

[1] PN 6

Nástěnný plynový kotel CGG–2
CGG–1K

Nástěnný plynový kotel CGG–2–18 / CGG–2–24
Nástěnný plynový kotel s průtokovým ohřevem vody CGG–1K–24, CGG–1K–28

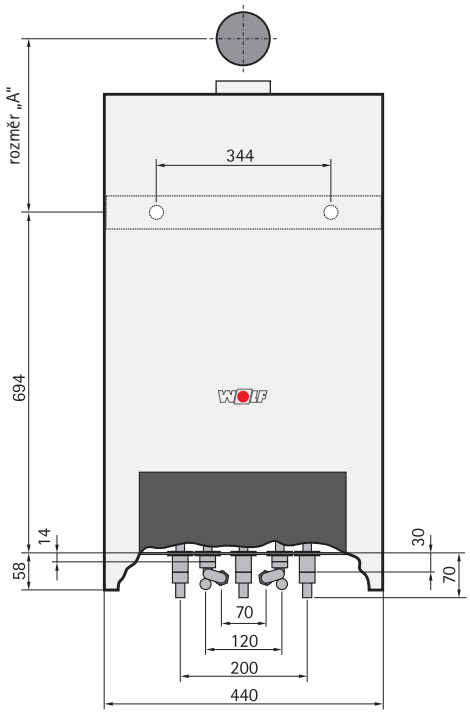

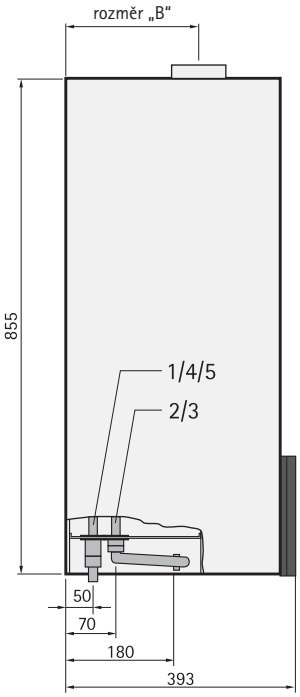

Plynový kotel	rozměr „A"	rozměr „B"
CGG–2–18	258 mm	190 mm
CGG–2–24	258 mm	190 mm
CGG–1K–24	258 mm	190 mm
CGG–1K–28	258 mm	190 mm

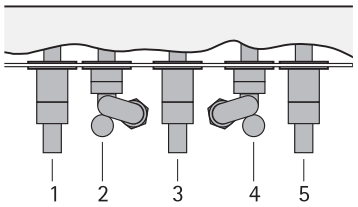

	Kombinovaný kotel	Kotel pro vytápění
1	výstup otopné vody	výstup otopné vody
2	přípojka teplé vody	přívod ohřívače vody
3	přípojka plynu	přípojka plynu
4	přípojka studené vody	vstup vrat. vody ohř. vody
5	vstup vratné vody	vstup vratné vody

Nástěnný plynový kotel CGG–2
CGG–1K

TYP		CGG-2-18	CGG-2-24	CGG–1K–24	CGG–1K–28
Jmenovitý topný výkon	kW	8-18	10,9-24	24	28
Jmenovitý topný příkon	kW	8,5-19,7	11,7-26,5	26,7	31,1
Přípojka otopné vody - vnější závit	G	3/4"	3/4"	3/4"	3/4"
Přípojka vratné vody – vnější závit	G	3/4"	3/4"	3/4"	3/4"
Přípojka teplé vody	G	3/4"	3/4"	3/4"	3/4"
Přípojka studené vody	G	3/4"	3/4"	3/4"	3/4"
Přípojka plynu	G	3/4"	3/4"	3/4"	3/4"
Přípojka přívodu vzduchu/odvodu spalin	mm	60/100	60/100	60/100	60/100
Přívod a odvod vzduchu /spalin	Typ	B32, C12x, C32x, C42x, C52, C82			
Kategorie plynu		II_{2ELL3P}	II_{2ELL3P}	II_{2ELL3P}	II_{2ELL3P}
Hodnoty pro přípojku plynu:					
zem. plyn E/H (Hi =9,5 kWh/m^3 = 34,0 MJ/m^3)		2,1	2,8	2,1	2,8
zem. plyn LL (Hi =8,1 kWh/m^3 = 31,0 MJ/m^3)		2,3	3,1	2,3	3,1
zkap. plyn P (Hi =12,9 kWh/kg = 46,3 MJ/kg)	kg/h	1,5	2,1	1,5	2,1
zkap. plyn B (Hi =12,7 kWh/kg = 4536 MJ/kg)	kg/h	1,5	2,1	1,5	2,1
Tlak plynu v přípojce: zemní plyn	mbar	20	20	20	20
zkapalněný plyn	mbar	50	50	30	30
Normovaný stupeň využití při 75/60°C (Hi/Hs)	%	>94 / 85	>94 / 85	-	-
Disp. dopr. výška pro vyt.: 3-st. čerp. stupně 3/2/1					
průtok 430 l/h (10kW při Δt=20K)	mbar	250/250/250	250/250/250	-	-
průtok 770 l/h (18kW při Δt=20K)	mbar	250/250/180	250/250/160	-	-
průtok 1030 l/h (24kW při Δt=20K)	mbar	-/-/-	250/210/-	-	-
Průtok teplé vody	l/min	-	-	2,7-5,8	2,7-7,7
Max. dovolený tlak	bar	3,0	3,0	3,0	3,0
Rozsah nastavení teploty vody	°C	-	-	55	55
Expanzní nádoba: celkový objem	l	10	10	8	8
Expanzní nádoba: tlak plynu	bar	0,75	0,75	0,75	0,75
Teplota spalin	°C	100 / 160	100 / 165	100 / 160	100 / 165
Hmotnostní průtok spalin	g/s	6,8 / 8,5	10,0 / 13,2	6,8 / 8,5	10,0 / 13,2
Druh a složení spalin		G01 (früher II_1)			
Třída NOx		5	5	3	3
Elektrický příkon (standby/max.)	W	6 / 120	6 / 120	6 / 120	6 / 120
Druh ochrany	IP	IPX4D	IPX4D	IPX4D	IPX4D
Celková hmotnost	kg	42	43,5	40	42
Identifikační číslo CE		CE–0085BR0377			
Elektrická přípojka		230V / 50Hz			

Plynový kotel NG–31E

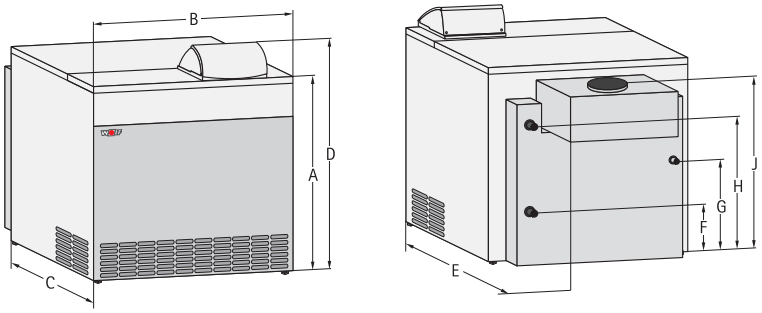

TYP	NG-31E	70	90	110
Výkon 1. hořákového stupně [1]	kW	40,2	50,5	59,9
Příkon 1. hořákového stupně [1]	kW	42,5	53,5	63,3
Výkon 1. a 2. hořákového stupně [1]	kW	70,0	90,0	110,0
Příkon 1. a 2. hořákového stupně [1]	kW	75,6	97,0	117,9
Výška kotle/bez opláštění	A mm	970/650	970/650	970/650
Šířka kotle/bez opláštění	B mm	1025/880	1195/1050	1365/1220
Hloubka kotle/bez opláštění	C mm	750/740	750/740	750/740
Celková výška s regulací	D mm	1145	1145	1145
Hloubka s pojistkou	E mm	1030	1030	1030
Vstup vratné vody	F mm	220	220	220
Přípojka plynu	G mm	550	550	550
Výstup otopné vody	H mm	605	605	605
Pojistka	J mm	870	870	870
Průměr hrdla spalinovodu	mm	200	225	250
Doporučený rozměr základu kotle	mm	1300 x 850*	1300 x 850*	1500 x 950*
Hrdlo vratné vody	R	1½"	1½"	1½"
Připojení plynu	Rp	1"	1"	1"
Hrdlo otopné vody	R	1½"	1½"	1½"
Počet článků		9	11	13
Vodní objem kotle	l	37	45	53
Hydraulický odpor kotle při teplotním spádu 20 K	mbar	8	12	18
Dovolený provozní tlak	bar	4	4	4
Dovolená provozní teplota [2]	°C	120	120	120
Pohotovostní ztráta	%	1,5	1,4	1,3
Nutný komínový tah	Pa	3	3	3
Připojovací tlak plynu (zem. plyn E a zem. plyn EE)	mbar	20	20	20
Připojovací tlak plynu (zkap. plyn propan a butan)	mbar	50	50	50
Teplota spalin [3]	°C	63/93	64/97	67/97
Průtok spalin [3]	g/s	43/53	58/72	69/88
Hmotn. průtok spalin pro zemní plyn H při CO_2 [3]	%	3,9/5,8	3,6/5,4	3,6/5,4
Hmotnost kotle	kg	318	381	444
Elektrická přípojka		230V/50Hz/10A		
Identifikační číslo CE		CE-0085AS0012		

[1] Uvedené hodnoty jsou pro použití kapalného plynu butan. V případě, že se použije čistý propan, jsou hodnoty o 12 % nižší.
[2] Havarijní termostat přestavitelný: 100 – 120 °C.
[3] Hodnoty pro min. výkon 1. hořákového stupně/max. výkon 1. + 2. hořákového stupně.

Výška nožek 20 mm +- 10 mm

Ocelový přetlakový kotel MKS

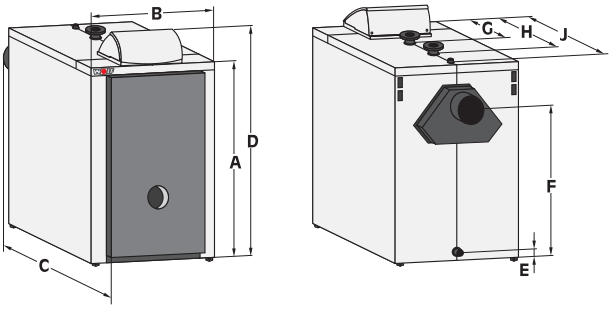

TYP	MKS	85	100	140	190	250	340	420	500
Výkonový rozsah MKS	kW	70 – 100	85 – 120	110 – 160	160 – 230	200 – 300	280 – 380	360 – 460	420 – 550
Doporučený výkonový rozsah MKS	kW	70 – 85	85 – 100	110 – 140	160 – 190	200 – 250	280 – 340	360 – 420	420 – 500
Výška kotle/bez opláštění	A mm	1180/1155	1180/1155	1180/1155	1346/1320	1346/1320	1526/1500	1526/1500	1526/1500
Šířka kotle/bez opláštění	B mm	794/600	794/600	794/600	974/780	974/780	1034/840	1034/840	1034/840
Délka	C mm	1410	1410	1760	1948	1948	2065	2065	2065
Celková výška s regulací	D mm	1360	1360	1360	1525	1525	1703	1703	1703
Hrdlo napouštění/vypouštění	E mm	203	203	203	172	172	178	178	178
Přípojka spalinovodu	F mm	922	922	922	1048	1048	1177	1177	1177
Vstup vratné vody	G mm	324	324	324	367	367	430	430	430
Výstup otopné vody	H mm	724	724	1074	1117	1117	1184	1184	1184
Hrdlo připojení pojistné skupiny/pojist. ventilu	J mm	874	874	1224	1407	1407	1474	1474	1474
Průměr hrdla spalinovodu	mm	178	178	195	195	195	250	250	300
Doporučený rozměr základu kotle	mm	1500 x 950	1500 x 950	2000 x 800*	2000 x 1000*	2000 x 1000*	2200 x 1200*	2200 x 1200*	2200 x 1200*
Rozměr hrdla plnění, vypouštění, pojistné skupiny	R	1½"	1½"	1½"	1½"	1½"	1½"	1½"	1½"
Světlost potrubí vratné vody DN	DN	65	65	65	80	80	100	100	100
Světlost potrubí otopné vody DN	DN	65	65	65	80	80	100	100	100
Odvzdušnění, připojení pojistného ventilu	R	1¼"	1¼"	1¼"	1½"	1½"	2"	2"	2"
Vodní objem kotle	l	216	213	288	508	494	697	665	635
Objem spalovací komory	l	140	143	206	333	346	428	445	460
Teplosměnná plocha	m^2	3,5	3,8	5,2	8,0	8,4	10,6	12,5	14,2
Odpor spalovací komory	mbar	0,3	0,4	0,8	1,1	1,4	2,0	2,0	2,0
Hydraulický odpor kotle při teplotním spádu 20 K	mbar	1,2	1,7	3,5	4,5	5,5	9,0	14,0	19,0
Dovolený provozní tlak	bar	4	4	4	4	4	4	4	4
Dovolená provozní teplota [1]	°C	120	120	120	120	120	120	120	120
Pohotovostní ztráta	%	0,7	0,7	0,6	0,5	0,5	0,4	0,4	0,3
Teplota spalin [2]	°C	145 – 165	145 – 165	145 – 165	145 – 165	145 – 165	150 – 170	150 – 165	155 – 170
Teplota spalin 1. stupeň	°C	120	120	120	120	120	120	120	120
Průtok spalin [2] (TOEL CO_2 = 13 %)	kg/h	127 – 142	142 – 168	184 – 235	269 – 319	336 – 421	472 – 572	605 – 706	706 – 839
Průtok spalin [2] (zemní plyn E CO_2 = 9,5 %)	kg/h	125 – 151	151 – 178	196 – 249	285 – 338	356 – 446	497 – 605	641 – 749	749 – 889
Průtok spalin [2] (zemní plyn LL CO_2 = 9,0 %)	kg/h	129 – 157	157 – 185	203 – 259	296 – 351	371 – 461	518 – 626	666 – 778	778 – 925
Průtok spalin [2] (zkapalněný plyn LPG CO_2 = 11 %)	kg/h	120 – 146	146 – 172	189 – 240	274 – 326	343 – 428	479 – 583	619 – 720	720 – 857
Hmotnost kotle	kg	406	413	524	730	772	908	975	1035
Elektrická přípojka		230V/50Hz/10A							
Identifikační číslo CE		CE-0085AR0034							

[1] Havarijní termostat přestavitelný 100 - 120 °C.
[2] Hodnota pro min./max. výkon kotle v doporučeném rozsahu výkonů pro střední teplotu kotle 60 °C, palivo TOEL při obsahu CO_2 13 % ve spalinách.

* základ kotle zajišťuje stavba

Výška nožek 20 mm +- 10 mm

Litinový přetlakový kotel MK–1

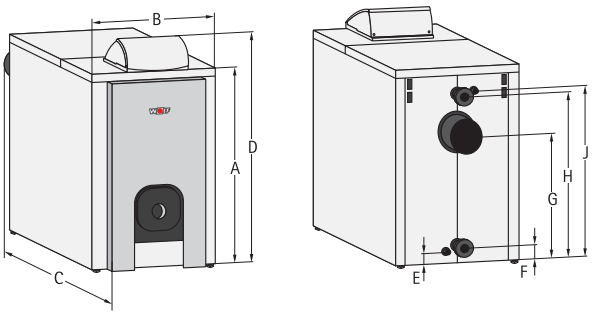

TYP	MK-1	80	110	140	180	220	260
Výkonový rozsah MK-1	kW	50 – 100	80 – 130	110 – 170	140 – 210	180 – 250	220 – 300
Doporučený výkonový rozsah MK-1	kW	50 – 80	80 – 110	110 – 140	140 – 180	180 – 220	220 – 260
Výška kotle/bez opláštění	A mm	1220/1148	1220/1148	1220/1148	1220/1148	1220/1148	1220/1148
Šířka kotla/bez opláštění	B mm	825/585	825/585	825/585	825/585	825/585	825/585
Délka	C mm	1125	1285	1445	1605	1765	1925
Celková výška s regulací	D mm	1405	1405	1405	1405	1405	1405
Hrdlo napouštění/vypouštění	E mm	120	120	120	120	120	120
Vstup vratné vody	F mm	160	160	160	160	160	160
Přípojka spalinovodu	G mm	860	860	860	860	860	860
Výstup otopné vody	H mm	1070	1070	1070	1070	1070	1070
Hrdlo připojení pojistné skupiny/pojist. ventilu	J mm	1110	1110	1110	1110	1110	1110
Průměr hrdla spalinovodu	mm	179	179	179	179	179	179
Doporučený rozměr základu kotle	mm	1300 x 850	1300 x 850	1500 x 950	1800 x 1000*	2000 x 1000*	2200 x 1000*
Rozměr hrdla plnění, vypouštění, pojistné skupiny	Rp	1¼"	1¼"	1¼"	1¼"	1¼"	1¼"
Světlost potrubí vratné vody DN	DN	65	65	65	65	65	65
Světlost potrubí otopné vody DN	DN	65	65	65	65	65	65
Pojistná skupina	Rp	1¼"	1¼"	1¼"	1¼"	1¼"	1¼"
Počet článků		4	5	6	7	8	9
Vodní objem kotle	l	104	125	147	168	190	211
Objem spalovací komory	l	155	195	235	275	315	355
Teplosměnná plocha	m^2	4,4	5,6	6,8	8,0	9,2	10,4
Odpor spalovací komory	mbar	0,11	0,18	0,4	0,5	0,8	1,2
Hydraulický odpor kotle při teplotním spádu 20 K	mbar	3	5	8	11	17	26
Dovolený provozní tlak	bar	4	4	4	4	4	4
Dovolená provozní teplota [1]	°C	120	120	120	120	120	120
Pohotovostní ztráta	%	0,74	0,64	0,55	0,45	0,33	0,19
Teplota spalin [2]	°C	145 – 175	150 – 175	155 – 175	155 – 175	155 – 175	155 – 175
Teplota spalin 1. stupně	°C	130	130	130	130	130	130
Průtok spalin [2] (TOEL CO_2 = 13 %)	kg/h	84 – 134	134 – 185	185 – 235	235 – 302	302 – 370	370 – 436
Průtok spalin [2] (zemní plyn E CO_2 = 9,5 %)	kg/h	89 – 142	142 – 196	196 – 249	249 – 320	320 – 392	392 – 464
Průtok spalin [2] (zemní plyn LL CO_2 = 9,0 %)	kg/h	92 – 147	147 – 202	202 – 258	258 – 331	331 – 407	407 – 479
Průtok spalin [2] (zkapalněný plyn LPG CO_2 = 11 %)	kg/h	86 – 138	138 – 189	189 – 241	241 – 310	310 – 378	378 – 447
Hmotnost kotle	kg	505	600	704	809	903	999
Elektrická přípojka		230V/50Hz/10A					
Identifikační číslo CE		CE-0085AR0034					

[1] Havarijní termostat přestavitelný: 100 – 120 °C.
[2] Hodnota pro min./max. výkon kotle v doporučeném rozsahu výkonů pro střední teplotu kotle 60 °C, palivo TOEL při obsahu CO_2 13 % ve spalinách.

* základ kotle zajišťuje stavba

Výška nožek 20 mm +- 10 mm

Litinový přetlakový kotel MK–2

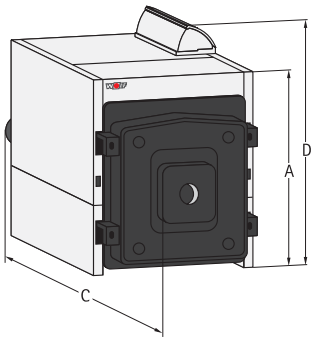

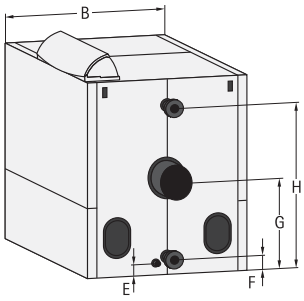

TYP	MK-2	320	380	440	500	560	670	780	900	1020
Výkonový rozsah MK-2	kW	320	378	436	494	552	669	785	901	1017
Výška kotle/bez opláštění	A mm	1300/1150	1300/1150	1300/1150	1300/1150	1300/1150	1300/1150	1300/1150	1300/1150	1300/1150
Šířka kotle/bez opláštění	B mm	1130/930	1130/930	1130/930	1130/930	1130/930	1130/930	1130/930	1130/930	1130/930
Délka	C mm	1409	1537	1665	1784	1921	2305	2561	2817	3076
Celková výška s regulací	D mm	1495	1495	1495	1495	1495	1495	1495	1495	1495
Hrdlo napouštění/vypouštění	E mm	90	90	90	90	90	90	90	90	90
Vstup vratné vody	F mm	145	145	145	145	145	145	145	145	145
Přípojka spalinovodu	G mm	585	585	585	585	585	585	585	585	585
Výstup otopné vody	H mm	1045	1045	1045	1045	1045	1045	1045	1045	1045
Průměr hrdla spalinovodu	mm	350*	350*	350*	350*	350	350	350	350	350
Doporučený rozměr základu kotle	mm	1130 x 1412	1130 x 1540	1130 x 1665	1130 x 1785	1130 x 1925	1130 x 2310	1130 x 2565	1130 x 2820	1130 x 3080
Rozměr hrdla plnění, vypouštění, pojistné skupiny	Rp	1"	1"	1"	1"	1"	1"	1"	1"	1"
Světlost potrubí vratné vody DN	DN	100	100	100	100	100	100	100	100	100
Světlost potrubí otopné vody DN	DN	100	100	100	100	100	100	100	100	100
Počet článků		8	9	10	11	12	14	16	18	20
Vodní objem kotle	l	219	247	275	302	330	386	441	496	552
Objem spalovací komory	l	504	564	624	684	744	864	984	1104	1224
Teplosměnná plocha	m^2	17,5	19,8	22,1	24,4	26,7	31,3	35,9	40,5	45,1
Odpor spalovací komory	mbar	1,85	2,3	2,7	3,1	3,5	4,4	5,4	5,7	6,0
Hydraulický odpor kotle při teplotním spádu 20 K	mbar	15	21	29	39	52	77	77	108	145
Dovolený provozní tlak	bar	6	6	6	6	6	6	6	6	6
Dovolená provozní teplota [1]	°C	120	120	120	120	120	120	120	120	120
Pohotovostní ztráta	%	0,11	0,11	0,11	0,10	0,09	0,09	0,09	0,08	0,08
Teplota spalin [1]	°C	190	190	190	180	180	180	180	180	180
Teplota spalin 1. stupeň	°C	140	140	140	140	140	140	140	140	140
Průtok spalin [2] (TOEL CO_2 = 13 %)	kg/h	537	634	732	829	926	1123	1317	1512	1707
Průtok spalin [2] (zemní plyn E CO_2 = 9,5 %)	kg/h	564	666	768	871	973	1179	1384	1588	1792
Průtok spalin [2] (zemní plyn LL CO_2 = 9,0 %)	kg/h	592	699	806	914	1021	1238	1452	1667	1881
Průtok spalin [2] (zkapalněný plyn LPG CO_2 = 11 %)	kg/h	545	644	743	842	940	1139	1337	1535	1732
Hmotnost kotle	kg	1551	1710	1868	2049	2206	2533	2857	3172	3489
Elektrická přípojka		230V/50Hz/10A								
Identifikační číslo CE		CE-0645BO0118								

[1] Havarijní termostat přestavitelný: 100 – 120 °C.
[2] Hodnota pro min./max. výkon kotle v doporučeném rozsahu výkonu, vztahuje se k obsahu CO_2 13 % (topný olej EL) a střední teplotu kotle 60 °C.

* redukce ø350 mm na ø250 mm je součástí dodávky

Výška nožek 20 mm +- 10 mm

Ocelový nízkoteplotní kotel GKS Eurotwin

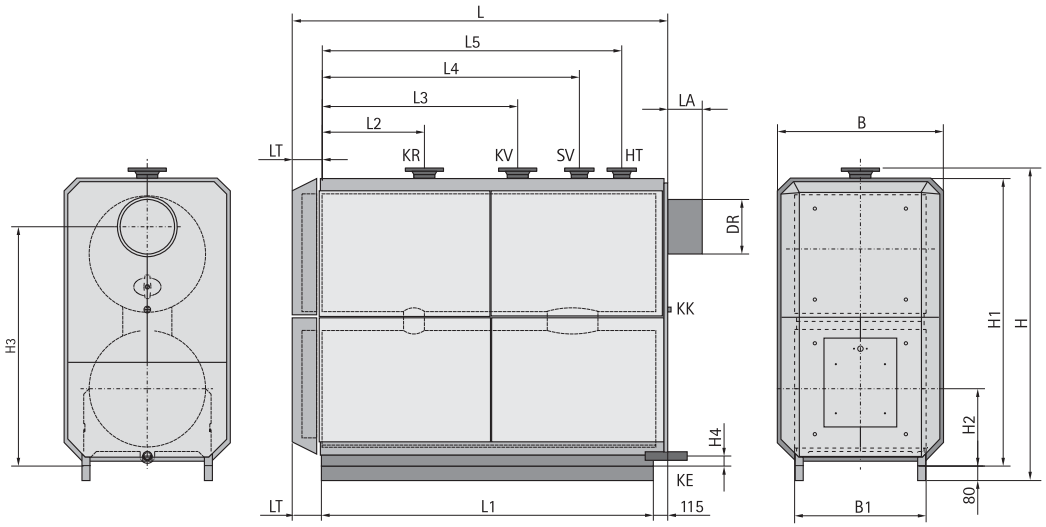

GKS Eurotwin	Typ	600	800	1000	1250
Jmenovitý výkon	MW	0,60	0,80	1,00	1,25
KV/KR	DN [1]	100	125	125	150
HT	DN [1]	65	80	80	100
SV	DN [2]	50	65	65	80
KK	R [3]	¾	¾	¾	¾
KE	R [3]	1¼	1¼	1¼	1¼
DR Ø	mm	300	300	400	400
L	cca mm	2220	2620	2420	2820
B	mm	990	990	1060	1060
H	mm	1880	1880	2065	2065
L1	mm	1810	2210	2010	2410
L2	mm	500	500	550	550
L3	mm	1100	1500	1150	1550
L4	mm	1400	1800	1510	1910
L5	mm	1675	2075	1875	2275
LT	mm	242	242	242	242
LA	mm	93	93	113	113
B1	mm	790	790	860	860
H1	mm	1735	1735	1920	1920
H2	mm	465	465	505	505
H3	mm	1475	1475	1610	1610
H4	mm	55	55	55	55
Vodní objem	l	585	650	800	950
Objem spalovací komory	m^3	0,66	0,83	1,2	1,31
Odpor na straně spalin	cca mbar	3,5	6,1	5,2	7,5
Odpor na straně vody (při ΔT = 20K)	mbar	18	17	7	9
Max. dovolený přetlak	bar	6	6	6	6
Max. dovolená teplota otopné vody	°C	110	110	110	110
Teplota spalin	°C	150 – 180	150 – 180	150 – 180	150 – 180
Průtok spalin (u zemního plynu E)[4]	kg/h	694 – 926	926 – 1235	1235 – 1543	1543 – 1929
Provozní hmotnost	cca kg	1945	2260	2772	3292
Přepravní hmotnost	cca kg	1360	1610	1972	2342

[1] PN 6; [2] PN 16; [3] kuželový vnější závit dle DIN 2999; [4] hodnoty pro rozsah jmenovitého výkonu

KV hrdlo výstupu otopné vody
KR hrdlo vstupu vratné vody
HT hrdlo vysokoteplotního výstupu otopné vody
SV hrdlo výstupu pro pojistnou skupinu (pojistný ventil)
KE hrdlo vypouštění
DR spalinové hrdlo
KK hrdlo vypouštění kondenzátu z kotle

Ocelový nízkoteplotní kotel GKS Dynatherm–L

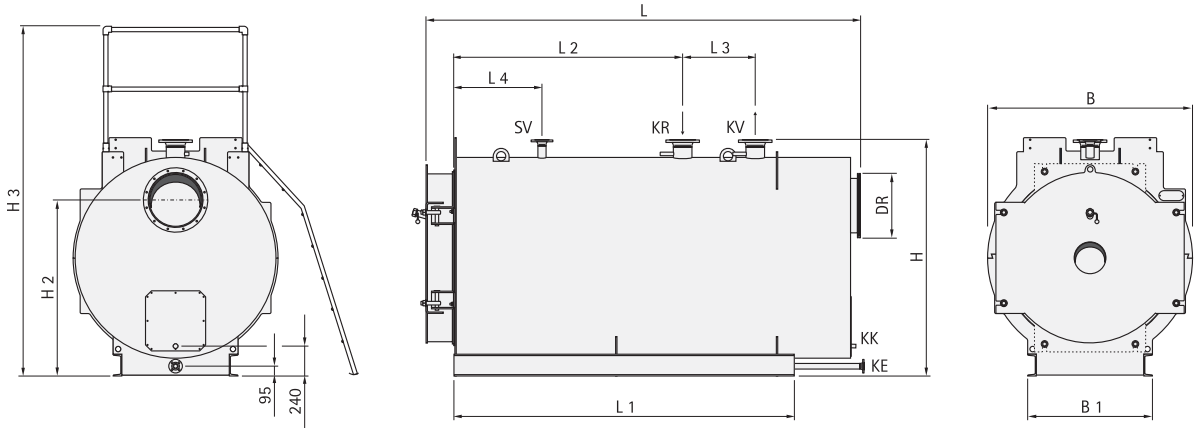

GKS Dynatherm-L	Typ	1350	1900	2500	3050	4150	5200
Jmenovitý výkon	MW	0,90 – 1,35	1,35 – 1,90	1,90 – 2,50	2,50 – 3,05	3,05 – 4,15	4,15 – 5,20
KV/KR	DN [1)2)]	100	125	150	150	200	200
SV	DN [1)2)]	40	50	50	65	65	80
KK	R [3)]	¾	¾	¾	¾	¾	¾
KE	DN [2)]	32	32	32	32	32	32
DR Ø	mm	250	315	400	400	500	630
L	cca mm	2950	3220	3675	3725	4570	4700
B	mm	1424	1524	1574	1674	1824	1924
H	mm	1715	1800	1850	1950	2100	2200
L1	mm	2350	2560	3060	3060	3920	3920
L2	cca mm	1560	1710	2180	2150	2870	2770
L3	mm	500	550	550	600	600	800
L4	mm	600	600	650	650	650	750
B1	mm	910	930	1130	1130	1260	1510
H2	mm	1240	1340	1350	1415	1500	1600
H3	mm	-	-	-	2860	3010	3110
Vodní objem	l	1370	1690	1940	2270	3340	3790
Odpor na straně spalin	cca mbar	6,3	8,3	7,3	9,3	9,5	12,5
Odpor na straně vody (při ΔT=20K)	mbar	74	60	50	74	44	68
Max. dovolený přetlak	bar	6	6	6	6	6	6
Max. dovolená teplota otopné vody	°C	110	110	110	110	110	110
Teplota spalin	°C	184	222	212	221	204	209
Průtok spalin (u zemního plynu E)[4)]	kg/h	1384 – 2076	2076 – 2976	2976 – 3895	3895 – 4773	4773 – 6443	6443 – 8090
Provozní hmotnost	cca kg	4180	5010	6150	6900	10470	11810
Přepravní hmotnost	cca kg	2800	3300	4200	4600	7100	8000

[1)] PN 16; [2)] jmenovitý průměr pro přírubu dle DIN 2633 / 2634 / 2635; [3)] kuželový vnější závit dle DIN 2999; [4)] hodnoty pro rozsah jmenovitého výkonu

KV hrdlo výstupu otopné vody
KR hrdlo vstupu vratné vody
SV hrdlo výstupu pro pojistnou skupinu (pojistný ventil)
KE hrdlo vypouštění
DR spalinové hrdlo
KK hrdlo vypouštění kondenzátu z kotle

Ploché solární kolektory
TopSon F3–1 / F3-Q, CFK–1

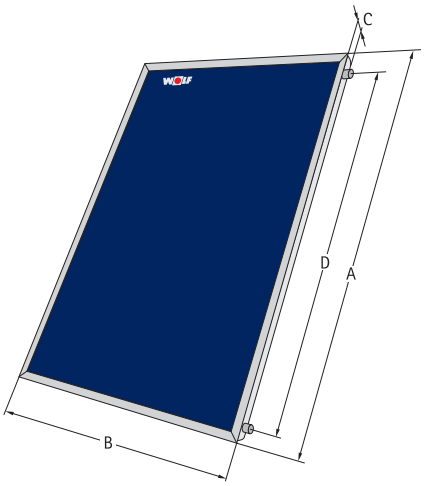

TopSon F3-1 / CFK-1

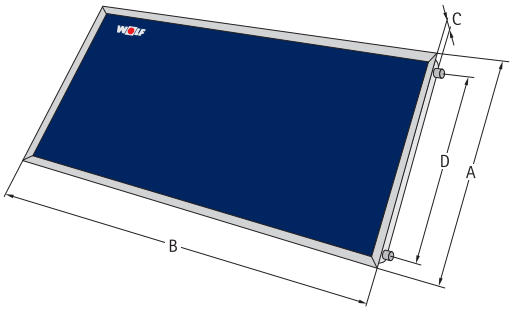

TopSon F3-Q

TYP		TopSon F3-1	TopSon F3-Q	CFK-1
Výška	A mm	2099	1099	2099
Šířka	B mm	1099	2099	1099
Hloubka	C mm	110	110	110
Vzdálenost hrdel přívod/vratná	D mm	1900	900	1900
Připojení (ploché těsnění s převlečnou maticí)	G			
Úhel sklonu		15° až 90°	15° až 90°	15° až 90°
Optická účinnost *	%	80,4	79,4	76,7
Koeficient tepelné ztráty k_1 *	W/(m² K)	3,235	3,494	3,669
Koeficient tepelné ztráty k_2 *	W/(m² K²)	0,0117	0,015	0,018
Maximální teplota v klidovém stavu	°C	194	198	196
Opravný faktor úhlu ozáření k_{50} *	%	94,0	95,4	95,0
Tepelná kapacita C	kJ/(m² K)	5,85	8,073	7,78
Maximální provozní přetlak	bar	10	10	10
Celková plocha	m	2,3	2,3	2,3
Účinná plocha absorbéru	m	2,0	2,0	2,1
Vodní objem kolektoru	l	1,7	1,9	1,1
Hmotnost (čistá)	kg	40	41	36
Doporučený průtok na kolektor	l/h	30 - 90	30 - 90	90
Nosné médium tepla		ANRO (neředěné)	ANRO (neředěné)	ANRO (neředěné)
Registrace Solar-Keymark		011-7S260F	011-7S592F	011-7S591F

* hodnoty podle EN 12975

Vakuový trubicový kolektor CRK

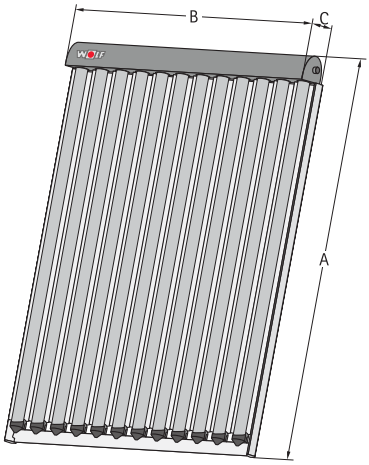

TYP		CRK-12
Výška	A mm	1640
Šířka	B mm	1390
Hloubka	C mm	100
Rozměr přípojky, přívod/vratná	mm	15
Úhel sklonu		15° až 90°
Absorpce (příjem energie)	%	> 93,5
Emise	%	≤ 6
Optická účinnost	%	64,2
Koeficient tepelné ztráty a1*	W/(m² K)	0,885
Koeficient tepelné ztráty a2*	W/(m² K²)	0,001
Teplota při nulovém průtoku max.	°C	272
Opravný faktor úhlu ozáření k50*	%	89 / 99
Efektivní tepelná kapacita*	C_{eff} in kJ/(m² K)	8,416
Maximální provozní tlak	bar	10
Tlaková ztráta (při 15 l/h x m² a 40°C)	mbar	5
Počet vakuových trubic	ks	12
Průměr trubic	mm	47 / 36 / 1,6
Plocha brutto	m	2,28
Plocha apretury	m	2,0
Objem náplně	Ltr.	1,6
Hmotnost	kg	37,6
Teplonosné médium		ANRO LS (neředěné)
Registrace Solar-Keymark		011-7S321 R

*hodnoty podle EN 12975

Bazénový kolektor

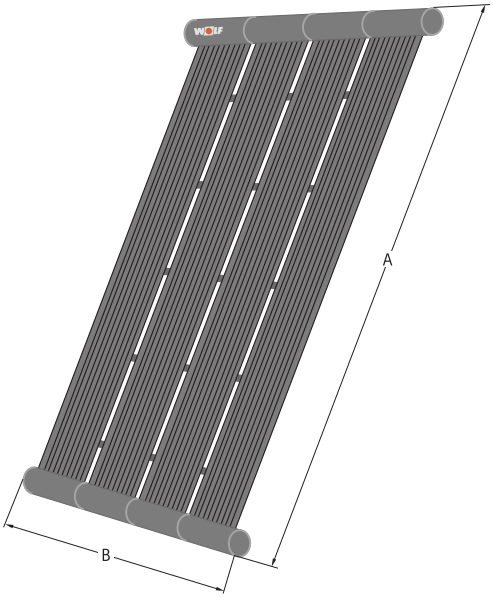

Bazénový kolektor		
Délka	A mm	3230
Šířka	B mm	1240
Přípojky	mm	50
Pracovní teplota	°C	5-90
Povolený provozní tlak		pro otevřené "beztlaké" systémy
Tlaková ztráta	mbar	2
Absorpční plocha	m^2	3,8
Objem kapaliny	l	12
Hmotnost	kg	10
Doporučený průtok přes absorbér	l/h	400

Návrh expanzní nádoby solárního systému

Objem expanzní nádoby v litrech

hodnoty v šedých polích jsou doporučené

Počet kolektorů	Rozměry potrubí	12 x 1	15 x 1	18 x 1	22 x 1	28 x 1,5
2 kolektory TopSon F3-1	litrů	18	**18**	25	-	-
3 kolektory TopSon F3-1	litrů	-	25	**35**	-	-
4 kolektory TopSon F3-1	litrů	-	35	**35**	50	-
5 kolektorů TopSon F3-1	litrů	-	50	50	**50**	-
6 kolektorů TopSon F3-1	litrů	-	50	50	**80**	-
7 kolektorů TopSon F3-1	litrů	-	80	80	80	**80**
8 kolektorů TopSon F3-1	litrů	-	80	80	80	**80**
9 kolektorů TopSon F3-1	litrů	-	-	80	80	**80**
10 kolektorů TopSon F3-1	litrů	-	-	80	80	**105**

Počet kolektorů	Rozměry potrubí	12 x 1	15 x 1	18 x 1	22 x 1	28 x 1,5
2 kolektory TopSon F3-Q	litrů	18	**18**	25	-	-
3 kolektory TopSon F3-Q	litrů	-	35	**35**	-	-
4 kolektory TopSon F3-Q	litrů	-	35	**50**	50	-
5 kolektorů TopSon F3-Q	litrů	-	50	50	**50**	-
6 kolektorů TopSon F3-Q	litrů	-	80	80	**80**	-
7 kolektorů TopSon F3-Q	litrů	-	80	80	80	**80**
8 kolektorů TopSon F3-Q	litrů	-	80	80	80	**105**
9 kolektorů TopSon F3-Q	litrů	-	-	80	80	**105**
10 kolektorů TopSon F3-Q	litrů	-	-	80	105	**105**

Počet kolektorů	Rozměry potrubí	12 x 1	15 x 1	18 x 1	22 x 1	28 x 1,5
2 kolektory CFK-1	litrů	18	**18**	-	-	-
3 kolektory CFK-1	litrů	18	25	**25**	-	-
4 kolektory CFK-1	litrů	25	25	**35**	-	-
5 kolektorů CFK-1	litrů	-	35	35	**35**	-
6 kolektorů CFK-1	litrů	-	35	35	**50**	-
7 kolektorů CFK-1	litrů	-	-	50	50	**80**
8 kolektorů CFK-1	litrů	-	-	50	50	**80**
9 kolektorů CFK-1	litrů	-	-	50	80	**80**
10 kolektorů CFK-1	litrů	-	-	-	80	**80**

Počet kolektorů	Rozměry potrubí	15 x 1	18 x 1
2 kolektory CRK	litrů	**35**	35
3 kolektory CRK	litrů	-	**50**
4 kolektory CRK	litrů	-	**80**
5 kolektorů CRK	litrů	-	**80**
6 kolektorů CRK	litrů	-	**80**
7 kolektorů CRK	litrů	-	**105**
8 kolektorů CRK	litrů	-	**105**

Objemy expanzních nádob byly navrženy z max. délek potrubí, které jsou dány dopravní výškou čerpadel v solárních skupinách Wolf.

Pomůcka ke správnému výběru solárních kolektorů a příslušenství, montáž kolektorů na střechu

	Označení produktu		Typ	Obj. č.	Počet kolektorů								
Kolektor													
	Solární kolektor TopSon F3-1 pro vertikální montáž, se stříbrnou lištou nebo Solární kolektor CFK-1 pro vertikální montáž			77 01 031 77 01 032	2	3	4	5	6	7	8	9	10
Montážní příslušenství													
jednořadá montáž	Sada AluPlus pro montáž 1 kolektoru	falcovka/bobrovka		24 84 129									
		břidlicová střecha		24 84 135						1			1
		plech/vlnitá střecha		24 84 141									
	Sada AluPlus pro montáž 2 kolektorů	falcovka/bobrovka		24 84 130									
		břidlicová střecha		24 84 136	1		2	1			1		
		plech/vlnitá strecha		24 84 142									
	Sada AluPlus pro montáž 3 kolektorů	falcovka/bobrovka		24 84 131									
		břidlicová střecha		24 84 137		1		1	2	2	2	3	3
		plech/vlnitá střecha		24 84 143									
	Sada AluPlus spojek ke spojení sestav pro montáž na střechu			24 83 481			1	1	1	2	2	2	3
	Kompenzátor ke spojení solárních kolektorů			20 00 030	2	4	6	8	10	12	14	16	18
	Připojovací sada pro montáž kolektoru na střechu nebo do střechy			24 82 410	1	1	1	1	1	1	1	1	1
	Flexibilní připojovací sada			24 82 381	1	1	1	1	1	1	1	1	1
dvouřadá montáž	Sada AluPlus pro montáž 1 kolektoru	falcovka/bobrovka		24 84 129									
		břidlicová střecha		24 84 135							2		
		plech/vlnitá střecha		24 84 141									
	Sada AluPlus pro montáž 2 kolektorů	falcovka/bobrovka		24 84 130									
		břidlicová střecha		24 84 136			2						2
		plech/vlnitá střecha		24 84 142									
	Sada AluPlus pro montáž 3 kolektorů	falcovka/bobrovka		24 84 131									
		břidlicová střecha		24 84 137					2		2		2
		plech/vlnitá střecha		24 84 143									
	Sada AluPlus spojek ke spojení sestav pro montáž na střechu			24 83 491							2		2
	Kompenzátor ke spojení solárních kolektorů			20 00 030			4		8		12		16
	Připojovací sada pro montáž kolektoru na střechu nebo do střechy			24 82 410			2		2		2		2
	Flexibilní připojovací sada			24 82 381			2		2		2		2
všeobecně	Teplonosná kapalina ANRO		20 kg	35 01 520	1								
			30 kg	35 01 522		1	1	2	2	3	3	4	4
	Solární expanzní nádoba		25 l	24 44 212	1								
			35 l	24 83 075		1	1						
			50 l	24 44 223				1					
			80 l	24 83 608					1	1	1	1	
			105 l	24 82 818									1
Solární čerpadlové skupiny a regulace													
	Čerpadlová skupina 10 s regulovaným úsporným čerpadlem			24 84 529	1	1	1	1	1				
	Čerpadlová skupina 20 s 3-stupňovým čerpadlem			24 83 673						1	1	1	1
	Solární modul SM1			89 05 397	1	1	1	1					
	Solární modul SM2			89 05 771					1	1	1	1	1
	Ovládací modul BM-Solar			89 05 414	1	1	1	1	1	1	1	1	1

Pomůcka ke správnému výběru solárních kolektorů a příslušenství, montáž kolektorů do střechy

Označení produktu		Typ	Obj. č.	Počet kolektorů										
Kolektor														
Solární kolektor TopSon F3-1 pro vertikální montáž, se stříbrnou lištou nebo Solární kolektor CFK-1 pro vertikální montáž			77 01 031 77 01 032	2	3	4	5	6	7	8	9	10	11	12
Montážní příslušenství														
jednořadá montáž	Sada AluPlus pro montáž 2 kolektorů do střechy	falcovka/bobrovka	24 83 518											
		břidlicová střecha	24 83 504	1	1	1	1	1	1	1	1	1		
		plech/vlnitá střecha	24 83 506											
	Doplňková sada pro montáž 1 kolektoru do střechy	falcovka/bobrovka	24 83 519											
		břidlicová střecha	24 83 505		1	2	3	4	5	6	7	8		
		plech/vlnitá střecha	24 83 507											
	Flexibilní připojovací sada		24 82 381	1	1	1	1	1	1	1	1	1		
	Připojovací sada pro montáž kolektoru na střechu nebo do střechy		24 82 410	1	1	1	1	1	1	1	1	1		
	Kompenzátor ke spojení solárních kolektorů		20 00 030	2	4	6	8	10	12	14	16	18		
dvouřadá montáž	Sada pro 2-řadou montáž 4 kolektorů do střechy		24 84 020			1		1		1		1		1
	Doplňková sada pro 2-řadou montáž 2 kolektorů do střechy		24 84 023					1				1		
	Doplňková sada pro 2-řadou montáž 4 kolektorů do střechy		24 84 024							1		1		2
	Flexibilní připojovací sada pro 2-řadou montáž do střechy		24 84 101			1		1		1		1		1
	Kompenzátor ke spojení solárních kolektorů		20 00 030			4		8		12		16		20
třířadá montáž	Sada pro 3-řadou montáž 6 kolektorů do střechy		24 84 025					1			1			1
	Doplňková sada pro 3-řadou montáž 3 kolektorů do střechy		24 84 026								1			
	Doplňková sada pro 3-řadou montáž 6 kolektorů do střechy		24 84 027											1
	Flexibilní připojovací sada pro 3-řadou montáž do střechy		24 84 102					1			1			1
	Kompenzátor ke spojení solárních kolektorů		20 00 030					6			12			18
všeobecně	Teplonosná kapalina ANRO	20 kg	35 01 520	1										
		30 kg	35 01 522		1	1	2	2	3	3	4	4	5	5
	Solární expanzní nádoba	25 l	24 44 212	1										
		35 l	24 83 075		1	1								
		50 l	24 44 223				1							
		80 l	24 83 608					1	1	1	1			
		105 l	24 82 818									1	1	1
Solární čerpadlové skupiny a regulace														
Čerpadlová skupina 10 s regulovaným úsporným čerpadlem			24 84 529	1	1	1	1	1						
Čerpadlová skupina 20 s 3-stupňovým čerpadlem			24 83 673						1	1	1	1	1	1
Solární modul SM1			89 05 397	1	1	1	1							
Solární modul SM2			89 05 771					1	1	1	1	1	1	1
Ovládací modul BM-Solar			89 05 414	1	1	1	1	1	1	1	1	1	1	1

Pomůcka ke správnému výběru solárních kolektorů a příslušenství, montáž kolektorů na vodorovnou nebo svislou plochu

	Označení produktu	Typ	Obj. č.	Počet kolektorů								
Kolektor												
	Solární kolektor TopSon F3-1 pro vertikální montáž, se stříbrnou lištou nebo Solární kolektor CFK-1 pro vertikální montáž		77 01 031 77 01 032	2	3	4	5	6	7	8	9	10
Montážní příslušenství												
jednořadá montáž	Stojan AluFlex-U pro 1 kolektor		24 84 082						1			1
	Stojan AluFlex-U pro 2 kolektory		24 84 083	1		2	1			1		
	Stojan AluFlex-U pro 3 kolektory		24 84 084		1		1	2	2	2	3	3
	Sada AluPlus spojek ke spojení sestav pro montáž na střechu		24 83 481			1	1	1	2	2	2	3
	Kompenzátor ke spojení solárních kolektorů		20 00 030	2	4	6	8	10	12	14	16	18
	Připojovací sada pro montáž kolektoru na střechu nebo do střechy		24 82 410	1	1	1	1	1	1	1	1	1
	Flexibilní připojovací sada		24 82 381	1	1	1	1	1	1	1	1	1
dvouřadá montáž	Stojan AluFlex-U pro 1 kolektor		24 84 082							2		
	Stojan AluFlex-U pro 2 kolektory		24 84 083			2						2
	Stojan AluFlex-U pro 3 kolektory		24 84 084					2		2		2
	Sada AluPlus spojek ke spojení sestav pro montáž na střechu		24 83 481							2		2
	Kompenzátor ke spojení solárních kolektorů		20 00 030			4		8		12		16
	Připojovací sada pro montáž kolektoru na střechu nebo do střechy		24 82 410			2		2		2		2
	Flexibilní připojovací sada		24 82 381			2		2		2		2
všeobecně	Teplonosná kapalina ANRO	20 kg	35 01 520	1								
		30 kg	35 01 522		1	1	2	2	3	3	4	4
	Solární expanzní nádoba	25 l	24 44 212	1								
		35 l	24 83 075		1	1						
		50 l	24 44 223				1					
		80 l	24 83 608					1	1	1	1	
		105 l	24 82 818									1
Solární čerpadlové skupiny a regulace												
	Čerpadlová skupina 10 s regulovaným úsporným čerpadlem		24 84 529	1	1	1	1	1				
	Čerpadlová skupina 20 s 3-stupňovým čerpadlem		24 83 673						1	1	1	1
	Solární modul SM1		89 05 397	1	1	1	1					
	Solární modul SM2		89 05 771					1	1	1	1	1
	Ovládací modul BM-Solar		89 05 414	1	1	1	1	1	1	1	1	1

Tepelná čerpadla vzduch/voda
BWL-1-A / BWL-1-I

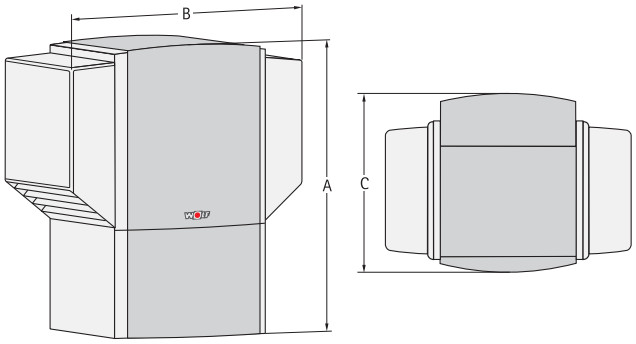

BWL-1-A

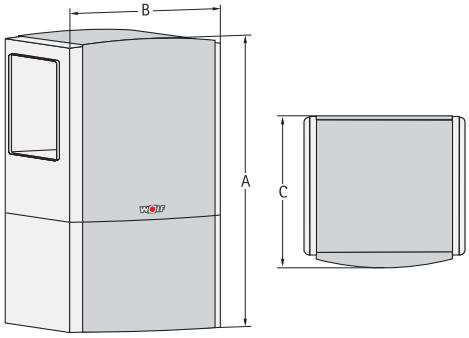

BWL-1-I

TYP			BWL-1 -08-A	BWL-1 -08-I	BWL-1 -10-A	BWL-1 -10-I	BWL-1 -12-A	BWL-1 -12-I	BWL-1 -14-A	BWL-1 -14-I
Topný výkon/ topný faktor	A2/W35 dle EN255	kW / -	8,3 / 4,0		9,3 / 3,9		11,5 / 3,8		13,4 / 3,7	
	A2/W35 dle EN14511	kW / -	8,4 / 3,8		9,6 / 3,7		11,7 / 3,7		13,5 / 3,6	
	A7/W35 dle EN14511	kW / -	8,7 / 4,5		9,8 / 4,4		11,9 / 4,3		13,6 / 4,2	
	A7/W45 dle EN14511	kW / -	10,4 / 3,7		11,7 / 3,6		14,4 / 3,5		13,0 / 3,3	
	A10/W35 dle EN14511	kW / -	9,9 / 4,7		11,1 / 4,6		13,8 / 4,5		13,7 / 4,5	
	A-7/W35 dle EN14511	kW / -	7,5 / 3,3		8,5 / 3,2		10,4 / 3,1		11,3 / 3,0	
Celková výška		A mm	1665	1665	1665	1665	1665	1665	1665	1665
Celková šířka		B mm	1505	985	1505	985	1505	985	1505	985
Celková hloubka		C mm	1105	810	1105	810	1105	810	1105	810
Přívod otop./vrat. vody/přípojky		G (IG)	1½"		1½"		1½"		1½"	
Světlý průřez vzduchových potrubí		mm	-	550 x 550	-	550 x 550	-	550 x 550	-	550 x 550
Hladina akustického výkonu		dB(A)	56	50	56	50	58	52	61	55
Průměrný akustický tlak ve střední vzdálenosti 1 m od tepelného čerpadla (v místnosti)		dB(A)	-	46	-	46	-	48	-	50
Průměrný akustický tlak ve střední vzdálenosti 1 m od tepelného čerpadla (volné prostranství)		dB(A)	47	-	47	-	49	-	51	-
Průměrný akustický tlak ve střední vzdálenosti 5 m od tepelného čerpadla (volné prostranství)		dB(A)	33	-	33	-	35	-	37	-
Průměrný akustický tlak ve střední vzdálenosti 10 m od tepelného čerpadla (volné prostranství)		dB(A)	27	-	27	-	29	-	31	-
Maximální provozní tlak - topný okruh		bar	3		3		3		3	
Provozní rozsah teplot otopné vody		°C	+20 až +63		+20 až +63		+20 až +63		+20 až +63	
Max. teplota otopné vody při venk. teplotě -7°C		°C	+55		+55		+55		+55	
Provozní rozsah teplot vzduchu		°C	-25 až +40		-25 až +40		-25 až +40		-25 až +40	
Typ chladiva/množ. náplně (hermeticky uzavřené)		- / kg	R407C / 3,4		R407C / 4,4		R407C / 4,5		R407C / 5,1	
Max. provozní tlak (chlad. okruh)		bar	30		30		30		30	
Olejová náplň			FV50S		FV50S		FV50S		FV50S	
Průtok otopné vody minimální (10K)/ jmenovitý (5K) / maximální (4K)		l/min	23 / 32 / 40		25,5 / 35,6 / 44,6		30,9 / 43,2 / 54,2		35,6 / 50 / 62,3	
Dispoziční tlak DT = 5K		mbar	110		124		165		197	
Maximální průtok vzduchu dle EN 14511		m³/h	3200		3200		3400		3700	
Max. (nastavitelná) tlak. ztráta na straně vzduchu		Pa	-	20 - 50	-	20 - 50	-	20 - 50	-	20 - 50
Elektrická topná tyč 3 fáze, 400 V		kW	1 až 6		1 až 6		1 až 6		1 až 8	
Maximální proud		A	9,6		9,6		9,6		12,8	
Maximální příkon / maximální proud kompresoru		kW/A	3,92 / 7,3		4,56 / 8,0		5,59 / 10,0		6,46 / 11,6	
Příkon/provozní proud/cos φ při A2/W35 podle EN 14511		kW/A/-	2,21 / 4,5 / 0,71		2,59 / 4,7 / 0,80		3,16 / 5,9 / 0,77		3,75 / 6,9 / 0,78	
Náběhový proud nakrátko (zablokovaný rotor)		A	26		31		37		39	
Max. počet startů kompresoru/hodina		1/h	3		3		3		3	
Spotřeba BWL-1 v režimu Standby LP (Low Power)		W	5,8		5,8		5,8		5,8	
Druh ochrany		IP	IP24		IP24		IP24		IP24	
Hmotnost		kg	202	217	225	242	226	244	237	255
Elektrická přípojka/jištění	tepelného čerpadla		3~ PE / 400VAC / 50Hz / 10A/C				3~ PE / 400VAC / 50Hz / 16 A/C			
	elektrické topné tyče		3~ PE / 400VAC / 50Hz / 10A/B						3~ PE / 400VAC / 50Hz / 16 A/B	
	řídícího napětí		1~ NPE / 230VAC / 50Hz / 10A/B							

[1] Pro BWL-1-08 A / -10A / -12A/ -14A se dodatečné opláštění dodává samostatně (hmotnost 37 kg)

Údaje v této tabulce platí pro nezanesený výměník tepla.

Tepelná čerpadla solanka/voda
BWS-1

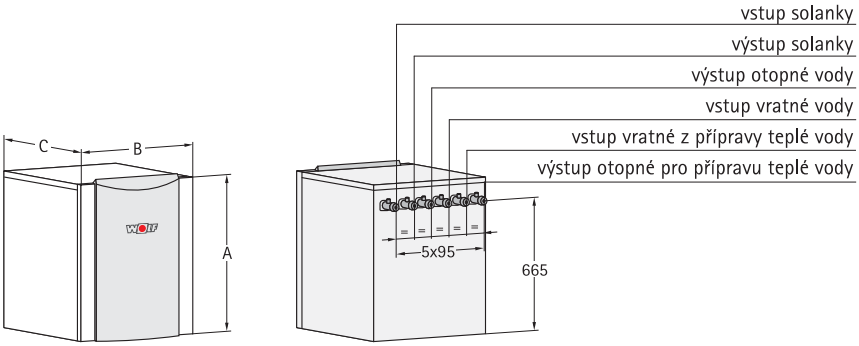

TYP			BWS-1-06	BWS-1-08	BWS-1-10	BWS-1-12	BWS-1-16
Topný výkon/ topný faktor	B0/W35 dle EN255	kW / -	6,3 / 5,0	8,7 / 5,0	11,1 / 5,0	12,3 / 4,9	17,4 / 4,8
	B0/W35 dle EN14511	kW / -	5,9 / 4,7	8,4 / 4,7	10,8 / 4,7	12,0 / 4,7	16,8 / 4,6
	B0/W55 dle EN14511	kW / -	5,3 / 2,8	7,4 / 2,8	9,2 / 2,9	10,5 / 2,8	15,8 / 2,8
	B5/W35 dle EN14511	kW / -	6,9 / 5,3	9,7 / 5,4	12,3 / 5,4	13,8 / 5,3	19,9 / 5,3
	B-5/W45 dle EN14511	kW / -	4,8 / 3,1	6,8 / 3,2	8,6 / 3,1	9,7 / 3,1	14,7 / 3,2
Celková výška		A mm	740	740	740	740	740
Celková šířka		B mm	600	600	600	600	600
Celková hloubka		C mm	650	650	650	650	650
Otopná/vratná voda, vytápění, příprava teplé vody, solanky		G (AG)	1½"	1½"	1½"	1½"	1½"
Hladina akustického výkonu dB(A)		dB(A)	41	42	42	43	43
Průměrný akustický tlak ve střední vzdálenosti 1 m dB(A) od tepelného čerpadla (v místnosti)		dB(A)	39	40	40	41	41
Max. prov. tlak topný okruh/okruh solanky		bar	3 / 3	3 / 3	3 / 3	3 / 3	3 / 3
Provozní rozsah teplot otopné vody		°C	+20 až +63	+20 až +63	+20 až +63	+20 až +63	+20 až +63
Provozní rozsah teplot solanky		°C	-5 až +20	-5 až +20	-5 až +20	-5 až +20	-5 až +20
Typ chladiva/množ. náplně (hermeticky uzavřené)		-/kg	R407C / 1,8	R407C / 2,0	R407C / 2,25	R407C / 2,8	R407C / 3,1
Max. provozní tlak (chlad. okruh)		bar	30	30	30	30	30
Olej			FV50S	FV50S	FV50S	FV50S	FV50S
Průtok otopné vody minimální (10K) / nominální (5K) / maximální (4K)		l/min	12,1 / 16,6 / 21,6	17,2 / 24 / 30	22 / 30,8 / 38,3	24,6 / 34,1 / 43,3	34,4 / 48,3 / 60
Zbytk. dopravní výška při DT = 5K		mbar	580	510	450	480	440
Třícestný ventil pro ohřev vody			integrovaný	integrovaný	integrovaný	integrovaný	integrovaný
Úsporné čerpadlo otopného okruhu			Wilo Tec RS 25/7	Wilo Tec RS 25/7	Wilo Tec RS 25/7	Wilo Stratos Para 25/1-8	Wilo Stratos Para 25/1-8
Průtok solanky minimální (5K) / nominální (4K) / maximální (4K)		l/min	15 / 18,3 / 25	20 / 25,8 / 34,3	26,6 / 33,3 / 44,1	29,1 / 36,6 / 48,3	40,8 / 50,8 / 67,8
Zbytk. dopravní výška při DT = 4K		mbar	480	440	410	550	440
Min. koncentrace solanky/ochrana proti mrazu		%/°C	25 / -13	25 / -13	25 / -13	25 / -13	25 / -13
Úsporné čerpadlo otopného okruhu			Wilo Stratos Para 25/1-7	Wilo Stratos Para 25/1-7	Wilo Stratos Para 25/1-7	Wilo Stratos Para 25/1-8	Wilo Stratos Para 25/1-8
Elektrická topná tyč 3 fáze, 400 V		kW	1 až 6	1 až 6	1 až 6	1 až 6	1 až 6
Maximální proud		A	9,6	9,6	9,6	9,6	9,6
Maximální příkon / maximální proud		kW/A	2,28 / 4,20	3,2 / 5,8	3,85 / 7,0	4,71 / 8,4	6,53 / 11,7
Příkon/provozní proud/cosφ při B0/W35		kW/A/-	1,26 / 2,5 / 0,72	1,79 / 3,2 / 0,8	2,3 / 4,4 / 0,76	2,55 / 4,6 / 0,79	3,65 / 6,9 / 0,76
Příkon čerpadla otopného okruhu při nominálním průtoku		W	45	55	60	100	110
Příkon čerpadla solanky při nominálním průtoku		W	55	60	65	110	120
Náběhový proud (zablokovaný rotor/"měkký" start)		A	27/-	-/21	-/26	-/31	-/39
Starty kompresoru		1/h	3	3	3	3	3
Spotřeba BWS-1 v režimu Standby LP (Low Power)		W	5,8	5,8	5,8	5,8	5,8
Krytí		IP	IP20	IP20	IP20	IP20	IP20
Hmotnost		kg	141	145	149	169	174
Elektrické připojení/jištění tepelného čerpadla			3~ PE / 400VAC / 50Hz / 10A/C				3~ PE / 400VAC / 50Hz / 16 A/C
topné tyče			3~ PE / 400VAC / 50Hz / 10A/B				
řízení a regulace			1~ NPE / 230VAC / 50Hz / 10A/B				

Údaje v této tabulce platí pro nezanesený výměník tepla

Tepelná čerpadla voda/voda
BWW-1

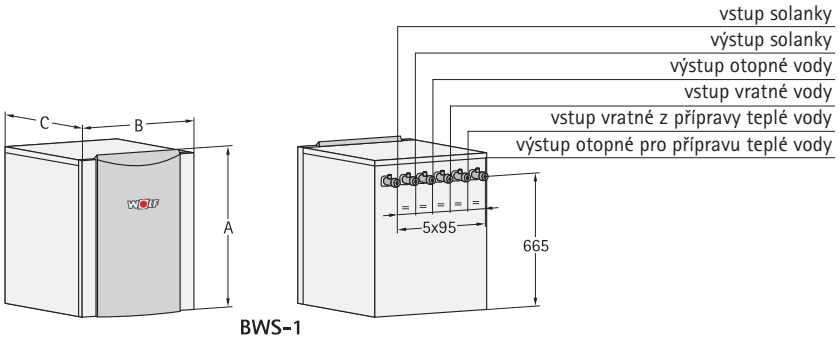

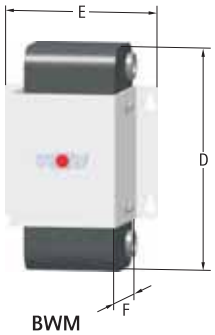

TYP		BWW-1-07	BWW-1-11	BWW-1-13	BWW-1-15	BWW-1-21
Topný výkon/topný faktor W10/W35 dle EN14511	kW / -	7,1 / 5,4	10,5 / 5,6	13,3 / 5,6	15,0 / 5,5	20,8 / 5,5
W10/W45 dle EN14511	kW / -	6,9 / 4,2	10,0 / 4,4	12,2 / 4,3	14,0 / 4,3	19,3 / 4,3
W10/W55 dle EN14511	kW / -	6,2 / 3,2	9,3 / 3,3	11,5 / 3,2	13,5 / 3,3	17,0 / 3,3
Celková výška BWS-1	A mm	740	740	740	740	740
Celková šířka BWS-1	B mm	600	600	600	600	600
Celková hloubka BWS-1	C mm	650	650	650	650	650
Celková výška BWM	D mm	355	355	355	545	545
Celková šířka BWM	E mm	245	245	245	245	245
Celková hloubka BWM	F mm	200	200	200	200	200
Otopná/vratná voda vytápění, příprava teplé vody, solanky pro BWS-1	G (AG)					
Přípojky pro BWM	G (AG)					
Hladina akustického výkonu	dB(A)	41	42	42	43	43
Průměrný akustický tlak ve střední vzdálenosti 1 m od tepel. čerpadla (v místnosti)	dB(A)	39	40	40	41	41
Max. prov. tlak topný okruh/okruh solanky/okruh studnič. vody	bar	3 / 3 / 3	3 / 3 / 3	3 / 3 / 3	3 / 3 / 3	3 / 3 / 3
Provozní rozsah teplot otopné vody	°C	+20 až +63	+20 až +63	+20 až +63	+20 až +63	+20 až +63
Provozní rozsah teplot studniční vody	°C	+7 až +22	+7 až +22	+7 až +22	+7 až +22	+7 až +22
Typ chladiva/množství náplně (hermeticky uzavřené)	- / kg	R407C / 1,8	R407C / 2,0	R407C / 2,25	R407C / 2,8	R407C / 3,1
Max. provozní tlak (chlad. okruh)	bar	30	30	30	30	30
Olej		FV50S	FV50S	FV50S	FV50S	FV50S
Objem solanky v BWS-1 s BWM	l	4,7	5,2	5,7	7,3	7,8
Průtok vody, minimální (7K)/nominal (5K)/maximal (4K)	l/min	14,6 / 20,3 / 25,4	21,4 / 30,1 / 37,6	27,3 / 38,1 / 47,6	30,7 / 43,0 / 53,7	42,6 / 59,6 / 74,5
Zbytk. dopr. výška při DT 5K	mbar	530	430	340	420	150
Třícestný ventil pro ohřev vody						
Úsporné čerpadlo otopného okruhu		Wilo Tec RS 25/7	Wilo Tec RS 25/7	Wilo Tec RS 25/7	Wilo Stratos Para 25/1-8	Wilo Stratos Para 25/1-8
Zbytková dopr. výška okruhu solanky při průtoku	(l/min)	160 (42)	200 (42)	210 (42)	140 (58)	140 (58)
Minimální koncentrace solanky/protimrazová ochrana	%/°C	25 / -13	25 / -13	25 / -13	25 / -13	25 / -13
Úsporné čerpadlo solankového okruhu		Wilo Stratos Para 25/1-7	Wilo Stratos Para 25/1-7	Wilo Stratos Para 25/1-7	Wilo Stratos Para 25/1-8	Wilo Stratos Para 25/1-8
Jmenovitý průtok studniční vody při dTK	l/min	27	42	52	58	82
Tlaková ztráta při jmenovitém průtoku	mbar	24	53	85	134	257
Elektrická topná tyč 3 fáze, 400 V	kW	1 bis 6	1 bis 6	1 bis 6	1 bis 6	1 bis 6
Maximální proud	A	9,6	9,6	9,6	9,6	9,6
Maximální proud kompresoru	kW / A	2,89 / 4,2	3,2 / 5,8	3,85 / 7,0	4,71 / 8,4	6,53 / 11,7
Příkon / provozní proud / cos Φ při W10/W35	kW/A /-	1,35 / 2,5 / 0,75	1,85 / 3,2 / 0,81	2,3 / 4,4 / 0,76	2,64 / 4,7 / 0,79	3,79 / 7,0 / 0,81
Příkon čerpadla otopného okruhu při nominálním průtoku	W	45	55	60	100	110
Příkon čerpadla solanky při nominálním průtoku	W	55	60	65	110	120
Náběhový proud (zablokovaný rotor)	A	27 / -	- / 21	- / 26	- / 31	- / 39
Starty kompresoru	1/h	3	3	3	3	3
Spotřeba BWW-1 v režimu Standby LP (Low Power)	W	5,8	5,8	5,8	5,8	5,8
Typ ochrany	IP	IP20	IP20	IP20	IP20	IP20
Hmotnost BWW-1	kg	151	156	160	185	190
Elektrická přípojka / jištění tepelného čerpadla topné tyče		3~ PE / 400VAC / 50Hz / 10A/C				3~ PE / 400VAC / 50Hz / 16 A/C
řízení a regulace		3~ PE / 400VAC / 50Hz / 10A/B				
		1~ NPE / 230VAC / 50Hz / 10A/B				

[1] Údaje v této tabulce platí pro nezanesený výměník tepla.

Zásobníkový ohřívač vody CEW-1
Akumulační modul CPM

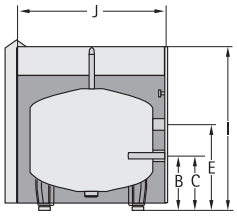

CPM-1-70

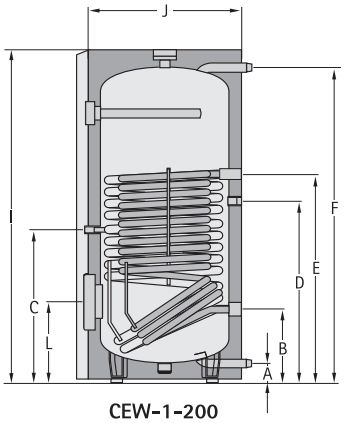

CEW-1-200

Akumulační zásobník vody	Typ	CPM-1-70/7	CPM-1-70/8	-
Zásobníkový ohřívač vody	Typ	-		**CEW-1-200**
Objem zásobníku	l	70		180
Trvalý výkon ohřívače t_v 80/60°C - t_{ww}10/45°C	kW - l/h	-		20/490
Výkonové číslo (vytápění)	N_{L60}	-		3
Výkonové číslo (vytápění)	N_{L50}	-		1,6
Doba ohřevu 14 kW – 10-50°C	min	-		36
Přípojka studené vody	A mm	-		90
Vratná voda, vytápění	B mm	225		222
Snímač teploty zásobníku	C mm	225		590
Cirkulace	D mm	-		697
Otopná voda, vytápění	E mm	352		797
Přípojka teplé vody	F mm	-		1194
Celková výška	I mm	740		1290
Průměr s tepelnou izolací	J mm	600		600
Šířka a hloubka zařízení	mm	600 x 650		600 x 650
Servisní příruba	L mm	-		324
Klopná výška	mm	925		1395
Primární otopná voda	bar/°C	3/95		3/95
Sekundární užitková voda	bar/°C	-		10/95
Vnitřní průměr příruby	mm	-		DN 110
Přípojka studené vody	R	1/2"		1"
Vratná voda, vytápění	G	1 1/2" AG		1 1/2" AG
Přípojka teplé vody	G	-		3/4" AG
Cirkulace	G	1 1/2" AG		1 1/2" AG
Ochranná anoda	R	-		1"
Přídavný elektrický ohřev	G (IG)	-		1 1/4"
Snímač teploty zásobníku	G (IG)	-		1 1/2"
	G (IG)	1/2"		1/2"
Plocha výměníku tepla, vytápění	m^2	-		2,3
Objem výměníku tepla, vytápění	l	-		14,5
Typ čerpadla		Wilo Stratos Para 25/1-8 úsporné čerpadlo	Wilo Stratos Para 25/1-8 úsporné čerpadlo	-
Hmotnost	kg	62	62	147

Zásobníkový ohřívač vody SEW-1
SEM-1W

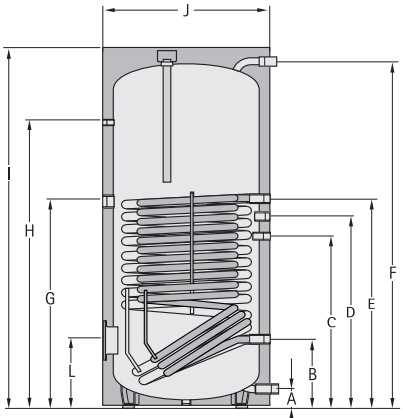

SEW-1-300/400

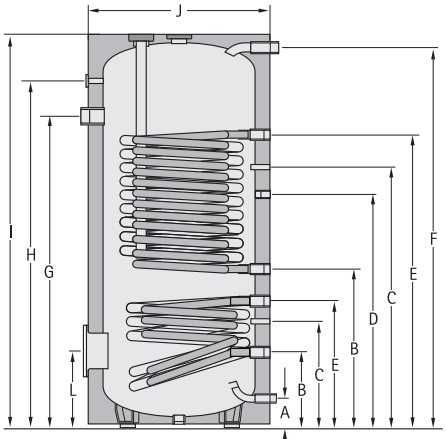

SEM-1W-360

Zásobníkový ohřívač vody	Typ	SEW-1-300	SEW-1-400	SEM-1W-360
Objem ohřívače vody	l	290	375	365
Trvalý výkon ohřívače t_v 80/60°C - t_{ww} 10/45°C	kW - l/h	35/860	45/1100	20/490
Výkonové číslo (vytápění)	N_{L60}	7	10	3
Výkonové číslo (vytápění)	N_{L50}	3,5	5	1,6
Doba ohřevu 14 kW – 10-50°C	min	58	75	71
Přípojka studené vody	A mm	55	55	55
Vratná voda vytápění/solár	B mm	222/-	222/-	606/221
Snímač teploty vytápění/solár	C mm	656/-	791/-	965/385
Cirkulace	D mm	786	921	860
Otopná voda vytápění/solár	E mm	886/-	1156/-	1146/470
Přípojka teplé vody	F mm	1229	1586	1526
Přídavné elektrické vytápění (volitelné)	G mm	912	1174	1210
Přípojka teploměru	H mm	1069	1426	1355
Celková výška	I mm	1310	1660	1630
Průměr s tepelnou izolací	J mm	705	705	705
Servisní příruba	L mm	277	277	276
Klopná výška	mm	1485	1805	1740
Primární otopná voda	bar/°C	10/110	10/110	10/110
Sekundární užitková voda	bar/°C	10/95	10/95	10/95
Vnitřní průměr příruby	mm	DN 110	DN 110	DN 110
Přípojka studené vody	R	1 1/4"	1 1/4"	1"
Vratná voda vytápění/solár	G	1/4" IG	1/4" IG	1 1/4" IG
Cirkulace	G	3/4" IG	3/4" IG	3/4" IG
Přívod vytápění/soláru	G	1 1/4" IG	1 1/4" IG	1 1/4" IG
Přípojka teplé vody	R	1 1/4"	1 1/4"	1"
Ochranná anoda	G (IG)	1 1/4"	1 1/4"	1 1/4"
Přídavný elektrický ohřev	G (IG)	1 1/2"	1 1/2"	1 1/2"
Snímač teploty zásobníku	G (IG)	1/2"	1/2"	20x2
Teploměr	G (IG)	1/2"	1/2"	1/2"
Plocha výměníku tepla, vytápění	m	3,5/-	5,1/-	3,2/1,3
Objem výměníku tepla vytápění/solár	l	27/-	39/-	27/11
Hmotnost	kg	134	185	182

Stacionární ohřívač vody CSW-120 s umístěním pod kotel

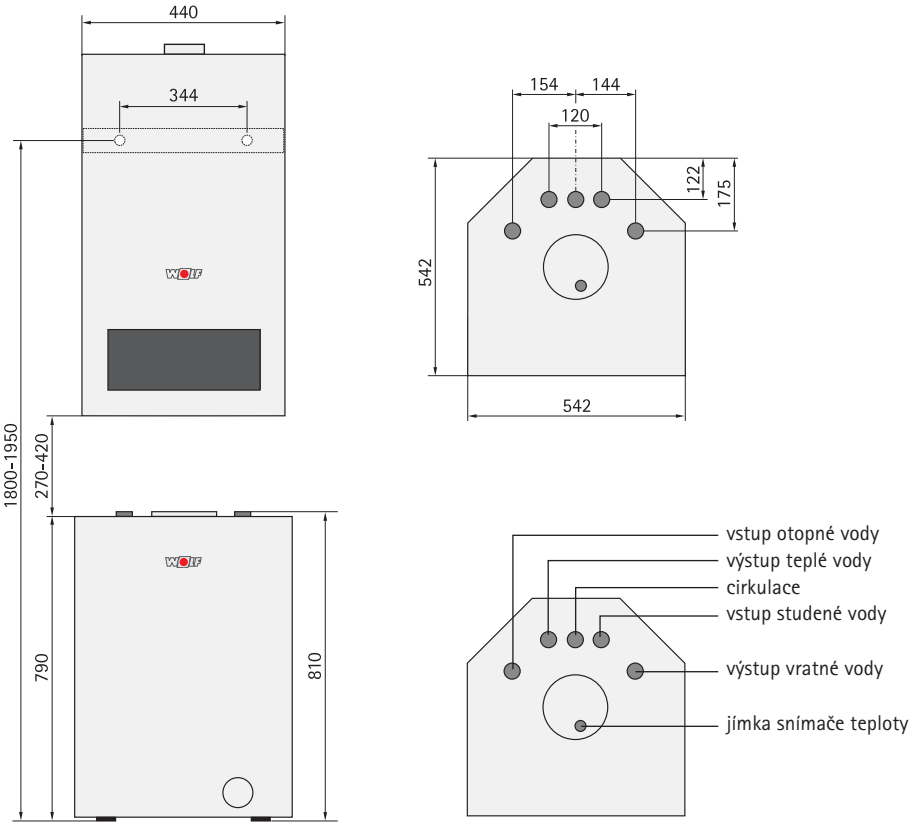

Ohřívač vody		CSW	120
Jmenovitý objem ohřívače		l	115
Trvalý výkon ohřívače (80/60 – 10/45 °C)		kW-l/h	29 – 710
Pohotovostní ztráta při 60 °C		kWh/24h	1,5
Směrné výkonové číslo		N_L	1,0
Max. dovolený tlak ohřívané vody		bar	10
Max. dovolený tlak otopné vody		bar	12
Maximální teplota ohřívané vody		°C	95
Maximální teplota otopné vody		°C	110
Hmotnost prázdneho zásobníku		kg	65
Přípojky	studené vody	R	3/4“
	výstup teplé vody	R	3/4“
	vstup otopné vody	R	3/4“
	výstup vratné vody	R	3/4“
	vstup cirkulace	R	3/4“
Jímka pro teplotní snímač		ø mm	12

Stacionární ohřívač vody SE–2

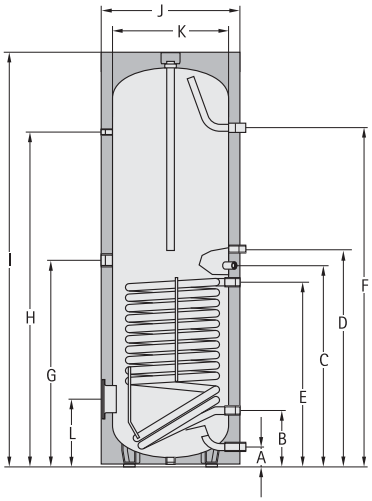

TYP	SE-2	150	200	300	400	500	750
Objem zásobníku	l	140	195	285	380	485	750
Trvalý výkon při 80/60–10/45 °C	kW - l/h	28 - 700	28 - 700	40 - 1000	45 - 1100	53 - 1300	60 - 1500
Výkonové číslo	N_{L60}	2,4	3,5	7,5	11	15	22
Přívod studené vody	A mm	90	90	85	85	85	220
Vratná otopná voda	B mm	255	255	263	320	370	345
Čidlo vytápění	C mm	603	720	898	960	1010	990
Cirkulace	D mm	665	800	983	1000	1095	1215
Přívod otopné vody	E mm	730	650	818	880	930	885
Odběr TUV	F mm	930	1194	1523	1525	1500	1590
Přídavný elektrický dohřev	G mm	550	685	983	1000	1095	945
Teploměr	H mm	760	1024	1507	1521	1498	1460
Celková výška	I mm	996	1260	1755	1800	1806	1850
Průměr s izolací	J mm	600	600	600	670	750	990
Průměr bez izolace	K mm	-	-	-	-	-	790
Příruba (dole)	L mm	325	325	305	345	370	384
Klopná míra s izolací	mm	1150	1350	1860	1925	1960	2075
Primární–topná voda	bar/°C	10/110	10/110	10/110	10/110	10/110	10/110
Sekundární–užitková voda	bar/°C	10/95	10/95	10/95	10/95	10/95	10/95
Čidlo zásobníku	mm	110	110	120	120	120	114
Přívod studené vody	R (AG)	1"	1"	1"	1"	1"	1 1/4"*
Vratná otopná voda	G (IG)	1"	1"	1"	1"	1"	1 1/4"
Cirkulace	G (IG)	3/4"	3/4"	3/4"	3/4"	3/4"	1"
Přívod otopné vody	G (IG)	1"	1"	1"	1"	1"	1 1/4"
Odběr TÚV	R (AG)	1"	1"	1"	1"	1"	1 1/4"*
Elektrický dohřev	G (IG)	1 1/2"	1 1/2"	1 1/2"	1 1/2"	1 1/2"	1 1/2"
Teploměr	G (IG)	1/2"	1/2"	1/2"	1/2"	1/2"	1/2"
Topná plocha	m	1,0	1,0	1,4	1,8	2,0	2,5
Objem výměníku	l	6,8	6,8	8,9	11,5	12,6	21,7
Hmotnost	kg	53	65	115	145	160	260

* G (IG)

Solární zásobník vody SEM–1
SEM–2

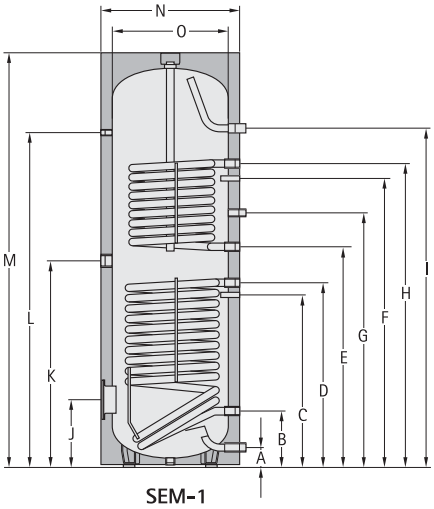

SEM-1

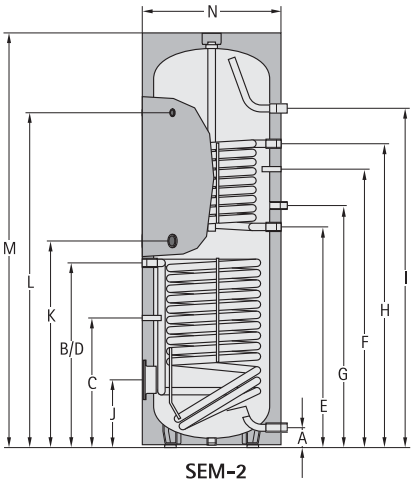

SEM-2

TYP	SEM-1 SEM-2	- 300	- 400	500 -	750 -	1000 -
Objem ohřívače	l	285	385	500	750	935
Trvalý výkon při 80/60–10/45 °C (vytápění)	kW - l/h	20 - 490	20 - 490	20 - 490	50 - 1200	50 - 1200
Výkonové číslo (vytápění)	N_{L60}	2,3	4,8	6	13,5	18
Přípojka studené vody	A mm	90	55	99	220	220
Vratná voda solár	B mm	815	874	305	345	345
Snímač teploty v ohřívači vody, solár	C mm	506	416	586	603	603
Otopná voda, solár	D mm	815	874	865	920	975
Vratná voda, vytápění	E mm	974	987	985	1025	1340
Snímač teploty v ohřívači vody, vytápění	F mm	1154	1204	1160	1185	1500
Cirkulace	G mm	1077	1092	1195	1290	1605
Otopná voda, vytápění	H mm	1334	1335	1335	1475	1790
Přípojka teplé vody	I mm	1728	1586	1451	1590	1940
Příruba (dolní)	J mm	324	275	335	384	384
Přídavné elektrické vytápění	K mm	887	915	949	970	1145
Teploměr	L mm	1504	1416	1404	1460	1810
Celková výška	M mm	1794	1651	1780	1850	2200
Průměr s tepelnou izolací	N mm	600	701	850	1000	1000
Průměr bez tepelné izolace	O mm	-	-	-	800	800
Klopný rozměr s tepelnou izolací	mm	1898	1820	1935	2030	2350
Primární otopná voda	bar/°C	10/110	10/110	10/110	10/110	10/110
Sekundární užitková voda	bar/°C	10/95	10/95	10/95	10/95	10/95
Vnitřní průměr příruby	mm	110	110	114	114	114
Přípojka studené vody	G (IG)	1" *	1" *	1"	1 1/4"	1 1/4"
Otopná voda vytápění/soláru	G (IG)	1"	1"	1"	1 1/4"	1 1/4"
Vratná voda vytápění/soláru	G (IG)	3/4"	3/4"	1"	1 1/4"	1 1/4"
Cirkulace	G (IG)	3/4"	3/4"	3/4"	1"	1"
Přípojka teplé vody	G (IG)	1" *	1" *	1"	1 1/4"	1 1/4"
Přídavné elektrické vytápění	G (IG)	1 1/2"	1 1/2"	1 1/2"	1 1/2"	1 1/2"
Teploměr	G (IG)	1/2"	1/2"	1/2"	1/2"	1/2"
Otopná plocha (vytápění)	m^2	0,95	0,95	0,95	1,5	1,5
Otopná plocha (solár)	m^2	1,30	1,8	1,8	2,1	2,4
Objem výměníku tepla (vytápění)	l	6,6	7,0	6,1	9,15	9,15
Objem výměníku tepla (solár)	l	9,0	12,8	11,5	13,5	14,5
Hmotnost	kg	130	159	182	290	350

* R (AG)

Akumulační vrstvený zásobník BSP/BSP–SL BSP–W/BSP–W–SL

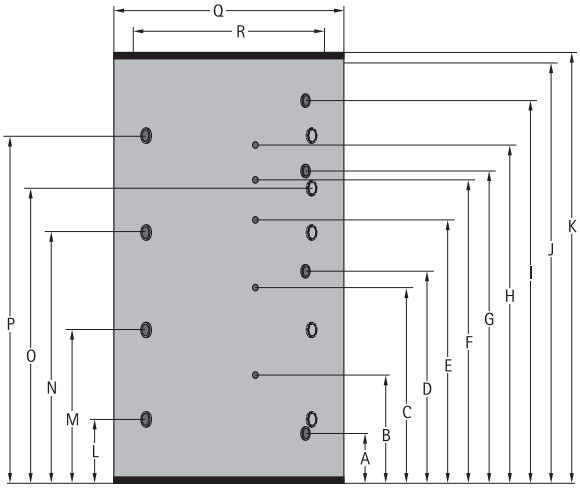

TYP		BSP-800	BSP-1000	BSP-SL1000	BSP-W1000	BSP-W-SL1000
Objem pláště akumulátoru	l	785	915	900	915	900
Vstup vratné vody solárního zař. (dolní výměník tepla)	A mm	230	230	230	230	230
Snímač soláru (dolní výměník tepla)	B mm	490	550	550	550	550
Snímač přepínacího ventilu	C mm	800	950	950	950	950
Výstup otopné vody sol. zař. (dolní výměník tepla)	D mm	910	1030	1030	1030	1030
Sběrný snímač	E mm	1200	1350	1350	1350	1350
Sběrný snímač	F mm	1350	1510	1510	1510	1510
Vstup vratné vody solárního zař. (horní výměník tepla)	G mm	-	-	1443	-	1443
Snímač soláru (horní výměník tepla)	H mm	-	-	1610	-	1610
Výstup otopné vody sol. zařízení (horní výměník tepla)	I mm	-	-	1780	-	1780
Celková výška bez tepelné izolace	J mm	1755	2040	2040	2040	2040
Celková výška s tepelnou izolací	K mm	1825	2110	2110	2110	2110
Připojení	L mm	260	310	310	310	310
Připojení	M mm	630	745	745	745	745
Připojení	N mm	1030	1250	1250	1250	1250
Připojení	O mm	-	1430	1430	1430	1430
Připojení	P mm	1430	1710	1710	1710	1710
Průměr s tepelnou izolací	Q mm	1000	1000	1000	1000	1000
Průměr bez tepelné izolace	R mm	790	790	790	790	790
Klopný rozměr bez tepelné izolace	mm	1788	2068	2068	2068	2068
Výstup otopné vody/vstup vratné vody sol. zařízení	G	1	1	1	1	1
Připojení	Rp	$1^{1/2}$	$1^{1/2}$	$1^{1/2}$	$1^{1/2}$	$1^{1/2}$
Snímač (4 kusy) vnitřní průměr (u BSP-SL/BSP-W-SL 5 kusů)	mm	10	10	10	10	10
Teplosměnná plocha soláru dol./hor. výměník tepla	m^2	2,5 / -	3 / -	3 / 1,9	3 / -	3 / 1,9
Objem výměníku tepla solár dol./hor. výměník tepla	l	16,5 / -	19,8 / -	19,8 / 11	19,8 / -	19,8 / 11
Max. provozní tlak nádoby	bar	3	3	3	3	3
Max. provozní tlak výměníku tepla	bar	6	6	6	6	6
Max. provozní teplota zásobníku	°C	95	95	95	95	95
Hmotnost	kg	171	194	215	194	215

Modul přípravy teplé vody		BSP-FW	BSP-FWL
Výkon při ohřevu vody* – teplota akumulátoru 90 °C/teplota ohřáté vody 43 °C	l/min	30	-
Výkon při ohřevu vody* – teplota akumulátoru 50 °C/teplota ohřáté vody 46 °C	l/min	-	10
Max. dovolený tlak akumulátoru tepla	bar	3	3
Max. dovolený tlak ohřívané vody	bar	10	10
Max. dovolená teplota	°C	95	95
Příkon	W	95	95
Hmotnost	kg	16	20
Elektrické připojení		230V / 50Hz	

* při továrním nastavení termostatu 55 °C

Akumulační zásobník vody SPU–1
SPU–2/–W

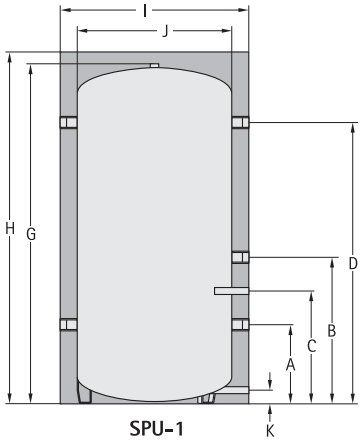

SPU-1

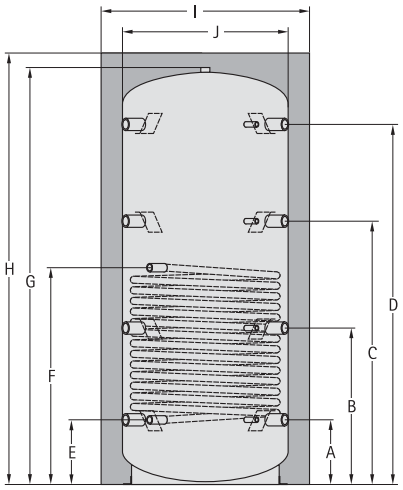

SPU-2-W

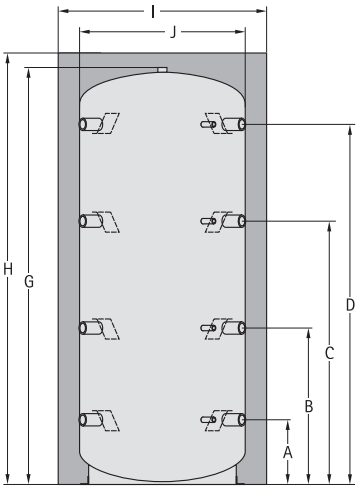

SPU-2

TYP	SPU-1 SPU-2-W / SPU-2	200 -	- 500	- 800	- 1000	- 1500	- 2000	- 3000	- 4000	- 5000
Jmenovitý objem zásobníku SPU–1	l	200	-	-	-	-	-	-	-	-
SPU–2–W	l	-	480	780	960	1500	-	-	-	-
SPU–2	l	-	490	795	980	1530	1950	2700	3950	4950
Hrdlo / teploměr / kanál snímačů	A mm	256	220	260	310	380	395	435	490	510
Hrdlo / teploměr / kanál snímačů	B mm	460	620	630	745	825	950	995	1050	1135
Hrdlo na pomocné pouzdro snímače teploty	C mm	358	-	-	-	-	-	-	-	-
Hrdlo / teploměr / kanál snímačů	C mm	-	1010	1030	1250	1350	1510	1555	1610	1760
Hrdlo / teploměr / kanál snímačů	D mm	910	1390	1430	1710	1760	2070	2115	2170	2390
Vstup vratné vody v registru*	E mm	-	220	260	310	375	-	-	-	-
Výstup otopné vody v registru*	F mm	-	715	845	1030	1175	-	-	-	-
Výška bez tepelné izolace / odvzdušňování	G mm	1114	1640	1700	2050	2150	2400	2480	2590	2830
Výška s tepelnou izolací	H mm	1140	1725	1785	2135	2235	2480	2560	2670	2910
Průměr s tepelnou izolací	I mm	610	850	990	990	1200	1300	1450	1700	1800
Průměr bez tepelní izolace	J mm	500	650	790	790	1000	1100	1250	1500	1600
Vypouštění	K mm	85	-	-	-	-	-	-	-	-
Klopná výška s tepelnou izolací	mm	1310	1910	2050	2360	2540	2800	2950	3150	3400
Klopná výška bez tepelné izolace	mm	-	1670	1750	2090	2270	2550	2650	2850	3100
Hrdlo (5 kusů)	Rp	1 1/2"	-	-	-	-	-	-	-	-
Hrdlo (8 kusů)	Rp	-	1 1/2"	1 1/2"	1 1/2"	1 1/2"	2"	2"	2"	2"
Hrdlo pro ponorné pouzdro snímače teploty	Rp	1/2"	-	-	-	-	-	-	-	-
Hrdlo pro teploměr (4 kusy)	Rp	-	1/2"	1/2"	1/2"	1/2"	1/2"	1/2"	1/2"	1/2"
Odvzdušňování	Rp	1"	1 1/2"	1 1/2"	1 1/2"	1 1/2"	1 1/4"	1 1/4"	1 1/4"	1 1/4"
Vypouštění	Rp	1/2"	-	-	-	-	-	-	-	-
Přípojka registru*	Rp	-	1"	1"	1"	1"	-	-	-	-
Plocha registru*	m^2	-	1,8	2,4	3	3,6	-	-	-	-
Objem registru*	l	-	11	15	19	22	-	-	-	-
Max. provozní tlak primární*/sekundární	bar	- / 3	10 / 3	10 / 3	10 / 3	10 / 3	- / 3	- / 3	- / 3	- / 3
Max. provozní teplota primární*/sekundární	°C	- / 95	110 / 95	110 / 95	110 / 95	110 / 95	- / 95	- / 95	- / 95	- / 95
Hmotnost SPU–1	kg	48	-	-	-	-	-	-	-	-
SPU–2–W	kg	-	113	133	149	256	-	-	-	-
SPU–2	kg	-	87	109	130	205	253	298	486	603

Vrstvený zásobník teplé vody SEL

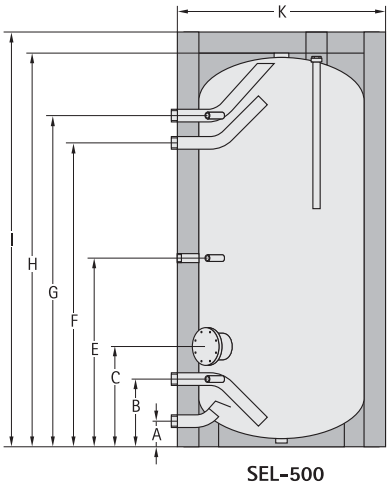

SEL-500

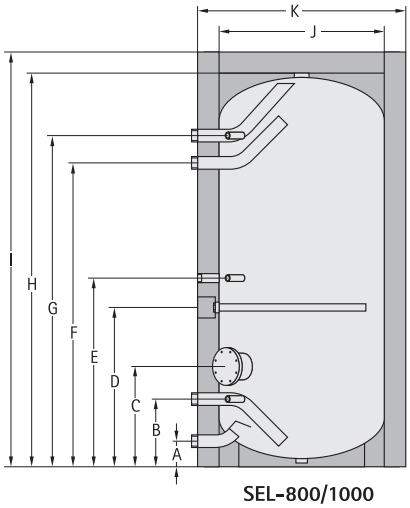

SEL-800/1000

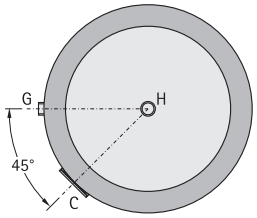

TYP	SEL	500	800	1000
Objem zásobníku vody	l	500	800	965
Pohotovostní tepelná ztráta	kWh/24h	3,2	3,6	3,9
Přívod studené vody	A mm	85	122	122
Studená k ohřevu k výměníku/hrdlo snímače teploty	B mm	310	323	323
Příruba	C mm	465	478	478
Anoda	D mm	-	760	1106
Cirkulace/hrdlo cirkulace	E mm	894	900	1246
Ohřátá voda z výměníku	F mm	1348	1450	1774
Výstup teplé vody	G mm	1478	1580	1904
Výška bez izolace/odvzdušnění	H mm	1806	1900	2250
Výška s izolací	I mm	1806	2000	2350
Průměr bez izolace	J mm	-	790	790
Průměr s izolací	K mm	750	990	990
Klopná výška s izolací	mm	1910	2232	2550
Klopná výška bez izolace	mm	-	1960	2320
Vnitřní průměr příruby	mm	120	120	120
Přípojka studené/teplé vody	G (AG)	1¼"	2"	2"
Výstup/vratná výměník nabíjení	G (AG)	1¼"	2"	2"
Cirkulace	G (IG)	1"	1"	1"
Anoda	G (IG)	1¼"	1¼"	1¼"
Hrdlo regulace - teploměru	G (IG)	½"	½"	½"
Odvzdušnění	G (IG)	1¼"	2"	2"
Vypouštění	G (IG)	1¼"	1¼"	1¼"
Max. dovolený tlak v plášti	bar	10	10	10
Max. dovolená teplota v plášti	°C	95	95	95
Hmotnost	kg	184	200	270

Průtoková stanice FWS pro hygienickou přípravu teplé vody teplem z akumulačního zásobníku vody

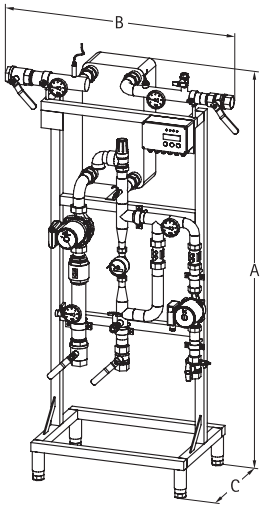

TYP	FWS	140	350	540
Jmenovitý výkon	kW	140	350	540
Výška	A mm	1575	1745	1845
Šířka	B mm	830	970	1140
Hloubka	C mm	490	615	560
Připojovací dimenze studená/teplá voda	Rp	1"	1¼"	1½"
Připojení cirkulace	Rp	¾"	1¼"	1¼"
Připojovací dimenze otopná/vratná	Rp	1"	1½"	2"
Teploty primár otopná/vratná sekundár studená/teplá	°C	70/25 / 10/60	70/25 / 10/60	70/25 / 10/60
Průtok otopné vody primár	m³/h	2,7	6,7	10,44
Trvalý výkon sekundár při 60 °C	l/h	2400	6000	9300
Trvalý výkon sekundár při 45°C *	l/h	3480	8580	13260
Tlaková ztráta primár/sekundár	mbar	170 / 100	220 / 150	220 / 140
Zbytková prac. výška čerpadla primár/sekundár	mbar	310	150	220
Max. dovolený tlak primár/sekundár	bar	10 / 10	10 / 10	10 / 10
Max. dovolená teplota primár/sekundár	°C	100 / 95	100 / 95	100 / 95
Elektrický příkon	W	1575	1575	1575
Pohotovostní hmotnost bez náplně	kg	60	75	90
Elektrické připojení		230V / 50Hz	230V / 50Hz	230V / 50Hz

* směšování se studenou vodou 10 °C před výtokem

Plnicí stanice LS

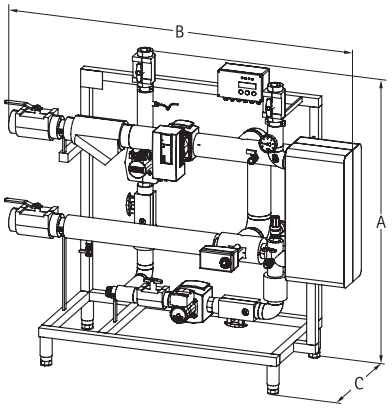

TYP	LS	140	210	315
Jmenovitý výkon	kW	140	210	315
Výška	A mm	1340	1340	1340
Šířka	B mm	1395	1605	1605
Hloubka	C mm	500	550	550
Nabíjení zásobníku otopná/vratná		Rp 1" / R 1"	Rp 1¼" / R 1 "	Rp 1¼" / R 1 "
Cirkulace	Rp	1"	1"	1"
Vytápění otopná/vratná	Rp	1½"	2"	2"
Teploty primár otopná / vratná sekundár vratná / otopná	°C	70/45 / 10/60	70/45 / 10/60	70/45 / 10/60
Průtok otopné vody primár	m³/h	4,89	7,2	10,80
Trvalý výkon sekundár při 60 °C	l/h	2400	3600	5400
Trvalý výkon sekundár při 45°C *	l/h	3400	5100	7700
Tlaková ztráta primár/sekundár	mbar	250 / 70	350 / 70	400 / 120
Zbytková prac. výška čerpadla primár/sekundár	mbar	200 / 390	550 / 320	550 / 460
Max. dovolený tlak primár/sekundár	bar	6 / 10	6 / 10	6 / 10
Max. dovolená pracovní teplota	°C	100 / 95	100 / 95	100 / 95
Elektrický příkon	W	1575	1575	1575
Celková hmotnost bez náplně	kg	80	90	95
Elektrické připojení		230V / 50Hz	230V / 50Hz	230V / 50Hz

* směšování se studenou vodou 10 °C před výstupem

Komfortní větrání obytných prostorů CWL

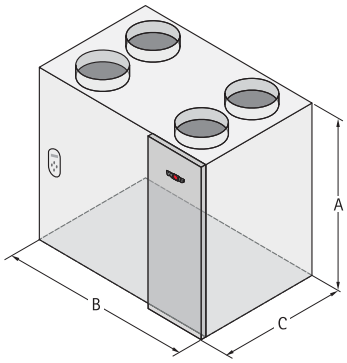

TYP	CWL	CWL-180	CWL-300(B)	CWL-400(B)
Výkon ventilátoru při tlaku 150 Pa	m^3/h	180	300	400
Míra rekuperace tepla max.	%	95	95	95
Výška	A mm	600	602	602
Šířka	B mm	560	675	675
Hloubka (s ochozem)	C mm	315	445 (525)	455 (535)
Přípojky pro vstup a výstup vzduchu	mm	125	160 [1]	160 [1] / 180
Filtr		G4	G4 (F6 jako příslušenství)	G4 (F6 jako příslušenství)
Faktor účinnosti	Cos φ	0,58 - 0,67	0,60 - 0,66	0,54 - 0,62
Příkon	W	16 - 112	16 - 174	12 - 300
Příkon při 150 Pa	W	112 při $180m^3/h$	174 (184) při $300m^3/h$	300 (310) při $400m^3/h$
Hmotnost (s ochozem)	kg	25	31 (35)	32 (36)
Typ ochrany	IP	31	31	31
Elektropřípojky		230 V / 50 Hz		

[1] pro potrubí DN150

Připojení 4/0 R

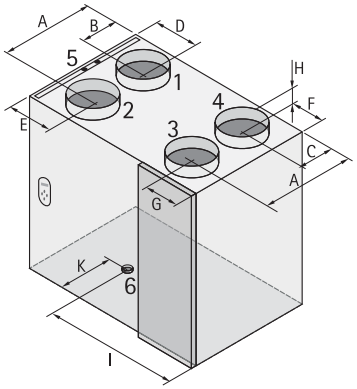

Připojení 2/2 R

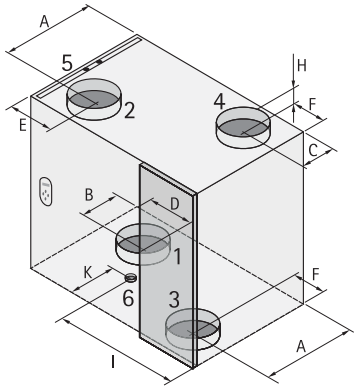

Připojení 3/1 R

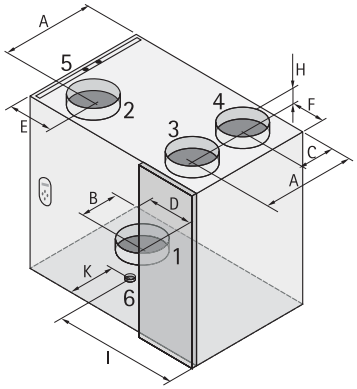

1) přívod vzduchu (obytná místnost)
2) odpadní vzduch (směrem ven)
3) odvod vzduchu (obytná místnost)
4) přívod vzduchu (zvenčí)
5) elektrická přípojka
6) přípojka na odvod kondenzátu

Typ	A	B	C	D	E	F	G	H	I	K
CWL-180	213	77	77	79	168	75	125	45	248	145
CWL-300	321	121	99	165	165	89	89	45	385	220
CWL-400	336	126	114	165	165	89	89	53	385	230

Rozměry CWL včetně krytu filtru vpravo a bez ochozu.

Komfortní větrání obytných prostorů
CWL–300/400 Excellent

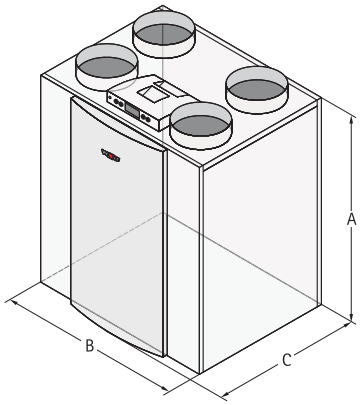

TYP	CWL	CWL-300 Excellent	CWL-400 Excellent
Výkon ventilátoru při tlaku 150 Pa	m^3/h	max. 300	max. 400
Míra rekuperace tepla max.	%	95	95
Výška	A mm	765	765
Šířka	B mm	677	677
Hloubka (s ochozem)	C mm	564	564
Přípojky pro vstup a výstup vzduchu	mm	150	180
Filtr		G4 (F7 jako příslušenství)	G4 (F7 jako příslušenství)
Faktor účinnosti	Cos φ	0,37 - 0,51	0,38 - 0,61
Příkon	W	3 - 138	3 - 172
Příkon při 150 Pa	W	66 (při 225 m^3/h a 150 Pa)	98 (při 300 m^3/h a 150 Pa)
Hmotnost (s ochozem)	kg	38	38
Typ ochrany	IP	30	30
Elektropřípojky		230 V / 50 Hz	230 V / 50 Hz

Připojení 4/0 R

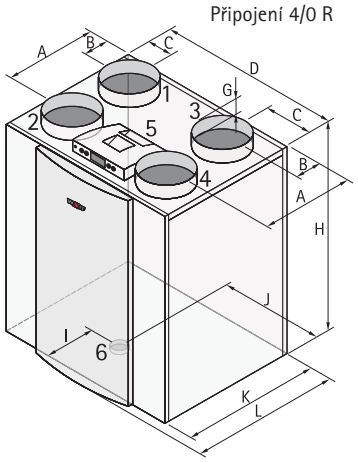

Připojení 2/2 R

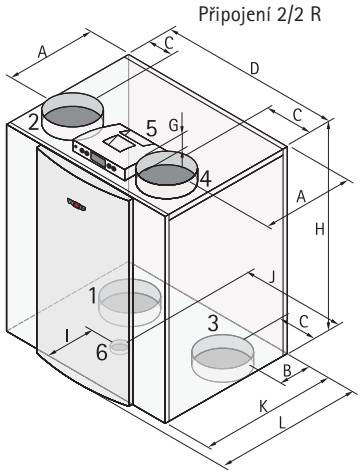

Připojení 3/1 R

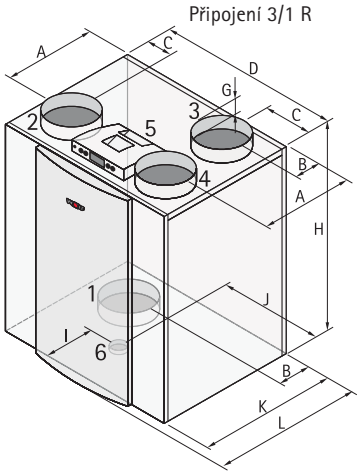

1) přívod vzduchu (obytná místnost)
2) odpadní vzduch (směrem ven)

3) odvod vzduchu (obytná místnost)
4) přívod vzduchu (zvenčí)

5) elektrická přípojka
6) přípojka na odvod kondenzátu

Typ	A	B	C	D	G	H	I	J	K	L
CWL-300/400 Excellent R	388	138	138	677	45	765	198	397	526	564

Komfortní větrání obytných prostorů
CWL–F Excellent

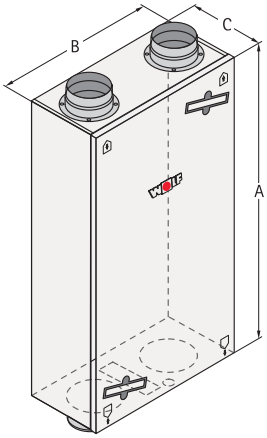

TYP	CWL	CWL-F-150 Excellent	CWL-F-300 Excellent
Výkon ventilátoru při tlaku 150 Pa	m^3/h	150	300
Míra rekuperace tepla max.	%	95	95
Výška	A mm	1000	1185
Šířka	B mm	660	644
Hloubka (s ochozem)	C mm	198	310
Přípojky pro vstup a výstup vzduchu	mm	125	150/160
Filtr		G4 (F7 jako příslušenství)	G4 (F7 jako příslušenství)
Faktor účinnosti	Cos φ	0,34 - 0,49	0,39 - 0,53
Příkon	W	11 - 72	9 - 163
Příkon při 150 Pa	W	52 (při 125 m^3/h a 150 Pa)	79 (při 225 m^3/h a 150 Pa)
Hmotnost (s ochozem)	kg	24,5	37
Typ ochrany	IP	30	30
Elektropřípojky		230 V / 50 Hz	

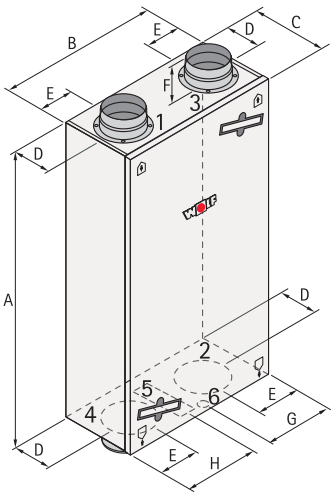

1) přívod vzduchu (obytná místnost)
2) odpadní vzduch (směrem ven)
3) odvod vzduchu (obytná místnost)
4) přívod vzduchu (zvenčí)
5) elektrická přípojka
6) přípojka na odvod kondenzátu

Typ	A	B	C	D	E	F	G	H
CWL-F-150 Excellent	1000	660	198	102	165	40	330	-
CWL-F-300 Excellent	1185	644	310	160	123	72	250	257

Rozměry základní jednotky LH

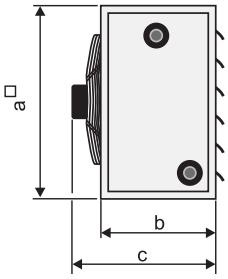

Rozměry základní jednotky LH

LH	a	b	c
25	500	300	410
40	630	300	415
63	800	300	420
100	1000	340	470

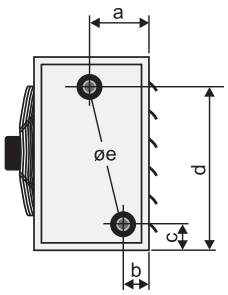

Přípojky LH 25 – 100, Typ 1 – 4, Cu/Al

LH	a	b	c	d	øe
25–1	98	68	72	425	3/4"
25–2/–3/–4	158	68	75	425	1"
40–1	98	68	76	554	3/4"
40–2/–3/–4	143	83	80	550	1"
63–1	103	63	75	726	1"
63–2/–3/–4	143	83	78	722	1 1/4"
100–1	124	84	95	206	1"
100–2/–3/–4	179	89	89	912	1 1/2"

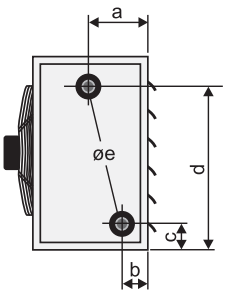

Přípojky LH 25 – 100, Typ 1 – 3, pozink. ocel

LH	a	b	c	d	øe
25–1	100	66	86	409	3/4"
25–2/–3/–4	158	68	86	405	1"
40–1	100	66	91	534	3/4"
40–2/–3/–4	158	68	86	705	1"
63–1	98	68	75	726	1"
63–2/–3/–4	153	73	86	695	1 1/4"
100–1	118	88	86	885	1"
100–2/–3/–4	168	98	86	865	1 1/2"

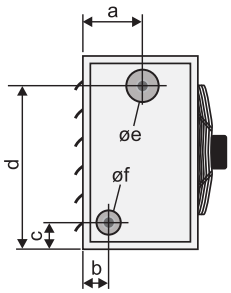

Přípojky LH 25 – 100, Typ parní, Cu/Al

LH	a	b	c	d	øe
25–1	100	66	86	409	3/4"
25–2/–3/–4	158	68	86	405	1"
40–1	100	66	91	534	3/4"
40–2/–3/–4	158	68	86	705	1"
63–1	98	68	75	726	1"
63–2/–3/–4	153	73	86	695	1 1/4"
100–1	118	88	86	885	1"
100–2/–3/–4	168	98	86	865	1 1/2"

Přehled produktů

Obj. č.	Označení	Strana
1668492	Servisní souprava filtrů třídy G4, 2 ks, rozměr 295x140mm	155
1668493	Servisní souprava filtrů třídy G4, 2 ks, rozměr 415x237 mm	155
1668494	Servisní souprava filtrů třídy G4 s ochozem, 2 ks, rozměr 500 x 237 mm	155
1668495	Velké balení filtrů třídy G4, 50 ks	155
1668496	Servisní souprava filtrů třídy G4 s ochozem, 50 ks, rozměr 500 x 237 mm	155
1668497	Servisní souprava pylových filtrů třídy 6, 2 ks, 415x237 mm	155
1668498	Servisní souprava pylových filtrů třídy 6, 2 ks, 500x237 mm	155
1669013	Servisní souprava filtrů třídy G4, 522x184 mm, 2 ksů	155
1669014	Servisní souprava pylových filtrů třídy G4 a F7, rozměr 522x184 mm	155
1669027	Servisní souprava filtrů třídy G4, 522x184 mm, 50 ks	155
1669046	Servisní souprava filtrů třídy G4, 245 x 177 mm, 2 ks	155
1669047	Servisní souprava pylových filtrů třídy G4 a F7, rozměr 245x177 mm	155
1669162	Servisní souprava pylových filtrů třídy G4 a F7, rozměr 164x132 mm	155
1669163	Servisní souprava filtrů třídy G4, 173x141 mm, 2 ks	155
1710001	Jednorázový klíč na montážní sadu	114
1710002	Jednorázový klíč na montážní sadu	114
1720200	Střešní deska pro šikmou střechu se sklonem 25 až 45°, barva černá	30
1720201	Střešní deska pro šikmou střechu se sklonem 25 až 45°, barva červenohnědá	30
1720202	Střešní deska pro šikmou střechu se sklonem 25 až 45°, barva černá	30
1720203	Střešní deska pro šikmou střechu se sklonem 25 až 45°, barva červenohnědá	30
1720204	Střešní deska pro šikmou střechu se sklonem 25 až 45°, barva černá	30
1720205	Střešní deska pro šikmou střechu se sklonem 25 až 45°, barva červenohnědá	30
1720206	Střešní deska 50 x 50 cm pro šikmou střechu se sklonem 25 až 45°, barva černá	30
1720207	Střešní deska 50 x 50 cm pro šikmou střechu se sklonem 25 až 45°, barva červenohnědá	30
1730534	Ozubený nůž	156
1731129	Nástěnný držák BM 2	65
2000030	Kompenzátor	116
2008030	Hydraulická připojovací sada pro přívodní nebo vratnou přípojku výměníku tepla, přímá	166
2008040	Hydraulická připojovací sada pro přívodní nebo vratnou přípojku výměníku tepla, rohová	166
2011000	Pojistný ventil Rp 1/2 pro tlak 3 bary	13
2011010	Plynový kohout přímý R 1/2	13
2011011	Plynový kohout rohový R 1/2 pro instalaci pod omítkou	13
2011012	Plynový kohout přímý R 1/2	13
2011013	Plynový kohout rohový R 1/2 s tepelnou pojistkou pro instalaci pod omítkou	13
2011017	Plynový kulový kohout přímý Rp 3/4"	17, 19
2011109	Pojistná skupina bez regulátoru tlaku vody	14
2011191	Pojistný ventil	17, 19
2011192	Kulový kohout 1"	17
2011193	Plynový kulový kohout rohový R 3/4"	17
2011228	Samotížná klapka/zpětný ventil	94
2011332	Spojovací potrubí	93
2011333	Hydraulický vyrovnávač do 4,5 m3/h	94
2011334	Hydraulický vyrovnávač do 10 m3/h	94
2012058	Uzávěr čerpadla DN25	17
2012062	Uzávěr čerpadla DN32	17
2012066	Rozdělovač - 2 čerpadlové skupiny	93
2012067	Rozdělovač - 3 čerpadlové skupiny	93
2012074	Závitové spojky	93
2012076	Nástěnný držák pro čerpadlovou skupinu	93
2012080	Připojovací souprava expanzní nádoby od 25-50 l	92, 136
2012081	Připojovací sada expanzní nádoby s ventilem s krytkou 3/4"	92, 136
2015200	Plnicí čerpadlo	126
2039052	Teploměr	144
2070375	Přípojky pro otopnou a vratnou vodu	17
2070401	Čerpadlová skupina CGB 75/100	18
2070405	Filtr 1 1/4"	17
2070406	Odkalovač 1 1/4"	17
2070407	Odvzdušňovač 1 1/4"	17

Obj. č.	Označení	Strana
2070431	Regulační skupina pro zapojení se vstřikovaním	94
2070432	Uzavírací skupina topného okruhu	94
2070433	Regulační ventil	94
2070434	Připojovací skupina CGB-75/100 bez čerpadla	18
2070495	Připojovací konzola pro instalaci pod omítkou	13
2070496	Připojovací konzola pro instalaci pod omítkou	13
2070584	Připojovací sada pro solární čerpadlovou skupinu 10	146
2070597	Regulační ventil 2" pro 20 - 200 l/min	19
2070604	Připojovací sada pro solární čerpadlovou skupinu 10	146
2070685	Kulový kohout přímy G 3/4"	14
2070686	Kulový kohout rohový G 3/4" pro instalaci pod omítkou	13
2070687	Kulový kohout rohový G 3/4" s přípojkou pro pojistný ventil R 1/2" pro instalaci pod omítkou	13
2070688	Kulový kohout přímy G 3/4"	14
2070758	Cirkul. modul BSP-ZP k přímé instalaci do modulu přípravy teplé vody	146
2070867	Čerpadlová skupina topného okruhu s DN25-60 (samoregulační, energtická třída "A")	92
2070868	Čerpadlová skupina topného okruhu s DN32-60 (samoregul., tř. A)	92, 135
2070869	Čerpadlová skupina okruhu se směšovačem s DN25-60 (samoregulační, energ. třída "A")	93
2070870	Čerpadlová skupina okruhu vytápění se směšovačem s DN32 (samoregulační, energ. třída "A")	93, 135
2070926	Připojovací sada pro zásobník SE-2, SEM-1, SEM-2	102
2070931	Hydraulický vyvažovací ventil , DN20 4-15 l/min	166
2070932	Hydraulický vyvažovací ventil , DN20 8-30 l/min	166
2070933	Hydraulický vyvažovací ventil , DN25 6-20 l/min	166
2070934	Hydraulický vyvažovací ventil , DN25 10-40 l/min	166
2070935	Hydraulický vyvažovací ventil , DN32 20-70 l/min	166
2070936	Hydraulický vyvažovací ventil , DN32 30-120 l/min	166
2070965	Čerpadlo kondenzátu	67
2071016	Pojistní ventil DN40/65	114
2071017	Pojistní ventil DN50/80	114
2071018	Pojistní ventil DN65/100	114
2071019	Pojistní ventil DN80/125	114
2071021	Pojistní ventil DN32/50	114
2071191	Úsporné cirkulační čerpadlo	16
2071234	Směšovací čerpadlová skupina BSP-MK1 pro nízkoteplotní provoz s modulovaným čerpadlem energetické třídy "A"	146
2071235	Směšovací čerpadlová skupina BSP-MK2 pro vysokoteplotní provoz s třístupňovým oběhovým čerpadlem	146
2071236	Směšovací čerpadlová skupina BSP-MK1 a MK2 pro nízkoteplotní a vysokoteplotní provoz s modulovaným čerp. energetické třídy "A"	146
2071237	Diferenčný přepouštecí ventil	136, 146
2071268	Čerpadlo na kondenzát ke kotli CGB-75/100 a MGK-2	19, 67
2071383	Pojistná skupina	135
2071408	Unistar 2000A - plníci a proplachovací souprava	126
2071417	Kryt přípojek pro vytápění	146
2071420	Stanice přípravy teplé vody FWS - 140	147
2071421	Stanice přípravy teplé vody FWS - 350	147
2071422	Stanice přípravy teplé vody FWS - 540	147
2071423	Nabíjecí stanice LS - 140 (138 kW)	148
2071424	Nabíjecí stanice LS - 210 (209 kW)	148
2071425	Nabíjecí stanice LS - 315 (315 kW)	148
2071535	Pojistná skupina MGK-130	67
2071536	Pojistná skupina MGK-170/210/250/300	67
2071595	Odkalovač 3/4" do 1,3 m^3/h	14
2071596	Odkalovač 1" do 2,0 m^3/h	14
2071597	Odkalovač 2" do 7,5 m^3/h	19
2071608	Sifon	89
2071671	Pojistní skupina s připojením 2"	67
2071672	Souprava napouštěcího / vypouštěcího kohoutu 1"	67
2071677	Přípojky studené/teplé vody R 1/2"	14
2071678	Přípojky studené/teplé vody R 1/2"	13
2071861	Připojovací sada CSW-120 pro instalaci pod omítkou	102, 142
2071862	Připojovací sada CSW-120 pro instalaci nad omítku	102, 142
2071863	Připojovací sada pro CSW-120, instalace pod omítku	12, 142

Přehled produktů

Obj. č.	Označení	Strana
2071864	Připojovací sada pro CSW-120, instalace nad omítku	12, 142
2137462	Montážní stojan	155
2137939	Jednotka CWL Excellent 400 4/0R*	151
2137940	Jednotka CWL Excellent 400 2/2R	151
2137941	Jednotka CWL Excellent 400 3/1R	151
2137942	Jednotka CWL Excellent 400 4/0L	151
2137943	Jednotka CWL Excellent 400 2/2L	151
2137944	Jednotka CWL Excellent 400 3/1L*	151
2137979	Montážní stojan	155
2137990	Jednotka CWL Excellent 300 4/0L	151
2137991	Jednotka CWL Excellent 300 2/2L	151
2137992	Jednotka CWL Excellent 300 4/0R*	151
2137993	Jednotka CWL Excellent 300 2/2R*	151
2137994	Jednotka CWL Excellent 180 4/0R	151
2137995	Jednotka CWL Excellent 180 4/0L*	151
2137996	Jednotka CWL Excellent 400 4/0L s entalpickým výměníkem tepla	151
2138091	Jednotka CWL-F-150 Excellent bez předehřívacího registru	152
2138098	Jednotka CWL-F-300 Excellent bez předehřívacího registru	152
2138099	Jednotka CWL-F-150 Excellent předehřívacím registrem	152
2210060	Termistorové vypínací zařízení	165
2269521	Servopohon 24 V k plynulé regulaci směšovací klapky	176
2269522	Servopohon 230 V/50 Hz k plynulé regulaci směšovací klapky	176
2269523	Servopohon 230 V/50 Hz pro řízení vnější klapky	176
2269556	Servopohon 24 V pro řízení vnější klapky	176
2269585	Servomotor směšovače 230 V / 50 Hz	132
2269585	Servomotor směšovače 230 V/50 Hz, 6 Nm	136
2400370	Neutralizační jednotka s držáky do 35 kW	92
2400371	Náhradní náplň 1,3 kg	67, 92
2400439	Ventil s víčkem 1"	125
2400445	Ventil s víčkem 3/4"	125
2400450	Expanzní nádoba s membránou pro uzavřený topný výkon, 25 l	92, 136
2400455	Expanzní nádoba s membránou pro uzavřený topný výkon, 35 l	92, 136
2400458	Expanzní nádoba s membránou pro uzavřený topný výkon, 50 l	92, 136
2400462	Expanzní nádoba s membránou pro uzavřený topný výkon, 80 l	92, 136
2400465	Pojistný ventil s manometrem	135
2400470	Expanzní nádoba s membránou pro uzavřený topný výkon, 100 l	92, 136
2400471	Expanzní nádoba s membránou pro uzavřený topný výkon, 140 l	92, 136
2400472	Expanzní nádoba s membránou pro uzavřený topný výkon, 200 l	92, 136
2400473	Expanzní nádoba s membránou pro uzavřený topný výkon, 250 l	92
2400481	Expanzní nádoba s membránou pro uzavřený topný výkon, 300 l	92
2400486	Automatický odvzdušňovací ventil	136
2410068	Závitové spojky	93
2425077	Ponorné pouzdro ohřívače vody 1/2"	124
2425078	Ponorné pouzdro ohřívače vody 3/4"	124
2444050	Odvzdušnění	126
2444099	Zpětná klapka 3/4"	126
2444144	Souprava nosných popruhů	133
2444210	Expanzní nádoba solární techniky 12 l	125, 139
2444211	Expanzní nádoba solární techniky 18 l	125, 139
2444212	Expanzní nádoba solární techniky 25 l	125
2444223	Expanzní nádoba solární techniky 50 l	125
2444452	Krycí pás pro kolektory	120
2444810	SEM 1-1000, stacionární solární zásobník na ohřev vody	144
2444850	SEM 1-500, stacionární solární zásobník na ohřev vody	144
2444875	SEM 1-750, stacionární solární zásobník na ohřev vody	144
2445000	Anoda s externím zdrojem napájení	16, 144
2474000	Montážní utahovací souprava	114
2474010	Montážní utahovací sada	114
2482381	Flexibilní připojovací sada	116
2482404	Neutralizační jednotka s držáky od 35 do 50 kW	92
2482410	Připojovací sada	116
2482459	Krycí pás pro kolektory	120
2482502	Montážní utahovací sada	114
2482818	Expanzní nádoba solární techniky 105 l	125
2482873	Neutralizační jednotka s držáky od 100 do 300 kW	67, 92
2482896	Vzduchová klapka	68

Obj. č.	Označení	Strana
2482912	Čerpadlová skupina 10E s 3-stupňovým čerpadlem Grundfoss 25-60	125
2482913	Čerpadlová skupina 20E s 3-stupňovým čerpadlem Grundfoss 25-80	125
2482929	Bazénový kolektor - souprava 1 ks	121
2482930	Bazénový kolektor - souprava 2 ks	121
2482931	Bazénový kolektor - souprava 3 ks	121
2482933	Spojovací příslušenství do 10 kolektorů v řadě	121
2483045	SPU-2 500 - akumulační zásobník vody	147
2483046	SPU-2 800 - akumulační zásobník vody	147
2483047	SPU-2 1000 - akumulační zásobník vody	147
2483048	SPU-2 1500 - akumulační zásobník vody	147
2483049	SPU-2-W 500 - akumulační zásobník vody	147
2483050	SPU-2-W 800 - akumulační zásobník vody	147
2483051	SPU-2-W 1000 - akumulační zásobník vody	147
2483052	SPU-2-W 1500 - akumulační zásobník vody	147
2483072	Neutralizační jednotka s držáky do 150 kW	67
2483072	Neutralizační jednotka s držáky od 50 do 150 kW	92
2483075	Expanzní nádoba solární techniky 35 l	125
2483076	Připojovací souprava expanzní nádoby solární techniky	126, 139
2483265	Ochranná mříž na vzduchový kanál 710 x 710 mm	138
2483283	Omezovač minimálního tlaku DSH 46 F001	67, 114
2483284	Omezovač maximálního tlaku	114
2483286	Tlumící podložky	114
2483422	Koncetrát solanky, objem 20 l	139
2483429	SRTA sada s regulátorem na podporu vytápění solární technikou	124
2483481	AluPlus sada spojek	117
2483482	Sada na kolektory Wolf	117
2483504	Sada na montáž 2 kolektorů TopSon F3-1/CFK-1 do střechy	121
2483505	Doplňková sada na montáž 1 kolektoru TopSon F3-1/CFK-1 do střechy	121
2483506	Sada na montáž 2 kolektorů TopSon F3-1/CFK-1 do střechy	121
2483507	Doplňková sada na montáž 1 kolektoru TopSon F3-1/CFK-1 do střechy	121
2483518	Sada na montáž 2 kolektorů TopSon F3-1/CFK-1 do střechy	121
2483519	Doplňková sada na montáž 1 kolektoru TopSon F3-1/CFK-1 do střechy	121
2483556	Ochranná anóda s externím zdrojem napětí	142
483565	Připojovací sada pro CRK-12	123
2483566	Flexibilní připojovací sada pro CRK-12	123
2483567	Spojovací sada pro CRK-12	123
2483568	Sada na montáž CRK-12, 45°	123
2483569	Sada na montáž CRK-12, 30°-60°	123
2483577	Sada pro úpravu sklonu CRK-12	123
2483584	Uzavírací kohout pro CRK-12	123
2483608	Expanzní nádoba solární techniky 80 l	125
2483672	Čerpadlová skupina 10 s 3-stupňovým čerpadlem Grundfoss 25-60	125
2483673	Čerpadlová skupina 20 s 3-stupňovým čerpadlem Grundfoss 25-80	125
2483674	Regulační souprava SM1	124
2483676	Sada na montáž 1 kolektoru TopSon F3-14/CFK-1 do střechy	121
2483681	GKS Dynatherm-L 1350 - ocelový nízkoteplotní kotel	112
2483682	GKS Dynatherm-L 1900 - ocelový nízkoteplotní kotel	112
2483683	GKS Dynatherm-L 2500 - ocelový nízkoteplotní kotel	112
2483684	GKS Dynatherm-L 3050 - ocelový nízkoteplotní kotel	112
2483685	GKS Dynatherm-L 4150 - ocelový nízkoteplotní kotel	112
2483686	GKS Dynatherm-L 5200 - ocelový nízkoteplotní kotel	112
2483708	Expanzní nádoba s membránou pro uzavřený topný výkon, 400 l	92
2483709	Expanzní nádoba s membránou pro uzavřený topný výkon, 500 l	92
2483713	Expanzní nádoba s membránou pro uzavřený topný výkon, 600 l	92
2483714	Expanzní nádoba s membránou pro uzavřený topný výkon, 800 l	92
2483715	Expanzní nádoba s membránou pro uzavřený topný výkon, 1000 l	92
2483735	Regulátor průtoku DN20 (2-12 l/min)	126
2483736	Regulátor průtoku DN20 (8-30 l/min)	126
2483737	SEM 2-300, stacionární solární zásobník na ohřev vody	144
2483738	SEM 2-400, stacionární solární zásobník na ohřev vody	144
2483744	Zaslepovací zátky	116
2483800	3-cestný přepínací ventil do solárního okruhu	126
2483884	Akumulační zásobník vody SPU-1-200	134
2483892	Rozdělovač solanky Ms 3-okruhový do 6 kW (PE 32x2,9)	139
2483893	Rozdělovač solanky Ms 4-okruhový do 9 kW (PE 32x2,9)	139
2483894	Rozdělovač solanky Ms 6-okruhový do 12 kW (PE 32x2,9)	139

Přehled produktů

Obj. č.	Označení	Strana
2483899	Rozdělovač solanky Ms 8-okruhový do 16 kW (PE 32x2,9)	139
2483900	Ohebný vzduchový kanál	137
2483979	Koleno vzduchového kanálu 90°, DN600 x 600 mm	138
2483980	Vzduchový kanál přímy 600 x 600 mm, délka 625 mm	138
2483981	Vzduchový kanál přímy 600 x 600 mm, délka 1250 mm	138
2483982	Přímy vzduchový kanál	137
2483983	Ukončovací rám pro vzduchový kanál 600 x 600 mm	138
2483991	Přírubová deska DN110	134
2484020	Sada na 2-řadovou montáž 4 kolektorů TopSon F3-1 do střechy	121
2484023	Dopl. sada na 2-řadovou montáž 2 kolektorů TopSon F3-1 do střechy	121
2484024	Dopl. sada na 2-řadovou montáž 2 kolektorů TopSon F3-1 do střechy	121
2484025	Sada na 3-řadovou montáž 6 kolektorů TopSon F3-1 do střechy	122
2484026	Dopl. sada na 3-řadovou montáž 3 kolektorů TopSon F3-1 do střechy	122
2484027	Dopl. sada na 6-řadovou montáž 3 kolektorů TopSon F3-1 do střechy	122
2484052	Souprava těsnicích pásek na vzduchový kanál	137
2484053	Spojovací pás pro vzduchový kanál (sádrová bandáž)	138
2484076	Stojan AluFlex-U pro 1 kolektor	117
2484077	Stojan AluFlex-U pro 2 kolektory	117
2484078	Stojan AluFlex-U pro 3 kolektory	117
2484079	Stojan AluFlex-U na 1 kolektor TopSon F3-Q	117
2484080	Stojan AluFlex-U na 2 kolektory TopSon F3-Q	117
2484081	Stojan AluFlex-U na 3 kolektory TopSon F3-Q	117
2484082	Stojan AluFlex-U na 1 kolektor, na vodorovnou plochu	120
2484083	Stojan AluFlex-U na 2 kolektory, na vodorovnou plochu	120
2484084	Stojan AluFlex-U na 3 kolektory, na vodorovnou plochu	120
2484085	Stojan AluFlex-U na 1 kolektor - montáž na vodorovnou plochu	120
2484086	Stojan AluFlex-U na 2 kolektory - montáž na vodorovnou plochu	120
2484087	Stojan AluFlex-U na 3 kolektory - montáž na vodorovnou plochu	120
2484089	Připojovací souprava k flexibilnímu vzduchovému kanálu	137
2484094	Vzduchový kanál s redukcí přívodu	137
2484095	Sada připojovacích hadic	133
2484096	Expanzní nádoba solární techniky 150 l	125
2484097	Expanzní nádoba solární techniky 200 l	125
2484098	Předřazená nádoba pro solární kapalinu - 18 l	125
2484099	Předřazená nádoba pro solární kapalinu - 35 l	125
2484100	Předřazená nádoba pro solární kapalinu - 50 l	125
2484101	Flexibilní připojovací sada na 2-řadovou montáž do střechy	122
2484102	Flexibilní připojovací sada na 3-řadovou montáž do střechy	122
2484107	Akumulační zásobník teplé vody SEL 1000	148
2484112	Souprava připojovacích hadic	136
2484129	AluPlus sada na montáž 1 kolektoru na střechu pokrytou falcovou krytinou/bobrovkou	117
2484130	AluPlus sada na montáž 2 kolektorů na střechu pokrytou falcovou krytinou/bobrovkou	117
2484131	AluPlus sada na montáž 3 kolektorů na střechu pokrytou falcovou krytinou/bobrovkou	117
2484132	Souprava AluPlus na montáž 1 kolektoru na střechu pokrytou falcovou krytinou/bobrovkou	117
2484133	Souprava AluPlus na montáž 2 kolektorů na střechu pokrytou falcovou krytinou/bobrovkou	117
2484134	Souprava AluPlus na montáž 3 kolektorů na střechu pokrytou falcovou krytinou/bobrovkou	117
2484135	AluPlus sada na montáž 1 kolektoru na střechu pokrytou břidlicovou krytinou	118
2484136	AluPlus sada na montáž 2 kolektorů na střechu pokrytou břidlicovou krytinou	118
2484137	AluPlus sada na montáž 3 kolektorů na střechu pokrytou břidlicovou krytinou	118
2484138	AluPlus sada na montáž 1 kolektoru na střechu pokrytou břidlicovou krytinou	118
2484139	AluPlus sada na montáž 2 kolektorů na střechu pokrytou břidlicovou krytinou	118
2484140	AluPlus sada na montáž 3 kolektorů na střechu pokrytou břidlicovou krytinou	118
2484141	AluPlus sada na montáž 1 kolektoru na střechu pokrytou vlnitou/plechovou krytinou	119

Obj. č.	Označení	Strana
2484142	AluPlus sada na montáž 2 kolektorů na střechu pokrytou vlnitou/plechovou krytinou	119
2484143	AluPlus sada na montáž 3 kolektorů na střechu pokrytou vlnitou/plechovou krytinou	119
2484144	AluPlus sada na montáž 1 kolektoru na střechu pokrytou vlnitou/plechovou krytinou	119
2484145	AluPlus sada na montáž 2 kolektorů na střechu pokrytou vlnitou/plechovou krytinou	119
2484146	AluPlus sada na montáž 3 kolektorů na střechu pokrytou vlnitou/plechovou krytinou	119
2484147	Souprava AluPLus na odlehčení kolektorů zatížených sněhem - na odlehčení 1 kolektoru	117
2484148	Souprava AluPLus na odlehčení kolektorů zatížených sněhem - na odlehčení 2 kolektorů	117
2484149	Souprava AluPLus na odlehčení kolektorů zatížených sněhem - na odlehčení 3 kolektorů	117
2484150	Souprava AluPLus na odlehčení kolektorů zatížených sněhem - na odlehčení 1 kolektoru	118
2484151	Souprava AluPLus na odlehčení kolektorů zatížených sněhem - na odlehčení 2 kolektorů	118
2484152	Souprava AluPLus na odlehčení kolektorů zatížených sněhem - na odlehčení 3 kolektorů	118
2484153	Souprava AluPLus na odlehčení kolektorů zatížených sněhem - na odlehčení 1 kolektoru	119
2484154	Souprava AluPLus na odlehčení kolektorů zatížených sněhem - na odlehčení 2 kolektorů	119
2484155	Souprava AluPLus na odlehčení kolektorů zatížených sněhem - na odlehčení 3 kolektorů	119
2484233	Ochranná a protidešťová mřížka 600 x 600 mm	138
2484234	Akumulační zásobník teplé vody SEL 500	148
2484235	Akumulační zásobník teplé vody SEL 800	148
2484255	Ochranná a protidešťová mřížka 1350 x 870 mm	138
2484277	Lišta AluPlus na odlehčení kolektorů zatížených sněhem v případě vertikální montáže - 1 kolektor	120
2484278	Lišta AluPlus na odlehčení kolektorů zatížených sněhem v případě vertikální montáže - 2 kolektory	120
2484279	Lišta AluPlus na odlehčení kolektorů zatížených sněhem v případe vertikální montáže - 3 kolektory	120
2484362	Snímač rosného bodu	139
2484529	Čerpadlová skupina 10 s vysoce efektivním čerpadlem	125
2484532	Čerpadlová skupina 10E s vysoce efektivním čerpadlem	125
2484538	Náhradní náplň 5,0 kg	67, 92
2484541	Neutralizační jednotka s boosterem	67
2484545	Souprava přirub DN80/PN6	68
2484546	Sada na montáž 1 kolektoru TopSon F3-14/CFK-1 do střechy	121
2484547	Sada na montáž 1 kolektoru TopSon F3-14/CFK-1 do střechy	121
2484552	Koncetrát solanky, objem 3 l	139
2484637	Vzduchová klapka	68
2484640	Odkalovač DN80 přírubový	68
2484706	Akumulační zásobník SPU-2 2000	147
2484707	Akumulační zásobník SPU-2 3000	147
2484708	Akumulační zásobník SPU-2 4000	147
2484709	Akumulační zásobník SPU-2 5000	147
2525025	Pružný nástavec, LH25	174
2525040	Pružný nástavec, LH40	174
2525063	Pružný nástavec, LH63	174
2525100	Pružný nástavec, LH100	174
2565020	Výfuková mříž pro plošné rozložení, LH25	171
2565120	Výfuková mříž pro plošné rozložení, LH40	171
2565220	Výfuková mříž pro plošné rozložení, LH63	171
2565320	Výfuková mříž pro plošné rozložení, LH100	171
2575792	Y-kus ISO 45°, DN180	156
2575795	Redukce ISO DN180/125	156
2575796	Redukce ISO DN180/150	156
2575801	Střešní průchodka izolovaná, vnitřní průmer DN125	157
2575802	Střešní průchodka izolovaná, vnitřní průmer DN160	157

Přehled produktů

Obj. č.	Označení	Strana
2575803	Střešní průchodka izolovaná, vnitřní průmer DN180	157
2575806	Nástěnná výustka DN125, černá	157
2575807	Nástěnná výustka DN160, černá	157
2575808	Nástěnná výustka DN180, černá	157
2575809	Nástěnná výustka DN125, bílá	157
2575810	Nástěnná výustka DN160, bílá	157
2575811	Nástěnná výustka DN180, bílá	157
2575812	Tlumič hluku DN125	157
2575814	Tlumič hluku DN180	157
2575817	Flexibilní hadice vzduchovodu, 63/52	158
2575818	Flexibilní hadice vzduchovodu, 75/63	158
2575819	Rychlospojka 63/52	158
2575820	Rychlospojka 75/63	158
2575824	Zátka potrubí 75 mm	158
2575825	Rozdělovač DN125, 75/63 mm	158
2575826	Rozdělovač DN160, 75/63 mm	158
2575827	Rozdělovač, 75/63 mm	158
2575828	Redukce z DN180 na DN150	156
2575830	Nasávací ventil, plast, DN125	160
2575831	Nasávací ventil, kov, DN125	160
2575832	Výfukový ventil, plast, DN125	160
2575833	Výfukový ventil, kov, DN125	160
2575834	Kryt na odvod vzduchu z kuchyně s filtrem G3	160
2575835	Zátka potrubí 63 mm	158
2575838	Rozdělovač DN125, 63/52 mm	158
2575839	Rozdělovač DN160, 63/52 mm	158
2575840	Rozdělovač DN180, 63/52 mm	158
2575841	Manžeta	156
2576009	Koleno ISO 90° DN125	156
2576011	Koleno ISO 90° DN180	156
2576012	Koleno ISO 45° DN125	156
2576014	Koleno ISO 45° DN180	156
2576019	T-kus ISO 90° DN125	156
2576020	Spojovací kroužek DN125	156
2576022	Spojovací kroužek DN180	156
2576163	Flachkanl trubka 100x50	159
2576164	Flachkanal koleno 90°	159
2576165	Flachkanal koleno 90°	159
2576166	Flachkanal nasouvací spojka	159
2576167	Flachkanal těsníci kroužek	159
2576168	Flachkanal uzavírací zátka rozdělovače	159
2576169	Flachkanal rozdělovač pro systém plochého potrubí DN125/5	159
2576170	Flachkanal rozdělovač pro systém plochého potrubí DN150/5	159
2576171	Flachkanal rozdělovač pro systém plochého potrubí DN180/15	159
2576172	Flachkanal připojovací kus pro ventil 125	159
2576173	Flachkanal připojovací kus pro ventil 125	159
2576175	Flachkanal podlahová mřížka, bílá	159
2576176	Flachkanal podlahová mřížka, antikoro	159
2576177	Nasávací ventil indukční DN125	160
2576178	Výfukový ventil DN125	160
2576457	Flachkanal uzavírací zátka potrubní	159
2576459	Flachkanal škrtící clona	159
2576999	Střešní průchodka izolovaná, vnitřní průmer DN125	157
2577000	Střešní průchodka izolovaná, vnitřní průmer DN160	157
2577001	Univerzální střešní deska CWL, sklon střechy 25° až 45°, černá	157
2577002	Univerzální střešní deska CWL, sklon střechy 25° až 45°, černá	157
2577003	Univerzální střešní deska CWL, sklon střechy 25° až 45°, červená	157
2577004	Průchodka CWL přes plochou střechu, sklon 0°	157
2577005	Průchodka CWL přes plochou střechu, sklon 0°	157
2577006	Těsníci manžeta CWL na střešní průchodku	157
2577007	Upevňovací objímka na ISO potrubí, DN125	157
2577009	Upevňovací objímka na ISO potrubí, DN180	157
2577011	Držák na plochou trubku	159
2577186	Prodloužení přípojky k ventilu DN125	159
2577281	Přípojka na podlahovou mřížku s 1 zátkou a 2 připoj. hrdly, 63/52	158
2577282	Přípojka na podlahovou mřížku s 1 zátkou a 2 připoj. hrdly, 75/63	158

Obj. č.	Označení	Strana
2577294	Přípojka na ventil DN125 s 1 zátkou a 2 připoj. hrdly 75 mm, délka 325 mm	158
2577295	Přípojka na ventil DN125 s 1 zátkou a 2 připoj. hrdly 63 mm, délka 325 mm	158
2577296	Připojovací sada pro snímač vlhkosti vzduchu	153
2577347	Adaptér s kolenom pro přechod z DN75 na plochý kanál 50 x 100	159
2577348	Sifón s kuličkou	154
2577352	Tlumič hluku DN125 na přívod a odvod vzduchu	157
2577353	Rozdělovač vzduchu s protihlukovou izolací	158
2577354	Rozdělovač vzduchu s protihlukovou izolací, pro přívod i odvod vzduchu DN125	159
2577355	Fixační sponka 75/63	158
2577357	Fixační sponka 63/52	158
2577360	Těsnicí kroužek 75/63	158
2577361	Těsnicí kroužek 63/52	158
2577362	Trubka ISO pro CWL DN160	156
2577363	Koleno ISO 90° DN160	156
2577364	Koleno ISO 45° DN160	156
2577365	Spojovací kroužek DN160	156
2577367	Tlumič hluku DN160	157
2577369	Trubka ISO pro CWL DN125	156
2577371	Trubka ISO pro CWL DN180	156
2577404	Redukce ISO DN160/125	156
2577405	Upevňovací objímka na ISO potrubí, DN160	157
2600450	Koleno 90° DN80 CGG-1K	107
2600451	Koleno 45° DN80 CGG-1K	107
2600455	Trubka vedení spaliny/vzduch DN80 CGG-1K, délka 500 mm	107
2600456	Trubka vedení spaliny/vzduch DN80 CGG-1K, délka 1000 mm	107
2600457	Trubka vedení spaliny/vzduch DN80 CGG-1K, délka 2000 mm	107
2600460	Ochranná mřížka DN80 CGG-1K	107
2600461	Ochranná mřížka DN80 CGG-1K	107
2600462	Ochranná koncovka DN80 CGG-1K proti větru a dešti	107
2600463	Rozeta vnější DN80 CGG-1K	107
2600464	Rozeta vnitřní DN80 CGG-1K	107
2651210	Rozeta DN100	105
2651236	Připojovací díl DN60/100 CGG-1K přímý	105
2651237	Připojovací díl DN60/100 CGG-1K koleno 90°	105
2651238	Trubka DN60/100 CGG-1K, délka 500 mm	105
2651239	Trubka DN60/100 CGG-1K, délka 1000 mm	105
2651240	Trubka DN60/100 CGG-1K s revizním otvorem	105
2651241	Trubka DN60/100 CGG-1K s koncovkou proti větru	105
2651242	Koleno 45° DN60/100 CGG-1K	105
2651243	Koleno 90° DN60/100 CGG-1K	105
2651244	Trubka DN60/100 CGG-1K s nasávacím otvorem	105
2651245	Posuvná trubka DN60/100 CGG-1K	105
2651246	Připojovací sada pro svislé vedení vzduchu/spalin CGG-1K přes střechu, barva černá	104
2651247	Připojovací sada pro svislé vedení vzduchu/spalin CGG-1K přes střechu, barva červenohnědá	104
2651248	Lapač kondenzátu DN60/100 CGG-1K vertikální	105
2651249	Lapač kondenzátu DN60/100 CGG-1K horizontální	105
2651250	Rozdělovač DN80/80 CGG-1K s měřicím hrdlem	107
2651251	Středící trojúhelník	106
2651252	Těsnicí kroužek DN60 spalinové trubky	106
2651253	Těsnicí kroužek DN100 vzduchové trubky	106
2651254	Těsnění revizního otvoru	106
2651277	Připojovací sada DN60/100 CGG-1K pro vodorovné vedení vzduchu a spalin přes stěnu	104
2651278	Připojovací sada rozďelovače CGG-1K	107
2651292	Základní připojovací sada MGK Twin DN160/200	88
2651293	Základní připojovací sada MGK Twin DN200/250	88
2651294	Souprava do šachty DN160/160	54, 71
2651295	Souprava do šachty DN200/200	58, 75
2651296	Souprava do šachty DN200/250	58, 75
2651297	Souprava do šachty DN250/250	79
2651298	Souprava do šachty DN250/315	79

Přehled produktů

Obj. č.	Označení	Strana
2651299	Souprava do šachty DN315	83
2651300	Základní připojovací sada MGK v řadě DN160/200	88
2651301	Doplňková připojovací sada MGK v řade DN160/200	88
2651302	Základní připojovací sada MGK v řadě DN160/250	88
2651303	Doplňková připojovací sada MGK v řade DN160/250	88
2651304	Základní připojovací sada MGK v řadě DN200/250	88
2651305	Doplňková připojovací sada MGK v řade DN200/250	89
2651306	Základní připojovací sada MGK v řadě DN200/315	89
2651307	Doplňková připojovací sada MGK v řade DN200/315	89
2651308	Základní připojovací sada CGB-35/50 DN110/160	40
2651309	Doplňková připojovací sada CGB-35/50 DN110/160	40
2651310	Základní připojovací sada CGB-75/100 DN110/160	50
2651315	Trubka DN160 z polypropylenu, délka 500 mm	54, 71
2651316	Trubka DN160 z polypropylenu, délka 1000 mm	54, 71
2651317	Trubka DN160 z polypropylenu, délka 2000 mm	54, 71
2651318	Koleno DN160 z polypropylenu, 15°	54, 71
2651319	Koleno DN160 z polypropylenu, 30°	54, 71
2651320	Koleno DN160 z polypropylenu, 45°	54, 71
2651321	Koleno DN160 z polypropylenu, 87°	54, 71
2651322	Distanční držák DN160	54, 71
2651323	Nástěnný kryt DN225	57, 74
2651326	Opěrné koleno 87° DN160	55, 72
2651327	Připojovací adaptér DN160	72
2651328	Upevňovací objímka DN160	55, 72
2651329	Vazelína k potření rozebíratelných spojů	57, 74
2651329	Vazelína k potření rozebíratelných spojů	72
2651330	Redukce DN200 na DN160	72
2651332	Adaptér DN160 x DN160 x DN160/225	54, 71
2651333	Trubka DN160 z polypropylenu, délka 250 mm	56, 73
2651334	Trubka DN160/225, délka 500 mm	56, 73
2651335	Trubka DN160/225, délka 1000 mm	57, 74
2651336	Koleno DN225/160, 15°	57, 74
2651337	Koleno DN225/160, 30°	57, 74
2651338	Koleno DN225/160, 45°	57, 74
2651339	Koleno DN225/160, 90°	57, 74
2651340	Revizní trubka DN160/225	67
2651341	Lapač kondenzátu pro připojení na kotel, DN160	57, 74
2651342	Přechod stěnou DN160/225	57, 74
2651343	Přechod stěnou DN160/225	57, 74
2651344	Vnější nástěnná konzola DN160/225	56, 73
2651345	Souprava na odvod spalin přes střechu DN160/186	56, 73
2651346	Přechod přes střechu DN160/225	56, 73
2651347	Vyústění komínu DN160/225	54, 71
2651349	Kryt šachty DN160 z ušlechtilé oceli	56, 73
2651350	Sací mezikus DN160/225	57, 74
2651351	Náhradní těsnění DN160	56, 73
2651353	Nástěnný držák DN225	54, 71
2651355	Kryt šachty DN160 z ušlechtilé oceli	54, 71
2651356	Revizní trubka DN160	54, 71
2651357	Revizní koleno 87° DN160	58, 75
2651358	Trubka DN200 z polypropylenu, délka 150 mm	58, 75
2651359	Trubka DN200 z polypropylenu, délka 250 mm	58, 75
2651360	Trubka DN200 z polypropylenu, délka 500 mm	58, 75
2651361	Trubka DN200 z polypropylenu, délka 1000 mm	58, 75
2651362	Objímka jako montážní pomůcka	59, 76
2651363	Koleno DN200 z polypropylenu, 15°	59, 76
2651364	Koleno DN200 z polypropylenu, 30°	59, 76
2651365	Koleno DN200 z polypropylenu, 45°	59, 76
2651366	Koleno DN200 z polypropylenu, 87°	59, 76
2651367	Revizní koleno 87°DN200	58, 75
2651368	Kryt šachty DN200 z ušlechtilé oceli	58, 75
2651369	Revizní trubka DN200	76
2651370	Redukce DN200 na DN160	55, 59
2651371	Rozšíření DN160 na DN200 souosé	72
2651372	Rozšíření DN160 na DN200 excentrické	72
2651373	Upevňovací objímka DN200	59, 76

Obj. č.	Označení	Strana
2651374	Opěrné koleno 87°DN200	59, 76
2651375	Distanční držák DN200	58, 75
2651376	Trubka DN200 z polypropylenu, délka 2000 mm	58, 75
2651377	Přechod přes šikmou střechu DN300 (pávev) se sklonom 0 - 10°	60, 77
2651378	Přechod přes šikmou střechu DN300 (pávev) se sklonom 10 - 20°	60, 77
2651379	Přechod přes šikmou střechu DN300 (pávev) se sklonom 20 - 30°	60, 77
2651380	Přechod přes šikmou střechu DN300 (pávev) se sklonom 30 - 40°	60, 77
2651381	Přechod přes šikmou střechu DN300 (pávev) se sklonom 40 - 50°	60, 77
2651383	Trubka DN200/300, délka 500 mm	60, 77
2651384	Trubka DN200/300, délka 1000 mm	60, 77
2651385	Koleno DN200/300, 30°	60, 77
2651386	Koleno DN200/300, 45°	60, 77
2651387	Koleno DN200/300, 90°	60, 77
2651388	Revízní trubka DN200/300	61, 78
2651389	Lapač kondenzátu pro připojení na kotel, DN200	67
2651390	Přechod přes stěnu DN200/300	61, 78
2651391	Přechod přes stěnu DN200/300	61, 78
2651392	Vnější nástěnná konzola DN200/300	61, 78
2651393	Přechod přes střechu DN200/300	60, 77
2651394	Uzávěr vyústění DN200/300	60, 77
2651395	Kryt šachty DN200 z ušlechtilé oceli	58, 75
2651396	Mezikus nasávaní DN200/300	60, 77
2651397	Náhradní těsnění DN200	61, 78
2651398	Nástěnný kryt DN300	61, 78
2651399	Nástěnný držák DN300	60, 77
2651400	Hrdlo na plochou střechu DN300	60, 77
2651401	Trubka DN250 z polyproplyenu, délka 250 mm	79
2651402	Trubka DN250 z polyproplyenu, délka 500 mm	79
2651403	Trubka DN250 z polyproplyenu, délka 1000 mm	79
2651404	Trubka DN250 z polyproplyenu, délka 2000 mm	79
2651405	Koleno DN250 z polypropylenu, 30°	80
2651406	Koleno DN250 z polypropylenu, 45°	80
2651407	Koleno DN250 z polypropylenu, 90°	80
2651408	Revizní koleno 87° DN250	80
2651409	Revizní trubka DN250	80
2651410	Trubka DN250/350, délka 500 mm	81
2651411	Trubka DN250/350, délka 1000 mm	81
2651412	Revizní trubka DN250/350	81
2651413	Dištanční držák DN250	80
2651414	Opěrné koleno 90° DN250	81
2651415	Přechod přes střěchu DN250/350	82
2651416	Přechod přes střěchu DN250/350	82
2651417	Vnější nástěnná konzola DN250/350	82
2651418	Přechod přes střěchu DN250/350	81
2651419	Kryt šachty DN250 z ušlechtilé oceli	79
2651420	Mezikus nasávání DN250/350	81
2651421	Náhradní těsnění DN200	82
2651422	Závěr vyústění DN250/350	81
2651423	Nástěnný kryt DN350	82
2651424	Nástěnný držák DN350	81
2651425	Hrdlo na plochou střechu DN350	81
2651426	Trubka DN315 z polypropylenu, délka 500 mm	83
2651427	Trubka DN315 z polypropylenu, délka 1000 mm	83
2651428	Trubka DN315 z polypropylenu, délka 2000 mm	83
2651429	Koleno DN315 z polypropylenu, 30°	84
2651430	Koleno DN315 z polypropylenu, 45°	84
2651431	Koleno DN315 z polypropylenu, 90°	84
2651432	Revizní koleno 87° DN315	83
2651433	Revizní trubka DN315	83
2651434	Trubka DN315/400, délka 1000 mm	85
2651435	Trubka DN315/400, délka 2000 mm	85
2651436	Revizní trubka DN315/400	85
2651437	Distanční držák DN315	83
2651438	Opěrné koleno 90° DN315	84
2651439	Přechod přes stěnu DN315/400	85
2651440	Přechod přes stěnu DN315/400	85

Přehled produktů

Obj. č.	Označení	Strana
2651441	Vnější nástěnná konzola DN315/400	85
2651442	Přechod přes střechu DN315/400	84
2651443	Náhradní těsnění DN315	85
2651444	Uzávěr vyústění DN315/400	84
2651445	Kryt šachty DN315 z ušlechtilé oceli	83
2651446	Mezikus nasávání DN315/400	84
2651447	Nástěnný kryt DN400	85
2651448	Nástěnný držák DN400	85
2651449	Hrdlo na plochou střechu DN400	84
2651450	Základní souprava k připojení více kotlů DN60/110	32
2651454	Přechod přes šikmou střechu DN225 (pánev) se sklonem 25 - 30°	56, 73
2651455	Přechod přes šikmou střechu DN225 (pánev) se sklonem 30 - 35°	56, 73
2651456	Přechod přes šikmou střechu DN225 (pánev) se sklonem 35 - 40°	56, 73
2651457	Přechod přes šikmou střechu DN225 (pánev) se sklonem 40 - 45°	56, 73
2651458	Hrdlo na plochou střechu, DN225	56, 73
2651459	Hrdlo na plochou střechu, DN186	56, 73
2651460	Přechod přes šikmou střechu DN186 (pánev), černý	56, 73
2651461	Přechod přes šikmou střechu DN186 (pánev), červenohnědý	56, 73
2651462	Doplňková připojovací sada CGB-75/100 Dn 110/160	50
2651463	Upevňovací objímka DN250	80
2651464	Upevňovací objímka DN315	84
2651465	Souprava do šachty DN160/200	54, 71
2651466	Trubka DN80/125, 500 mm	41
2651467	Trubka DN80/125, 1000 mm	41
2651469	Trubka DN80/125, 2000 mm	41
2651470	Revizní trubka DN80/125, délka 250 mm	41
2651471	Koleno DN80/125, 87°	41
2651472	Koleno DN80/125, 45° , souprava 2 ks	41
2651473	Trubka DN80/125 k nasávání vzduchu z místnosti	41
2651474	Připojovací sada DN80/125 na vedení vzduchu/spalin přes střechu, délka 1200-1700 mm, barva černá	30
2651475	Připojovací sada DN80/125 na vedení vzduchu/spalin přes střechu, délka 1200-1700 mm, barva červenohnědá	30
2651476	Připojovací sada DN80/125 na vedení vzduchu/spalin přes střechu, délka 1800-2300 mm, barva černá	30
2651477	Připojovací sada DN80/125 na vedení vzduchu/spalin přes střechu, délka 1800-2300 mm, barva červenohnědá	30
2651478	Distanční držák DN110 - 140 mm	43, 44
2651480	Připojovací sada DN80/125 na komín	28, 31
2651482	Koleno DN80/125, 15°	41
2651483	Koleno DN80/125, 30°	41
2651484	Vzduchová trubka DN125	43
2651486	Límec na plochou střechu	30
2651487	Připojovací adaptér DN80/125 na 2x DN80	41
2651489	Revizní koleno 87° DN80/125	41
2651490	Posuvné pouzdro DN80/125	41
2651491	Rozeta DN125	43
2651492	Distanční objímka DN125	43
2651494	Koncovka pro odvod spalin a přívod vzduchu 80/125	41
2651495	Sada DN80/125 /bílá/ na vodorovné vedení vzduchu a spalin	22
2651496	Připojovací sada DN80/125 na komín	24
2651497	Připoj. sada DN80/125 na vedení spalin v šachtě, plastový kryt DN80	22
2651498	Připojovací sada DN80/125 pro koncentrické vedení spalin v šachtě, plastový kryt	23
2651499	Připojovací sada DN80/125 na komín LAS	24
2651500	Připojovací sada DN80/125	25
2651501	Připojovací sada DN80/125 pro vedení spalin po fasádě	26
2651502	Trubka DN80 z polypropylenu, délka 500 mm	41
2651503	Trubka DN80 z polypropylenu, délka 1000 mm	41
2651504	Trubka DN80 z polypropylenu, délka 2000 mm	41
2651505	Koleno DN80 z polypropylenu, 15°	43
2651506	Koleno DN80 z polypropylenu, 30°	43
2651507	Koleno DN80 z polypropylenu, 45°	43
2651508	Koleno DN80 z polypropylenu, 87°	43
2651509	Distanční držák	28, 43
2651510	Revizní trubka DN80 z polypropylenu	41

Obj. č.	Označení	Strana
2651511	Kryt šachty DN83 z plastu	28, 42
2651512	Kryt šachty DN80	42
2651513	Opěrné koleno 87° / DN80 z polypropylenu s podpěrou	43
2651514	Revizní koleno 87° / DN80 z polypropylenu	42
2651515	Rozeta DN80	43
2651516	Distanční objímka DN80	43
2651517	Větrací kryt šachty	43
2651520	Připojovací sada DN80 z polypropylenu pro vedení spalin v šachtě, plastový kryt	23
2651521	Těsnění DN80	42
2651522	Připojovací sada DN80 na komín z polypropylenu	31
2651526	Připojovací sada DN110 na vedení spalín v šachtě	31
2651527	Kryt šachty DN83 z ušlechtilé oceli	28
2651528	Kryt šachty pro flexibilní spalinovdo DN110, z austenitické oceli	49
2651529	Vnější nástěnná konzola DN110/160	48
2651530	Koncentrické koleno DN110/160 provedení na venkovní fasádu, 45°	48
2651531	Koncentrické potrubí vzduch/spaliny DN110/160 provedení na fasádu, délka 1000 mm	48
2651532	Koncentrické potrubí vzduch/spaliny DN110/160 provedení na fasádu, délka 2000 mm	48
2651533	Koncentrický přímy revizní kus DN110/160	48
2651534	Střešní průchodka DN110/160	47
2651535	Nasávací mezikus pro potrubí DN110/160	48
2651537	Držák vnějšího potrubí DN160, nastavitelný	48
2651538	Přímý koncentrický svislý průchod střechou DN110/160, barva černá	53
2651539	Přímý koncentrický svislý průchod střechou DN110/160, barva červenohnědá	53
2651540	Koncentr. potrubí vedení spaliny/vzduch DN110/160 mm, délka 500 mm	52
2651541	Koncentr. potrubí vedení spaliny/vzduch DN110/160 mm, délka 1000 mm	52
2651542	Koncentr. potrubí vedení spaliny/vzduch DN110/160 mm, délka 2000 mm	52
2651543	Koncentr. revizní T-kus spalinovodu a vzduchovodu DN110/160 - 87°	52
2651544	Koncentr. koleno spalinovodu a vzduchovodu DN110/160, 87°	52
2651545	Koncentrické koleno spalinovodu a vzduchovodu DN110/160, 45°	52
2651546	Koncentrické potrubí spalinovodu a vzduchovodu DN110/160 s nasávací mřížkou	52
2651547	Krycí rozeta DN160 bílá	52
2651548	Střešní průchodka DN110/160, farba černá	47, 52
2651549	Střešní průchodka DN110/160, farba červenohnědá	47, 52
2651550	Ochranný střešní límec DN160 pro svilé vedení a rovnou střechu	52
2651551	Upevňovací objímka DN160	52
2651552	Koncentrický revizní kus spalinovodu a vzduchovodu DN110/160 s revizním otvorem	52
2651553	Připojovací adaptér DN110/160 - 2x DN110 polypropylen do 120°C	52
2651554	Připojovací sada DN110/160 z polyproplyenu pro vedení spalin v šachtě	46
2651555	Koncentrická připojovací sada DN110/160 pro komíny LAS odolné proti vlhkosti	47
2651556	Těsnění spalinovodu DN160	53
2651557	Připojovací sada pro vedení spalin v šachtě a přívod vzduchu přes stěnu (oddělené sání)	47
2651558	Koncentrické vodorovné vedení přes stěnu DN110	46
2651559	Kryt šachty pro flexibilní spalinovod DN110, plastový	44
2651560	Koncentrické koleno DN110/160 provedení na venkovní fasádu, 15°	49, 51
2651561	Koncentrické koleno DN110/160 provedení na venkovní fasádu, 30°	48
2651562	Koncentrické koleno DN110/160 provedení na venkovní fasádu, 87°	48
2651563	Koncentrické potrubí vzduch/spaliny DN110/160 provedení na fasádu, délka 500 mm	48
2651564	Redukce z DN80 na DN110	48
2651564	Redukce z DN80 na DN110	44, 51
2651565	Upevňovací objímka pro koncentrické vnější spalinovody DN10/160	48
2651567	Vyústění komína na fasádu DN110/160	48
2651568	Opěrné koleno 87°/DN110	44, 51
2651569	Rozeta DN110	44, 51
2651571	Revizní koleno DN110 z polypropylenu do 120°C	44
2651572	Připojovací sada DN110 z polypropylenu pro vedení spalin v šachtě	46
2651573	Těsnění spalinovodu DN110	53
2651574	Souprava DN83 flexibilní	28

Přehled produktů

Obj. č.	Označení	Strana
2651576	Spojka flexibilní trubky DN83	28
2651577	Revizní trubka DN83	28
2651579	Trubka DN83 - 8 m flexibilní	28
2651582	Větrací kryt šachty	44, 51
2651584	Rozšíření z DN110 na DN160	53
2651655	Přechod střechou po fasádě DN80/125	26
2651656	Střešní deska DN125	26
2651657	Střešní deska DN125	26
2651658	Trubka na fasádu DN80/125	26
2651659	Trubka na fasádu DN80/125	26
2651660	Revizní trubka na fasádu DN80/125	27
2651661	Koleno na fasádu DN80/125, 45° (souprava 2 ks)	27
2651662	Držák na trubky na fasádu DN125	26
2651663	Trubka s nasáváním na fasádu DN80/125	26
2651668	Trubka DN110 z polypropylenu, 500 mm	44, 51
2651669	Trubka DN110 z polypropylenu	44, 51
2651670	Trubka DN110 z polypropylenu, 2000 mm	44, 51
2651671	Revizní trubka DN110	44, 51
2651673	Distanční držák pro spalinovod DN110	44, 49, 51
2651674	Trubka DN60/100 CGG-1K, délka 2000 mm	105
2651675	Připojovací sada DN60/100 CGG-1K pro komíny LAS	104
2651679	Připojovací sada DN60/100 na vedení vzduchu/spalin přes střechu, délka 2650 mm, barva černá	30
2651680	Připojovací sada DN60/100 na vedení vzduchu/spalin přes střechu, délka 2650 mm, barva červenohnědá	30
2651682	Vnější nástěnná konzola DN80/125	27
2651684	Adaptér DN60/100 na DN63/96	105
2651686	Základní souprava DN100 na kaskádu	32
2651687	Doplňková souprava DN110 na kaskádu	32
2651688	Sada do šachty DN110	33
2651689	Sada do šachty DN125	33
2651690	Koleno pro odvod spalin DN110 z polypropylenu do 120°C , 15°	44, 51
2651691	Koleno pro odvod spalin DN110 z polypropylenu do 120°C , 30°	44, 51
2651692	Koleno pro odvod spalin DN110 z polypropylenu do 120°C , 45°	44, 51
2651693	Koleno pro odvod spalin DN110 z polypropylenu do 120°C , 87°	44, 51
2651703	Připojovací sada DN60/100 na vedení vzduchu/spalin přes střechu, délka 1200-1700 mm, barva černá	30
2651704	Připojovací sada DN60/100 na vedení vzduchu/spalin přes střechu, délka 1200-1700 mm, barva červenohnědá	30
2651710	Montážní objímka DN160 z ušlechtilé oceli	54, 71
2651711	Montážní objímka DN250 z ušlechtilé oceli	79
2651712	Montážní objímka DN315 z ušlechtilé oceli	83
2651714	Připojovací sada pro flexibilní spalinovod DN110 v šachtě	49
2651716	Spojka flexibilní trubky DN110	49
2651717	Revízni T-kus pro flexibilní spalinovod DN110	49
2651719	Flexibilní prodloužení DN110	49
2651724	Trubka DN60/100, 500 mm	41
2651725	Trubka DN60/100, 1000 mm	41
2651726	Trubka DN60/100, 2000 mm	41
2651727	Koleno DN60/100, 45° , souprava 2 ks	41
2651728	Koleno DN60/100, 87°	41
2651729	Revizní trubka DN60/100, délka 250 mm	41
2651730	Revizní koleno 87° DN60/100	41
2651731	Koncovka pro odvod spalin a přívod vzduchu 60/100	41
2651732	Trubka DN60/100 k nasávání vzduchu z místnosti	41
2651733	Redukce z DN60/100 na DN80/125	42
2651734	Připojovací adaptér DN60/100 na 2x DN80	41
2651735	Rozeta DN100, bíla pro překrytí přechodu stěnou	42
2651736	Rozeta DN100, bíla pro překrytí přechodu stěnou	42
2651737	Posuvné pouzdro DN60/100	41
2651739	Podpěra	42
2651740	Opěrné koleno 87°/ DN60/100	41
2651741	Objímka DN100	42, 105
2651742	Upevňovací objímka DN100	42
2651743	Středíci pouzdro	42
2651744	Distanční držák DN91 - 114 mm	43

Obj. č.	Označení	Strana
2651745	Těsnění DN60	41
2651746	Těsnení vzduchové trubky DN100	42
2651747	Těsnení DN100	42
2651748	Rozšíření z DN60 na DN80	43
2651749	Sada DN60/100 /bílá/ pro vodorovné vedení vzduchu a spalin	22
2651750	Připojovací sada DN60/100 na koncentrické vedení spalin v šachtě, plastový kryt	23
2651751	Připojovací sada DN60/100 na komín LAS	24
2651752	Připoj. sada DN60/100 na vedení spalin v šachtě, plastový kryt DN80	22
2651753	Připojovací sada DN60/100 na komín	24
2651757	Koleno DN60/100, 15°	41
2651758	Koleno DN60/100, 30°	41
2651759	Koncentrické koleno spalinovodu a vzduchovodu DN110/160, 15°	52
2651760	Koncentrické koleno spalinovodu a vzduchovodu DN110/160, 30°	52
2651761	Koleno na fasádu DN80/125, 15°	27
2651762	Koleno na fasádu DN80/125, 30°	27
2651763	Koleno na fasádu DN80/125, 87°	27
2651764	Připojovací sada pro odvod spalin a přívod vzduchu, vedení po venkovní fasádě	47
2651765	Trubka vzduchovodu DN160	53
2651766	Připojovací sada odvodu spalin do šachty DN110/160,	49
2651767	Koncovka DN80	43
2651769	Svěrný pás na trubku na fasádu DN80/125	27
2651770	Kryt šachty DN110	44, 51
2651774	Rozšíření excentrické DN110 na DN160	44, 51
2651783	Prodloužení držáku pro trubku na fasádu DN125	27
2651784	Prodloužení nástěnné konzoly na fasádu DN125	27
2651785	Prodloužení držáku pro trubku na fasádu DN160	48
2651786	Prodloužení nástěnné konzoly na fasádu DN160	48
2651787	Souprava DN60 flexibilní	29
2651788	Distanční držák	29
2651790	Kryt šachty DN60 z plastu	29
2651791	Trubka DN60 - 12,5 m flexibilní	29
2651792	Revizní trubka DN60	29
2651793	Spojka flexibilní trubky DN60	29
2651794	Zasouvací držák trubky flexibilní DN60	29
2651795	Opěrné koleno 87° na flexibilní trubku DN60	29
2651799	Vyústění komína na fasádu DN80/125	26
2651800	Opěrné koleno 87°/ DN80/125	41
2651810	Odvod kondenzátu vodorovný, DN160	68
2651811	Odvod kondenzátu vodorovný, DN200	68
2651826	Základní sada DN110/160	34
2651827	Doplňková sada DN110/160	34
2651828	Sada do šachty DN80	35
2651829	Sada do šachty DN160	35
2651830	Adaptér DN160 + DN200 - DN200/300	76
2651831	Koleno 45°DN250/350	81
2651832	Objímka DN225	73
2651834	Opěrné koleno DN110/160 s podpěrou	53
2651835	Rozšíření excentrické Dn 110 na DN160	53
2651836	Redukce DN110 na DN80	43
2651837	Odvod kondenzátu DN110 vodorovný	44, 51
2651838	Odvod kondenzátu DN80 vodorovný	43
2651839	Uzávěr hrdla DN80	43
2651849	Redukce z DN250 na DN200	80
2651851	Adaptér DN200 /DN250/350	76
2651852	Sběrač DN250/315	90
2651853	Souprava s podpěrou DN250	79
2651854	Připoj. sada DN60/100 na vedení spalín v šachtě, antikorový kryt DN80	22
2651855	Připojovací sada DN60/100 na koncentrické vedení spalin v šachtě, antikorový kryt	23
2651856	Připoj. sada DN80/125 na vedení spalín v šachtě, antikorový kryt DN80	22
2651857	Připojovací sada DN80/125 na koncentrické vedení spalin v šachtě, antikorový kryt	23
2651858	Připojovací sada DN80 z polypropylenu na vedení spalin v šachtě, antikorový kryt	23

Přehled produktů

Obj. č.	Označení	Strana
2651859	Rozšíření DN250 na DN315	90
2651860	Revizní koncovka DN315	90
2651861	Doplňková souprava DN60/110 pro připojení více kotlů	32
2651862	Základní souprava k připojení více kotlů DN60/125	32
2651863	Doplňková souprava DN60/125 pro připojení více kotlů	32
2651865	Svěrný pás DN300 z ušl. Oceli	77
2651866	Svěrný pán DN350	81
2651868	Objímka pro záměnu hrdel DN225	72
2651869	Objímka na záměnu hrdel DN300 z ušl. Oceli	76
2651870	Připoj. sada DN60/100 pro vedení spalín v šachtě, plastový kryt DN60	22
2651871	Trubka DN60 z polypropylenu, délka 500 mm	41
2651872	Trubka DN60 z polypropylenu, délka 1000 mm	41
2651873	Trubka DN60 z polypropylenu, délka 2000 mm	41
2651874	Revizní trubka DN60 z polypropylenu	41
2651875	Připoj. sada DN60/100 na vedení spalín v šachtě, antikorový kryt DN60	22
2701063	Vypínače servomotoru 230 V/50 Hz pro indukční žaluzie	172
2701064	3-stupňový přepínač otáček E 3-7T	175
2701065	3-stupňový přepínač otáček D 3-4	175
2730050	Termostat protimrazové ochrany	177
2730150	Termostat protimrazové ochrany	177
2734000	Prostorový termostat	177
2734079	Prostorový termostat s týdenním programem	177
2735300	Prostorový termostat v průmyslovém provedení	176
2739000	Přepínač Ex do výbušného prostředí	175
2740010	5-stupňový přepínač D5-3 (2 A, 400V)	175
2740011	5-stupňový přepínač ES-7T (7 A, 230 V)	175
2740013	5-stupňový přepínač D5-7 (4 A, 400V)	175
2740014	5-stupňový přepínač D5-12 (7 A, 400V)	175
2740015	5-stupňový přepínač D5-1 (1 A, 400V)	175
2740017	5-stupňový přepínač D5-19 (12 A, 400V)	124
2741078	Snímač kolektoru (typ PT1000)	146
2741098	Přepínací třícestný ventil	11, 66, 96, 101, 113
2744010	ISM 1 - Rozhraní s připojením RS-232	164
2744030	Diferenční tlakový spínač, volný	177
2744051	Dálkový snímač s prostorovým termostatem	177
2744081	Rádiový vnější snímač	11, 66, 95, 101, 113, 132
2744200	Rádiové dálkové ovládání	11, 66, 95, 101, 113, 132
2744202	Hustoměr	126
2744209	Rádiopřijímač pro vnější snímač a dálkové ovládání	11, 66, 95, 101, 113, 132
2744275	Nástěnný držák	163
2744352	Souprava ke zvyšování teploty vratné vody pro modul směšovače MM, kask. modul KM a sol. modul SM2, určená k solární podpoře vytápění	124
2744360	Volič polohy k zabudování do čelního panelu rozváděče	176
2744370	Temostatický směšovač vody	126
2744389	Volič polohy pro instalaci na stěnu	176
2744392	Souprava na meření tepla	124
2744438	Napáječ eBus	11, 95, 101
2744517	Přídavná řidíci deska	153
2744518	4-stupňový přepínač se zobrazením stavu filtrů	154
2744519	Montážní skříňka přepínače k montáži na omítku	154
2744520	Komunikační kabel 5 m, černý	154
2744521	Komunikační kabel 10 m, černý	154
2744522	Komunikační kabel 15 m, černý	154
2744523	Dálkové ovládání	154
2744524	Těleso elektrického předehřevu 1000 W DN160	154
2744525	Těleso elektrického dohřevu 1000 W, DN160	154
2744551	Analogové dálkové ovládaní AFB	11, 66, 101, 113
2744603	Modul větrání LM1 (včetne snímače vnitřní teploty)	163
2744604	Modul větrání LM2	163
2744610	Souprava na měření tepla	124
2744634	Ovládací modul větrání BML	163
2744673	3-cestný směšovač, DN20	136
2744674	3-cestný směšovač, DN25	136
2744675	3-cestný směšovač, DN32	136
2744676	3-cestný směšovač, DN40	136
2744677	3-cestný směšovač, DN50	136

Obj. č.	Označení	Strana
2744678	4-cestný směšovač, DN20	136
2744679	4-cestný směšovač, DN25	136
2744680	4-cestný směšovač, DN32	136
2744681	4-cestný směšovač, DN40	136
2744682	4-cestný směšovač, DN50	136
2744756	Snímač kvality vzduchu	153
2744840	5-stupňový spínač (2A, 400V)	164
2744841	5-stupňový spínač (4A, 400V)	164
2744854	Snímač CO_2	153
2744916	Elektrický připojovací kabel pro BWL-1-A, délka 6 m	132
2744917	Elektrický připojovací kabel pro BWL-1-A, délka 14 m	132
2744918	Elektrický připojovací kabel pro BWL-1-A, délka 21 m	132
2744919	Elektrický připojovací kabel pro BWL-1-A, délka 30 m	132
2745018	Dálkové ovládání jednotek CWL OpenTherm	153
2745029	Modul rozhraní ISM - 5 LON	164
2745066	5-stupňový spínač (6A, 400V)	164
2745069	ISM 2 - Rozhraní s připojením USB	11, 66, 96, 101, 113
2745102	Ovládací modul BM-Solar Grafik	124
2745192	Snímač vlhkosti vzduchu	153
2745206	Elektrický dohřívací register 1000 W, DN180	154
2745258	Elektrický dohřívací register 1000 W, DN160,	154
2745259	Těleso elektrického předehřevu 1000 W DN160, CWL-F-300	154
2745261	Ovládací modul BML Excellent s rozhraním eBUS	153
2745273	Souprava na rozšíření funkcí	153
2745304	Ovládací modul BM2 s vnějším snímaček	65
2745310	Zobrazovací modul AM	65
2745312	Rozdělovač ovládacího signálu RJ12	153
2745313	ISM 7i - komunikační systém	66
2745359	Kaskádový modul KM-WP	97
2745372	Snímač vlhkosti vzduchu k měření relativní vlhkosti	132
2745444	Těleso elektrického předehřevu 1000 W DN160, CWL-F-150	153
2745445	Elektrický dohrievací register 1000 W, DN160,	154
2745465	1-stupňový přepínač otáček D1	154
2745467	2-stupňový přepínač otáčok DS-2	175
2765450	Ukostřovací pásek k vyrovnání napětí	175
2791044	Dálkový telefonický kontakt	177
2791200	Zařízení na ochraně kotle při ztráté vody	11, 95, 101, 113
2791905	Bezpečnostní termostat	114
2791945	Termostat spátečky	11, 66, 95, 101, 113, 132
2792007	E2, přídavné elektrické vytápění	114
2792012	E4,5, přídavné elektrické vytápění	144
2792017	E6, přídavné elektrické vytápění	144
2792021	Snímač venkovní/prostorové teploty	144
2792022	Příložný snímač vratné vody (NTC 5K)	164
2792026	Snímač nasávaného vzduchu (NTC 5K)	124
2792029	Držák snímače nasávaného vzduchu	164
2792321	Radiohodiny	164
2792321	Modul hodin řízených rádiosignálem	11, 66, 95, 101, 113, 164
2792325	Radiohodiny se snímačem vnější teploty	11, 66, 95, 101, 113, 132, 164
2799054	Snímač ohřívače vody	11, 95, 101
2799225	Připojovací sada pro samostatný ohřívač vody	13
3501520	Teplonosná kapalina ANRO - balení 20 kg	126
3501521	Teplonosná kapalina ANRO - balení 10 kg	126
3501522	Teplonosná kapalina ANRO - balení 30 kg	126
3501556	Teplonosná kapalina ANRO-LS, balení 10 kg	123
3501557	Teplonosná kapalina ANRO-LS, balení 20 kg	123
6500473	Indukční žaluzie pro nástěnné zařízení LH 25, LH25-ATEX	172
6500474	Indukční žaluzie pro stropní zařízení LH 25, LH25-ATEX	172
6500475	Indukční žaluzie pro nástěnné zařízení LH 25, 230 V	172
6500476	Indukční žaluzie pro stropní zařízení LH 25, 230 V	172
6500485	Indukční žaluzie pro nástěnné zařízení LH 40, LH40-ATEX	172
6500486	Indukční žaluzie pro stropní zařízení LH 40, LH40-ATEX	172
6500487	Indukční žaluzie pro nástěnné zařízení LH 40, 230 V	172
6500488	Indukční žaluzie pro stropní zařízení LH 40, 230 V	172
6500502	Indukční žaluzie pro nástěnné zařízení LH 63, LH63-ATEX	172
6500503	Indukční žaluzie pro stropní zařízení LH 63, LH63-ATEX	172

Přehled produktů

Obj. č.	Označení	Strana
6500504	Indukční žaluzie pro nástěnné zařízení LH 63, 230 V	172
6500505	Indukční žaluzie pro stropní zařízení LH 63 , 230 V	172
6500513	Indukční žaluzie pro nástěnné zařízení LH 100, LH100-ATEX	172
6500514	Indukční žaluzie pro stropní zařízení LH 100, LH100-ATEX	172
6500515	Indukční žaluzie pro nástěnné zařízení LH 100, 230 V	172
6500516	Indukční žaluzie pro stropní zařízení LH 100, 230 V	172
6500638	Konzoly k uchycení LH25-40	167
6500639	Konzoly k uchycení, LH63-100	167
6500781	Upevňovací sada pro betonový nosník kolmá, LH25	167
6500782	Upevňovací sada pro betonový nosník kolmá, LH40	167
6500783	Upevňovací sada pro ocelový nosník kolmá, LH25	168
6500784	Upevňovací sada pro ocelový nosník kolmá, LH40	168
6500785	Upevňovací sada pro ocelový nosník vodorovná a nakloněná, bez vyrovnávaní sklonu, LH 25	168
6500786	Upevňovací sada pro ocelový nosník vodorovná a nakloněná, bez vyrovnávaní sklonu, LH 40	168
6500787	Upevňovací sada pro ocelový nosník s vyrovnávaní sklonu, LH 25	169
6500788	Upevňovací sada pro ocelový nosník s vyrovnávaní sklonu, LH 40	169
6500934	Konus na indukční žaluzii, LH63	171
6500937	Konus na indukční žaluzii, LH100	171
6500957	Indukční žaluzie pro nástěnné zařízení LH 25, 24 V	172
6500958	Indukční žaluzie pro nástěnné zařízení LH 40, 24 V	172
6500959	Indukční žaluzie pro nástěnné zařízení LH 63, 24 V	172
6500960	Indukční žaluzie pro stropní zařízení LH 100, 24 V	172
6500961	Indukční žaluzie pro stropní zařízení LH 25, 24 V	172
6500962	Indukční žaluzie pro stropní zařízení LH 40, 24 V	172
6500963	Indukční žaluzie pro stropní zařízení LH 63, 24 V	172
6500964	Indukční žaluzie pro stropní zařízení LH 100, 24 V	172
6511454	Závěsný držák, 1 ks	169
6513021	Směšovací komora, LH25	173
6513022	Směšovací komora, LH40	173
6513023	Směšovací komora, LH63	173
6513024	Směšovací komora, LH100	173
6513051	Výfuková tryska, LH25	170
6513052	Výfuková tryska, LH40	170
6513053	Výfuková tryska, LH63	170
6513054	Výfuková tryska, LH100	170
6513061	Žaluzie se čtyřstranným výfukem, LH25	170
6513062	Žaluzie se čtyřstranným výfukem, LH40	170
6513063	Žaluzie se čtyřstranným výfukem, LH63	170
6513064	Žaluzie se čtyřstranným výfukem, LH100	170
6513091	Komora filtru, LH25	174
6513092	Komora filtru, LH40	174
6513093	Komora filtru, LH63	174
6513094	Komora filtru, LH100	174
6513251	Komora cirkulačního vzduchu, LH25	173
6513252	Komora cirkulačního vzduchu, LH40	173
6513253	Komora cirkulačního vzduchu, LH63	173
6513254	Komora cirkulačního vzduchu, LH100	173
6513541	Výfukový konus, LH25	170
6513542	Výfukový konus, LH40	170
6513543	Výfukový konus, LH63	170
6513544	Výfukový konus, LH100	170
6513821	Výfukový kříž (dodávaný samostatně), LH25	171
6513822	Výfukový kříž (dodávaný samostatně), LH40	171
6513823	Výfukový kříž (dodávaný samostatně), LH63	171
6523013	Ohřívač vzduchu LH-ATEX 25, typ 1, Cu/Al	165
6523014	Ohřívač vzduchu LH-ATEX 25, typ 2, Cu/Al	165
6523015	Ohřívač vzduchu LH-ATEX 25, typ 3, Cu/Al	165
6523016	Ohřívač vzduchu LH-ATEX 25, typ 4, Cu/Al	165
6523017	Ohřívač vzduchu LH-ATEX 25, typ 1, pozinkovaný	165
6523018	Ohřívač vzduchu LH-ATEX 25, typ 2, pozinkovaný	165
6523019	Ohřívač vzduchu LH-ATEX 25, typ 3, pozinkovaný	165
6523020	Ohřívač vzduchu LH-ATEX 40, typ 1, Cu/Al	165
6523021	Ohřívač vzduchu LH-ATEX 40, typ 2, Cu/Al	165
6523022	Ohřívač vzduchu LH-ATEX 40, typ 3, Cu/Al	165

Obj. č.	Označení	Strana
6523023	Ohřívač vzduchu LH-ATEX 40, typ 4, Cu/Al	165
6523024	Ohřívač vzduchu LH-ATEX 40, typ 1, pozinkovaný	165
6523025	Ohřívač vzduchu LH-ATEX 40, typ 2, pozinkovaný	165
6523026	Ohřívač vzduchu LH-ATEX 40, typ 3, pozinkovaný	165
6523027	Ohřívač vzduchu LH-ATEX 63, typ 1, Cu/Al	165
6523028	Ohřívač vzduchu LH-ATEX 63, typ 2, Cu/Al	165
6523029	Ohřívač vzduchu LH-ATEX 63, typ 3, Cu/Al	165
6523030	Ohřívač vzduchu LH-ATEX 63, typ 4, Cu/Al	165
6523031	Ohřívač vzduchu LH-ATEX 63, typ 1, pozinkovaný	165
6523032	Ohřívač vzduchu LH-ATEX 63, typ 2, pozinkovaný	165
6523033	Ohřívač vzduchu LH-ATEX 63, typ 3, pozinkovaný	165
6523034	Ohřívač vzduchu LH-ATEX 100, typ 1, Cu/Al	165
6523035	Ohřívač vzduchu LH-ATEX 100, typ 2, Cu/Al	165
6523036	Ohřívač vzduchu LH-ATEX 100, typ 3, Cu/Al	165
6523037	Ohřívač vzduchu LH-ATEX 100, typ 4, Cu/Al	165
6523038	Ohřívač vzduchu LH-ATEX 100, typ 1, pozinkovaný	165
6523039	Ohřívač vzduchu LH-ATEX 100, typ 2, pozinkovaný	165
6523040	Ohřívač vzduchu LH-ATEX 100, typ 3, pozinkovaný	165
6523042	Svorkovnice ATEX do výbušného prostředí	165
6523043	Diferenční tlakový spínač, namontovaný	164
6523052	Závěsný držák, souprava 2 ks	169
6523053	Závěsný držák, souprava 4 ks	169
6523554	Ohřívač vzduchu LH 25, typ 1, 400 V, Cu/Al	162
6523555	Ohřívač vzduchu LH 25, typ 2, 400 V, Cu/Al	162
6523556	Ohřívač vzduchu LH 25, typ 3, 400 V, Cu/Al	162
6523557	Ohřívač vzduchu LH 25, typ 4, 400 V, Cu/Al	162
6523558	Ohřívač vzduchu LH 25, typ D, 400 V, Cu/Al	162
6523559	Ohřívač vzduchu LH 25, typ 1, 400 V, pozinkovaná ocel	162
6523560	Ohřívač vzduchu LH 25, typ 2, 400 V, pozinkovaná ocel	162
6523561	Ohřívač vzduchu LH 25, typ 3, 400 V, pozinkovaná ocel	162
6523562	Ohřívač vzduchu LH 25, typ D, 400 V, pozinkovaná ocel, směr hor.	162
6523563	Ohřívač vzduchu LH 25, typ D, 400 V, pozinkovaná ocel, směr ver.	162
6523564	Ohřívač vzduchu LH 40, typ 1, 400 V, Cu/Al	162
6523565	Ohřívač vzduchu LH 40, typ 2, 400 V, Cu/Al	162
6523566	Ohřívač vzduchu LH 40, typ 3, 400 V, Cu/Al	162
6523567	Ohřívač vzduchu LH 40, typ 4, 400 V, Cu/Al	162
6523568	Ohřívač vzduchu LH 40, typ D, 400 V, Cu/Al	162
6523569	Ohřívač vzduchu LH 40, typ 1, 400 V, pozinkovaná ocel	162
6523570	Ohřívač vzduchu LH 40, typ 2, 400 V, pozinkovaná ocel	162
6523571	Ohřívač vzduchu LH 40, typ 3, 400 V, pozinkovaná ocel	162
6523572	Ohřívač vzduchu LH 40, typ D, 400 V, pozinkovaná ocel, směr hor.	162
6523573	Ohřívač vzduchu LH 40, typ D, 400 V, pozinkovaná ocel, směr ver.	162
6523574	Ohřívač vzduchu LH 63, typ 1, 400 V, Cu/Al	162
6523575	Ohřívač vzduchu LH 63, typ 2, 400 V, Cu/Al	162
6523576	Ohřívač vzduchu LH 63, typ 3, 400 V, Cu/Al	162
6523577	Ohřívač vzduchu LH 63, typ 4, 400 V, Cu/Al	162
6523578	Ohřívač vzduchu LH 63, typ D, 400 V, Cu/Al	162
6523579	Ohřívač vzduchu LH 63, typ 1, 400 V, pozinkovaná ocel	162
6523580	Ohřívač vzduchu LH 63, typ 2, 400 V, pozinkovaná ocel	162
6523581	Ohřívač vzduchu LH 63, typ 3, 400 V, pozinkovaná ocel	162
6523582	Ohřívač vzduchu LH 63, typ D, 400 V, pozinkovaná ocel, směr hor.	162
6523583	Ohřívač vzduchu LH 63, typ D, 400 V, pozinkovaná ocel, směr ver.	162
6523584	Ohřívač vzduchu LH 100, typ 1, 400 V, Cu/Al	162
6523585	Ohřívač vzduchu LH 100, typ 2, 400 V, Cu/Al	162
6523586	Ohřívač vzduchu LH 100, typ 3, 400 V, Cu/Al	162
6523587	Ohřívač vzduchu LH 100, typ 4, 400 V, Cu/Al	162
6523588	Ohřívač vzduchu LH 100, typ D, 400 V, Cu/Al	162
6523589	Ohřívač vzduchu LH 100, typ 1, 400 V, pozinkovaná ocel	162
6523590	Ohřívač vzduchu LH 100, typ 2, 400 V, pozinkovaná ocel	162
6523591	Ohřívač vzduchu LH 100, typ 3, 400 V, pozinkovaná ocel	162
6523592	Ohřívač vzduchu LH 100, typ D, 400 V, pozinkovaná ocel, směr hor.	162
6523593	Ohřívač vzduchu LH 100, typ D, 400 V, pozinkovaná ocel, směr ver.	162
6523594	Ohřívač vzduchu LH 25, elektrický výměník tepla 2x3 kW = 6 kW (směr vzduchu horiz.)	162
6523595	Ohřívač vzduchu LH 25, elektrický výměník tepla 2x3 kW = 6 kW (směr vzduchu vert.)	162

Přehled produktů

Obj. č.	Označení	Strana
6523596	Ohřívač vzduchu LH 25, elektrický výměník tepla 3x3 kW = 9 kW (směr vzduchu horiz.)	162
6523597	Ohřívač vzduchu LH 25, elektrický výměník tepla 3x3 kW = 9 kW (směr vzduchu vert.)	162
6523598	Ohřívač vzduchu LH 25, elektrický výměník tepla 4x3 kW = 12 kW (směr vzduchu horiz.)	162
6523599	Ohřívač vzduchu LH 25, elektrický výměník tepla 4x3 kW = 12 kW (směr vzduchu vert.)	162
6523600	Ohřívač vzduchu LH 25, třífázový motor 3x400 V, bez výměník tepla	162
6523601	Ohřívač vzduchu LH 40, třífázový motor 3x400 V, bez výměníka tepla	162
6523602	Ohřívač vzduchu LH 63, třífázový motor 3x400 V, bez výměníka tepla	162
6523603	Ohřívač vzduchu LH 100, třífázový motor 3x400 V, bez výměníka tepla	162
6523604	Ohřívač vzduchu LH 25, typ 1, 230 V, Cu/Al	162
6523605	Ohřívač vzduchu LH 25, typ 2, 230 V, Cu/Al	162
6523606	Ohřívač vzduchu LH 25, typ 3, 230 V, Cu/Al	162
6523607	Ohřívač vzduchu LH 25, typ 4, 230 V, Cu/Al	162
6523608	Ohřívač vzduchu LH 25, typ D, 230 V, Cu/Al	162
6523609	Ohřívač vzduchu LH 25, typ 1, 230 V, pozinková ocel	162
6523610	Ohřívač vzduchu LH 25, typ 2, 230 V, pozinková ocel	162
6523611	Ohřívač vzduchu LH 25, typ 3, 230 V, pozinková ocel	162
6523612	Ohřívač vzduchu LH 25, typ D, 230 V, pozinková ocel, směr hor.	162
6523613	Ohřívač vzduchu LH 25, typ D, 230 V, pozinková ocel, směr ver.	162
6523614	Ohřívač vzduchu LH 40, typ 1, 230 V, Cu/Al	162
6523615	Ohřívač vzduchu LH 40, typ 2, 230 V, Cu/Al	162
6523616	Ohřívač vzduchu LH 40, typ 3, 230 V, Cu/Al	162
6523617	Ohřívač vzduchu LH 40, typ 4, 230 V, Cu/Al	162
6523618	Ohřívač vzduchu LH 40, typ D, 230 V, Cu/Al	162
6523620	Ohřívač vzduchu LH 40, typ 1, 230 V, pozinková ocel	162
6523621	Ohřívač vzduchu LH 40, typ 2, 230 V, pozinková ocel	162
6523622	Ohřívač vzduchu LH 40, typ 3, 230 V, pozinková ocel	162
6523623	Ohřívač vzduchu LH 40, typ D, 230 V, pozinková ocel, směr hor.	162
6523624	Ohřívač vzduchu LH 40, typ D, 230 V, pozinková ocel, směr ver.	162
6523625	Ohřívač vzduchu LH 63, typ 1, 230 V, Cu/Al	162
6523626	Ohřívač vzduchu LH 63, typ 2, 230 V, Cu/Al	162
6523627	Ohřívač vzduchu LH 63, typ 3, 230 V, Cu/Al	162
6523628	Ohřívač vzduchu LH 63, typ 4, 230 V, Cu/Al	162
6523629	Ohřívač vzduchu LH 63, typ D, 230 V, Cu/Al	162
6523630	Ohřívač vzduchu LH 63, typ 1, 230 V, pozinková ocel	162
6523631	Ohřívač vzduchu LH 63, typ 2, 230 V, pozinková ocel	162
6523631	Ohřívač vzduchu LH 63, typ 3, 230 V, pozinková ocel	162
6523632	Ohřívač vzduchu LH 63, typ D, 230 V, pozinková ocel, směr hor.	162
6523633	Ohřívač vzduchu LH 63, typ D, 230 V, pozinková ocel, směr ver.	162
6523824	Výfukový kříž (dodávaný samostatně), LH100	171
7100317	Jednotka Wolf CWL-180 4/0 R	150
7100318	Jednotka Wolf CWL-180 4/0 L	150
7100319	Jednotka Wolf CWL-300 4/0 R	150
7100320	Jednotka Wolf CWL-300 2/2 R	150
7100321	Jednotka Wolf CWL-300 3/1 R	150
7100322	Jednotka Wolf CWL-300 4/0 L	150
7100323	Jednotka Wolf CWL-300 2/2 L	150
7100324	Jednotka Wolf CWL-300 3/1 L	150
7100325	Jednotka Wolf CWL-300 4/0 R s ochozem	150
7100326	Jednotka Wolf CWL-300 2/2 R s ochozem	150
7100327	Jednotka Wolf CWL-300 3/1 R s ochozem	150
7100328	Jednotka Wolf CWL-300 4/0 L s ochozem	150
7100329	Jednotka Wolf CWL-300 2/2 L s ochozem	150
7100330	Jednotka Wolf CWL-300 3/1 L s ochozem	150
7100331	Jednotka Wolf CWL-400 4/0 R	150
7100332	Jednotka Wolf CWL-400 2/2 R	150
7100334	Jednotka Wolf CWL-400 4/0 L	150
7100335	Jednotka Wolf CWL-400 2/2 L	150
7100337	Jednotka Wolf CWL-400 4/0 R s ochozem	150
7100338	Jednotka Wolf CWL-400 2/2 R s ochozem	150
7100340	Jednotka Wolf CWL-400 4/0 L s ochozem	150
7100341	Jednotka Wolf CWL-400 2/2 L s ochozem	150
7100418	Filtrační sáček	160

Obj. č.	Označení	Strana
7101288	Solární kolektor TopSon F3-Q	116
7701031	Solární kolektor TopSon F3-1	116
7701032	Solární kolektor CFK-1	116
7701041	Sada na montáž 1 kol. CRK-12 - na střechu pokrytou falcovou krytinou	123
7701042	Sada na montáž 1 kol. CRK-12 - na střechu pokrytou břidlic. krytinou	123
7701043	Sada na montáž 1 kol. CRK-12 - na střechu pokrytou vlnitou/plechovou krytinou	123
7701126	Připojovací sada pro topný a solární okruh	16
7701129	Souprava měřiče tepla pro zabudování do CSZ	16
7701136	Připoj. sada pro teplou a studenou vodu s termostat. směšovačem vody	16
7701167	Připojovací souprava solární skupiny 10	144
7701198	Podesta	16
7701215	Vakuový trubicový solární kolektor CRK-12	123
7701219	CSZ 11/300 - solární centrála	10
7701221	CSZ 20/300 - solární kotlová sestava	10
7701251	CSZ 24/300 - solární kotlová sestava	10
7940101	Relé A1S pro automatické ovládání	176
7965015	Servisní vypínač ARS	175
7965020	Relé A1 pro automatické ovládání	176
7965030	Řídíci přístroj A1U	176
7965043	Propojovací svorkovnice pro paralelní provoz max. 3 jednotek	177
8600114	Připojovací konzola pro instalaci nad omítkou	13
8600175	Připojovací konzola pro instalaci nad omítkou	13
8602187	3-cestný přepínací ventil 1"	17
8602660	Kryt přípojek CGS	15
8602709	Připojovací sada CGS malá	15
8602710	Sada cirkulace CGS	15
8602715	Připojovací sada pro samostatný ohřívač vody	13
8602798	CSW-120 - stacionární zásobníkový ohřívač vody k instalaci pod závěsný kotel Wolf	142
8602888	Odpadový trychtýř R1	13
8610218	Regulátor prostorové teploty ART	11, 101
8610352	Kryt přípojek CGW	15
8610475	Připojovací sada CGW pro instalaci pod omítku (pro pitnou vodu)	15
8610476	Připojovací sada CGW pro instalaci nad omítkou	15
8610496	CGB-20 - nástěnný kondenzační kotel, 3-stupňové kotlové čerpadlo	6
8610497	CGB-K-20 - nástěnný kondenzační kotel, 3-stupňové kotlové čerpadlo	6
8610498	CGS-20/160 - stacionární kondenzační centrála, 3-stupňové kotlové čerpadlo	9
8611032	Horní kryt CGS	15
8611038	CGB-11 - nástěnný kondenzační kotel, 3-stupňové kotlové čerpadlo	6
8611040	CGB-24 - nástěnný kondenzační kotel,c	6
8611041	CGB-K-24 - závesný kondenzačný kotol, 3-stupňové kotlové čerpadlo	6
8611149	Záslepky 1 1/2"	146
8611547	BSP-800 - akumulační vrstvený zásobník	145
8611548	BSP-1000 - akumulační vrstvený zásobník	145
8611622	BSP-W-1000 - akumulační vrstvený zásobník	145
8611732	CGB-35 - nástěnný kondenzační kotel, regulované kotlové čerpadlo	6
8611733	CGB-50 - nástěnný kondenzační kotel, regulované kotlové čerpadlo	6
8611734	CGS-24/200 - stacionární kond. centrála, 3-stupňové kotlové čerpadlo	9
8611735	CGW-20/120 - nástěnná kond. centrála, 3-stupňové kotlové čerpadlo	8
8611736	CGW-24/140 - nástěnná kond. centrála, 3-stupňové kotlové čerpadlo	8
8612056	Sestava s hydraulickým vyrovnávačem pro CGB-75/100	18
8612057	Sestava s hydraulickým vyrovnávačem pro dvojici CGB-75/100 s výstupem doprava	18
8612058	Sestava s hydraulickým vyrovnávačem pro dvojici CGB-75/100 s výstupem doleva	18
8612071	Manostat plynu 10 mbar s kabelem	19
8612188	Připojovací sada pro instalaci nad omítkou	10
28612189	Připojovací sada pro instalaci pod omítkou	10
28612254	Sada pro odvod z pojistného ventilu	10
28612345	Nástěnný plynový kotel CGG-1K 24 s průtokovým ohřevem pitné vody	100
8612346	Nástěnný plynový kotel CGG-1K 28 s průtokovým ohřevem pitné vody	100
8612672	Kryt přípojek CGB, CGB-K	14
8612680	Připojovací sada CGS velká	15
8612683	Připojovací sada pro instalaci nad omítkou	12

Přehled produktů

Obj. č.	Označení	Strana
8612684	Připojovací sada pro instalaci nad omítkou	12
8612684	Připojovací sada pro instalaci nad omítkou	102
8612687	Připojovací sada pro instalaci pod omítkou	12
8612688	Připojovací sada pro instalaci pod omítkou	12, 102
8612723	BSP-SL-1000 - akumulační vrstvený zásobník	145
8613001	Plynový nástěnný kotel CGG-2 24	100
8613004	Plynový nástěnný kotel CGG-2 18	100
8613137	BSP-W-SL-1000 - akumulační vrstvený zásobník	145
8613335	CGB-11 - nástěnný kondenzační kotel, úsporné kotlové čerpadlo	6
8613336	CGB-20 - nástěnný kondenzační kotel, úsporné kotlové čerpadlo	6
8613337	CGB-24 - nástěnný kondenzační kotel, úsporné kotlové čerpadlo	6
8613338	CGS-20/160 - stacionární kondenzační centrála, úsporné kotlové čerpadlo	9
8613339	CGW-20/120 - nástěnná kondenzační centrála, úsporné kotlové čerpadlo	8
8613340	CGS-24/200 - stacionární kondenzační centrála, úsporné kotlové čerpadlo	9
8613341	CGW-24/140 - nástěnná kondenzační centrála, úsporné kotlové čerpadlo	8
8613342	CGB-K-20 - nástěnný kondenzační kotel, úsporné kotlové čerpadlo	6
8613343	CGB-K-24 - nástěnný kondenzační kotel, úsporné kotlové čerpadlo	6
8613344	CGB-35 - nástěnný kondenzační kotel, úsporné kotlové čerpadlo	6
8613346	CGB-50 - nástěnný kondenzační kotel, úsporné kotlové čerpadlo	6
8613505	CGW-11/100 - nástěnná kondenzační centrála, úsporné kotlové čerpadlo	8
8613688	CGB-75 - nástěnný kondenzační kotel	7
8613689	CGB-100 - nástěnný kondenzační kotel	7
8751390	Vzduchový filtr	68
8751431	MGK-130 - stacionární kondenzační kotel	64
8751432	MGK-170 - stacionární kondenzační kotel	64
8751433	MGK-210 - stacionární kondenzační kotel	64
8751434	MGK-250 - stacionární kondenzační kotel	64
8751435	MGK-300 - stacionární kondenzační kotel	64
8751634	NG-31E 70 - litinový atmosférický kotel, blok v celku	110
8751635	NG-31E 70 - litinový atmosférický kotel, ve volných článcích	110
8751636	NG-31E 90 - litinovýatmosférický kotel, blok v celku	110
8751637	NG-31E 90 - litinový atmosférický kotel, ve volných článcích	110
8751638	NG-31E 110 - litinový atmosférický kotel, blok v celku	110
8751639	NG-31E 110 - litinový atmosférický kotel, ve volných článcích	110
8752035	Protihlukový kryt	68
8752099	Sada pro připojení 2 kotlů MGK-2 závislých na vzduchu z místa instalace	90
8752101	MGK-2 390 - stacionární kondenzační kotel	65
8752102	MGK-2 470 - stacionární kondenzační kotel	65
8752103	MGK-2 550 - stacionární kondenzační kotel	65
8752104	MGK-2 630 - stacionární kondenzační kotel	65
8810925	Blok na připojení	114
8815351	Sada plnicího a vypouštěcího ventilu	17
8852822	Kabel s adaptérem	114
8852829	Snímač ohřívače vody k přímému napoj. MM a KM	11, 66, 95, 113, 124, 132
8903845	SE-2 150, stříbrný - stacionární zásobník na ohřev vody	143
8903847	SE-2 200, stříbrný - stacionární zásobník na ohřev vody	143
8903849	SE-2 300, stříbrný - stacionární zásobník na ohřev vody	143
8903850	SE-2 400, stříbrný - stacionární zásobník na ohřev vody	143
8903851	SE-2 500, stříbrný - stacionární zásobník na ohřev vody	143
8903852	SE-2 750, stříbrný - stacionární zásobník na ohřev vody	143
8905364	Ovl. modul BM s vněj. snímačem a nástěn. držákem	11, 64, 101, 113, 132
8905380	Modul směšovače MM	11, 66, 113, 132
8905397	Solární modul SMI 1	124
8905414	Ovládací modul BM-Solar	124
8905771	Solární modul SM2	124
8905844	Souprava s hadicí na kondenzát	68
8906295	Regulační konzola	113
8906332	Modul směšovače a řadiče kaskády KM	11, 66, 113
8906867	MKS 85 - ocelový přetlakový kotel	110
8906868	MKS 100 - ocelový přetlakový kotel	110
8906869	MKS 140 - ocelový přetlakový kotel	110
8906870	MKS 190 - ocelový přetlakový kotel	110
8906871	MKS 250 - ocelový přetlakový kotel	110
8906872	MKS 340 - ocelový přetlakový kotel	110
8906873	MKS 420 - ocelový přetlakový kotel	110
8906874	MKS 500 - ocelový přetlakový kotel	110

Obj. č.	Označení	Strana
8906888	MK-1 80 - litinový přetlakový kotel, blok v celku	111
8906889	MK-1 110 - litinový přetlakový kotel, blok v celku	111
8906890	MK-1 140 - litinový přetlakový kotel, blok v celku	111
8906891	MK-1 180 - litinový přetlakový kotel, blok v celku	111
8906892	MK-1 220 - litinový přetlakový kotel, blok v celku	111
8906893	MK-1 260 - litinový přetlakový kotel, blok v celku	111
8906894	MK-1 80 - litinový přetlakový kotel, blok ve volných článcích	111
8906895	MK-1 110 - litinový přetlakový kotel, blok ve volných článcích	111
8906896	MK-1 140 - litinový přetlakový kotel, blok ve volných článcích	111
8906897	MK-1 180 - litinový přetlakový kotel, blok ve volných článcích	111
8906898	MK-1 220 - litinový přetlakový kotel, blok ve volných článcích	111
8906899	MK-1 260 - litinový přetlakový kotel, blok ve volných článcích	111
8906900	MK-2 320 - litinový přetlakový kotel ve volných článcích	111
8906901	MK-2 380 - litinový přetlakový kotel ve volných článcích	111
8906902	MK-2 440 - litinový přetlakový kotel ve volných článcích	111
8906903	MK-2 500 - litinový přetlakový kotel ve volných článcích	111
8906904	MK-2 560 - litinový přetlakový kotel ve volných článcích	111
8906905	MK-2 670 - litinový přetlakový kotel ve volných článcích	111
8906906	MK-2 780 - litinový přetlakový kotel ve volných článcích	111
8906907	MK-2 900 - litinový přetlakový kotel ve volných článcích	111
8906908	MK-2 1020 - litinový přetlakový kotel ve volných článcích	111
8906957	Regulace R-21 DDC	113
8906958	Regulace R-21 DDC (2 HT)	113
8906960	Regulace R-21 (2 HT)	113
8907395	Regulace R-21	113
8908087	GKS Eurotwin 600 - ocelový nízkoteplotní kotel	112
8908088	GKS Eurotwin 800 - ocelový nízkoteplotní kotel	112
8908089	GKS Eurotwin 1000 - ocelový nízkoteplotní kotel	112
8908090	GKS Eurotwin 1250 - ocelový nízkoteplotní kotel	112
9145461	3-cestný přepínací ventil DN28, 28 VAC	134
9145462	Úsporné čerpadlo okruhu vytápění třídy A	135
9145463	Úsporné čerpadlo okruhu vytápění třídy A	135
9145470	Připojovací rám k flexibilnímu vzduchovému kanálu	137
9145566	Zdvíhací zařízení	133
9145830	BWL-1-08-A tepelné čerpadlo vzduch-voda	128
9145831	BWL-1-10-A tepelné čerpadlo vzduch-voda	128
9145832	BWL-1-12-A tepelné čerpadlo vzduch-voda	128
9145833	BWL-1-14-A tepelné čerpadlo vzduch-voda	128
9145834	BWL-1-08 I tepelné čerpadlo vzduch-voda	129
9145835	BWL-1-10 I tepelné čerpadlo vzduch-voda	129
9145836	BWL-1-12 I tepelné čerpadlo vzduch-voda	129
9145837	BWL-1-14 I tepelné čerpadlo vzduch-voda	129
9145838	BWS-1-06 tepelné čerpadlo solanka-voda	130
9145839	BWS-1-08 tepelné čerpadlo solanka-voda	130
9145840	BWS-1-10 tepelné čerpadlo solanka-voda	130
9145841	BWS-1-12 tepelné čerpadlo solanka-voda	130
9145842	BWS-1-16 tepelné čerpadlo solanka-voda	130
9145843	Zásobníkový ohřívač vody CEW-1-200	133
9145844	Akumulační modul CPM-1-70/7	133
9145845	Akumulační modul CPM-1-70/8	133
9145877	Manažer tepelného čerpadla WPM-1 s ovládacím modulem BM (včetně snmače vnější teploty a snímače okruhu se směšovačem)	132
9145937	Zásobníkový ohřívač vody SEW-1-300	134
9145938	Zásobníkový ohřívač vody SEW-1-400	134
9145946	Solární ohřívač vody SEM-1W-360	134
9146033	Tepelné čerpadlo voda - voda BWW-1-07	131
9146034	Tepelné čerpadlo voda - voda BWW-1-11	131
9146035	Tepelné čerpadlo voda - voda BWW-1-13	131
9146036	Tepelné čerpadlo voda - voda BWW-1-15	131
9146037	Tepelné čerpadlo voda - voda BWW-1-21	131
9146073	Modul chlazení BKM pro pasivní chlazení	139

Poznámky

Všeobecné obchodní podmínky

společnosti Wolf Česká republika s.r.o.

1. Úvodní ustanovení

V zájmu zabezpečení právní jistoty kupujícího a společnosti Wolf Česká republika s.r.o. vydává společnost Wolf Česká republika s.r.o., se sídlem Rybnická 92, 634 00 Brno, IČ: 494 33 741, zapsaná v OR Krajského soudu v Brně Rg. C 11762 (dále jen Wolf), jako prodávající v souladu s ustanovením § 273 obchodního zákoníku, tyto všeobecné obchodní podmínky. Tyto všeobecné obchodní podmínky se vztahují na veškeré právní vztahy, ve kterých vystupuje jako prodávající společnost Wolf. Tyto všeobecné obchodní podmínky se stávají nedílnou součástí každé smlouvy uzavřené mezi společnosti Wolf a kupujícím, a určují a doplňují ustanovení každé takovéto smlouvy. Jakékoliv úpravy, změny nebo vyloučení těchto podmínek, musí být provedeny písemnou dohodou. Tyto všeobecné obchodní podmínky mají přednost před obchodními podmínkami kupujícího. Všeobecné obchodní podmínky kupujícího, není-li dohodnuto jinak, nejsou pro Wolf závazné.

2. Definice

V těchto všeobecných obchodních podmínkách mají uvedené pojmy následující význam:

- Smlouva - znamená písemnou kupní smlouvu uzavřenou mezi společnosti Wolf a kupujícím nebo písemnou objednávku kupujícího, a to za podmínek a v rozsahu, v jakém byla písemně potvrzena společnosti Wolf, včetně všech příloh.

- Zboží - znamená movitou věc nebo věci určené ve smlouvě jednotlivě nebo co do množství a druhu.

- Nabídka - znamená návrh na uzavření kupní smlouvy na prodej zboží, které se má dodat za cenu uvedenou v ceníku vydaném společnosti Wolf s platností pro určité časové období, případně v konkrétní cenové nabídce. Nabídka může být zaslána konkrétnímu adresátovi, nebo neurčité skupině adresátů. Nabídky předložené společností Wolf nezavazují společnost Wolf k dodání zboží ani k provedení prací uvedených v nabídce, a to do doby, než společnost Wolf podepíše kupní smlouvu.

3. Objednávky

Kupující je svojí objednávkou vázán do obdržení zboží. Společnost Wolf není objednávkou vázána do doby, než s konečnou platností potvrdí přijetí a platnost objednávky kupujícího.

Potvrzení přijetí objednávky bude zpravidla probíhat následujícím způsobem. Společnost Wolf vyhotoví a zašle kupujícímu kupní smlouvu, která bude zejména obsahovat přesnou specifikaci zboží a kupní cenu. Bude-li se obsah kupní smlouvy shodovat s objednávkou, dojde k uzavření smlouvy již okamžikem, kdy kupní smlouva dojde kupujícímu. Bude-li kupní smlouva obsahovat změny oproti objednávce, bude smlouva uzavřena přijetím změn kupujícím. Kupující vždy podpisem potvrdí svůj souhlas s obsahem kupní smlouvy a zašle podepsanou kupní smlouvu zpět společnosti Wolf. Za platný projev vůle se považuje rovněž zaslání podepsané smlouvy faxem, za předpokladu, že jej společnost Wolf prokazatelně obdrží.

4. Dodací podmínky

Společnost Wolf dodá zboží v dohodnuté dodací lhůtě. Kupující se zavazuje poskytnout řádnou a včasnou součinnost a dodávku zboží v dohodnuté dodací lhůtě přijmout a převzít. Nebude-li dohodnuto jinak, je místem dodání sklad společnosti Wolf. Společnost Wolf není odpovědná za nakládku zboží na dopravní prostředek obstaraný kupujícím. Nebezpečí škody na zboží přechází na kupujícího ihned po odevzdání zboží kupujícímu, pokud není stanoveno jinak. Pokud není stanoveno jinak, platí podmínky dodávky podle doložky odebrání EXW („Ex works" jak je tato doložka definována v INCOTERMS 2000). V případě, že bude dohodnuto odevzdání zboží kupujícímu nebo přepravci na jiném místě než ve skladu společnosti Wolf, uskutečňuje se doprava na vlastní účet a nebezpečí kupujícího. Kupující je povinen oznámit prokazatelným způsobem společnosti Wolf dohodnutého přepravce minimálně dva dny před datem přepravy. Společnost Wolf při předání zboží odevzdá kupujícímu, současně se zbožím, průvodní dokumentaci, a to zpravidla dodací list, montážní a provozní návod, prohlášení o shodě výrobku a záruční list. Společnost Wolf není povinná zboží pojistit. Dílčí dodávky zboží jsou povoleny. Odmítne-li kupující převzít dodávku zboží v den dodání nebo ji v tento den nepřevezme, vzniká společnosti Wolf právo objednávku zrušit nebo zboží skladovat na účet a nebezpečí kupujícího. V případě skladování se kupní cena stává bez ohledu na ujednání v kupní smlouvě splatnou dnem uložením zboží do skladu.

5. Kupní cena a platební podmínky

Kupující je povinen zaplatit za zboží dohodnutou kupní cenu. Nebude-li v kupní smlouvě stanoveno jinak, platby budou uskutečňovány bankovním převodem nebo v hotovosti před dodáním zboží. Platba se považuje za řádně zaplacenou, je-li v den splatnosti částka připsaná na účet společnosti Wolf. Není-li ve smlouvě stanoveno jinak, rozumí se kupní cenou cena zboží bez DPH. K této kupní ceně se účtuje DPH podle platné právní úpravy. Kupní cena může být v období administrativních opatření vlády ČR z důvodu devalvace nebo inflace nebo z jiných důvodů vyjádřená v cizí měně. Úhrada je však prováděna zásadně v korunách českých. Vlastnické právo ke zboží přechází na kupujícího až po úplném zaplacení kupní ceny. Tato výhrada vlastnického práva nemá vliv na přechod nebezpečí za škodu na zboží.

V případě, že kupující nezaplatí jednotlivé zálohové faktury, resp. daňový doklad v termínu splatnosti, společnost Wolf má právo od smlouvy odstoupit a kupující se zavazuje vrátit zboží, které převzal. Nárok prodávajícího na náhradu škody zůstává tímto nedotčen. V případě prodlení s úhradou zálohové faktury resp. daňového dokladu se dodací lhůta prodlužuje o dobu prodlení s úhradou zálohové faktury. V případě, že byl dohodnut jiný způsob placení než platba před dodáním zboží, sjednává se pro případ prodlení s placením kupní ceny uvedené na faktuře smluvní úrok z prodlení ve výši 0,1 % z dlužné částky za každý den prodlení. V případě pochybností o doručení faktury se má za to, že tato byla doručena třetí den po jejím odeslání.

Tento smluvní úrok z prodlení je společnost Wolf oprávněna na kupujícím společně s neuhrazenou části kupní ceny na kupujícím vymáhat. Prodlení kupujícího se zaplacením jeho peněžitých závazků vyplývající ze smlouvy nebo jakéhokoliv jiného závazkového vztahu mezi kupujícím a společnosti Wolf opravňuje společnost Wolf k pozastavení dodání zboží dle smlouvy, a to až do úplného zaplacení. O tuto dobu se prodlužuje doba dodání zboží. Ceny, uvedené v cenové nabídce, mohou být ze strany společnosti Wolf upraveny v den vystavení daňového dokladu - faktury:

- pokud se kurz Kč vůči Euro změní v době vystavení faktury o víc než 2,0 % oproti kurzu Kč vůči Euro, platném v den zaslání cenové nabídky; za určující bude považován kurz „devizy — prodej" v bance společnosti Wolf,
- v případě zavedení administrativních opatření po dni zaslání cenové nabídky, které mohou mít vliv na cenu (dovozní přirážka, celní sazba apod.),
- v případě, že dojde ke změnám daní uložených státem.

6. Balení

Společnost Wolf bude balit výrobky standardním způsobem, který uzná za vhodný, nestanoví-li smlouva konkrétní způsob balení.

7. Uvedení do provozu

Kupující je povinen písemně přizvat servisního pracovníka autorizovaného společností Wolf na prověření funkčnosti a vlastností daného zboží před jeho uvedením do provozu. Zboží bude uvedeno do provozu výhradně zástupcem společnosti Wolf, servisním technikem společnosti Wolf nebo autorizovaným pracovníkem jiné osoby, který je oprávněn uvádět zboží společnosti Wolf do provozu po ukončení montážních prací. V případě, že při příchodu zástupce společnosti Wolf nebudou splněny podmínky pro uvedení zboží do provozu, vzniká společnosti Wolf právo požadovat náhradu nákladů s tím spojených na kupujícím. Uvede-li kupující zboží do provozu v rozporu s výše uvedenými podmínkami, není společnost Wolf odpovědná za vzniklé škody a vady zboží vzniklé neautorizovaným uvedením zboží do provozu. Kupující rovněž ztrácí nárok na záruku na dodané zboží.

Všeobecné obchodní podmínky

společnosti Wolf Česká republika s.r.o.

8. Odpovědnost

Společnost Wolf nenese odpovědnost v případech způsobených vyšší mocí. Za vyšší moc se považují zejména tyto skutečnosti, pokud znemožní realizaci objednávky anebo ji učiní nepřiměřeně obtížnou: přírodní katastrofa, živelná pohroma, epidemie, válka, mobilizace, teroristický útok, občanské nepokoje, vyvlastnění, restrikce ze strany státu, zákazy nebo právní opatření jakéhokoliv druhu, stávky, výluky, vývozní a dovozní omezení, průmyslové havárie či jakékoliv jiné obdobné skutečnosti, které vznikly bez vlivu nebo kontroly společnosti Wolf. V případě vyšší moci má společnost Wolf právo zrušit nebo odložit realizaci objednávky, smlouvy. V takovém případě nelze požadovat náhradu případné ztráty s touto okolností spojené. V případě vyšší moci, která bude trvat déle než šest měsíců jsou obě strany oprávněny od smlouvy odstoupit.

V případě prodlení, které není způsobeno vyšší mocí, má kupující právo pozdržet úhradu platby za objednávku, zrušit objednávku však může pouze v případě, že v důsledku prodlení nemůže zboží dále prodat. Společnost Wolf neodpovídá za vady zboží, o kterých kupující v době uzavření smlouvy nebo v době převzetí zboží věděl.

9. Záruka

Kupující je povinen oznámit společnosti Wolf při převzetí zboží zjevné vady dodaného zboží, a bez zbytečného odkladu žádat odstranění vad zboží, jinak není oprávněn uplatnit nároky ze zjevných vad zboží.

Společnost Wolf je odpovědná za vady zboží pouze v případě, že kupující prokáže, že zboží bylo vadné již v době jeho dodání, nestanoví-li záruční listina jinak. O zjištěných vadách, pokud nejde o vady zjevné (viz výše), je kupující povinen neprodleně informovat společnost Wolf. Po oznámení vady zboží je společnost Wolf povinna bez zbytečného odkladu a na své náklady vytčené vady zboží odstranit. V případě, že kupující oznámí společnosti Wolf vady zboží a následně bude zjištěno, že žádné vady, za které by společnost Wolf odpovídala, neexistují, nahradí kupující společnosti Wolf náklady tímto vzniklé.

Záruční doba na zboží je vyznačena v záručním listu, pokud se k danému druhu zboží vydává. Záruční doba začíná běžet ode dne přechodu nebezpečí škody na zboží na kupujícího. Vady zboží, na které se vztahuje záruka, je kupující povinen písemně oznámit prodávajícímu bez zbytečného odkladu od jejich zjištění a popsat, jak se vady projevují. Kupující není oprávněn odstoupit od smlouvy, pokud vady zboží společnosti Wolf včas písemně neoznámil a pokud se nejedná o podstatnou vadu zboží. O podstatnou vadu zboží se nejedná, pokud lze zboží opravit nebo lze dodat náhradní zboží za zboží vadné. Účinky odstoupení od smlouvy nevzniknou, pokud kupující nemůže vrátit zboží ve stavu, v jakém ho převzal. Záruka se nevztahuje na vady zboží způsobené neodborným zásahem kupujícího nebo třetí osoby a vady zboží, u kterých nelze prokázat, že vznikly použitím vadného materiálu, chybnou konstrukcí nebo neúplným zpracováním, zejména se jedná o vady způsobené chybnou údržbou, nedodržením provozních předpisů, nadměrným namáháním, použitím nevhodných provozních prostředků, chemickými a elektrolytickými vlivy, stavebními a montážními prácemi jiných osob než společnosti Wolf a všemi dalšími vlivy, které nezavinila společnost Wolf. Společnost Wolf neodpovídá za nepřímou následnou škodu, ztrátu tržeb nebo ušlý zisk v souvislosti s vadami zboží a zárukou na zboží. Odpovědnost společnosti Wolf za žádných okolností nepřekročí kupní cenu zboží, které je předmětem reklamace.

10. Odstoupení

Při podstatném porušení smluvních podmínek mají smluvní strany právo od smlouvy odstoupit, před odstoupením jsou strany povinny druhou stranu na úmysl odstoupit od smlouvy upozornit.

11. Mlčenlivost

Veškeré informace poskytnuté kupujícímu společností Wolf jsou informace důvěrné. Tyto informace není kupující oprávněn prozradit třetí osobě nebo je použít v rozporu s účelem pro své potřeby, a to bez ohledu zda dojde k uzavření smlouvy či nikoli. Porušením této povinnosti vzniká právo společnosti Wolf na náhradu škody, vzniklé porušením tohoto ustanovení.

12. Doručování

Všechny písemnosti, oznámení a jiná sdělení, které je nutno doručit, se doručují na adresu uvedenou v záhlaví vlastní kupní smlouvy, objednávky případně na adresu kupujícího uvedenou v příslušném obchodním nebo živnostenském rejstříku. Pokud si strana písemnost, oznámení nebo jiná sdělení v úložní lhůtě nevyzvedne, bude se písemnost oznámení nebo jiné sdělení považovat za doručené uplynutím tří dnů ode dne uložení.

13. Závěrečná ustanovení

Stane-li se některé ustanovení těchto všeobecných obchodních podmínek neplatným nebo neúčinným, netýká se to ostatních ustanovení těchto všeobecných obchodních podmínek. Společnost Wolf prohlašuje a kupující výslovně souhlasí v souladu s § 262 obchodního zákoníku, aby se jejich závazkový vztah, pokud nespadá pod vztahy uvedené v § 261, řídil v otázkách neupravených v těchto všeobecných smluvních podmínkách obchodním zákoníkem v platném znění především ustanovením § 409 a násl.

Poznámky

vytápění · větrání · klimatizace

Wolf Česká republika s.r.o., Rybnická 92, 634 00 Brno, tel. +420 547 429 311, fax +420 547 213 001, info@wolfcr.cz, www.wolfcr.cz